GRANDI ELETTRODOMESTICI CATALOGO INCASSO 2026-2027



DēLonghi

INDICE



INTRODUZIONE 04
Made in Italy
Design e tecnologia



COTTURA 06
Forni
Piani
Cappe
Cucine



REFRIGERAZIONE 170
Frigoriferi
Cantinette



LAVAGGIO 188
Lavastoviglie
Lavatrici



ACCESSORI 201



SPECIFICHE TECNICHE 205

ITALIAN TASTE EXPERIENCE. LA STORIA DEL FUTURO.

Esperienza, design e tecnologia: il cuore e l'anima di ogni prodotto De'Longhi. Un viaggio straordinario di passione e innovazione, nato in Veneto e arrivato nel mondo.

Dal Progetto alla Realizzazione
Ogni fase della nostra produzione affonda le proprie radici nel Nord-Est Italia: una scelta precisa che valorizza il patrimonio di competenze, la creatività progettuale e il know-how maturato nel tempo.

Negli ultimi anni, il percorso di crescita di De'Longhi si è arricchito ulteriormente con l'ingresso nelle categorie freddo e lavaggio, ampliando la proposta per offrire una soluzione completa per ogni esigenza della casa.

Dal 1950, portiamo nel mondo la nostra storia, la nostra esperienza e il nostro know-how.



MADE IN ITALY
PROGETTATO PER DISTINGUERSI











UNA CULTURA DOVE TECNOLOGIA E ARTIGIANALITÀ SI INCONTRANO

Al centro dei nostri prodotti c'è la sagomatura distintiva del pannello frontale - un processo che unisce precisione laser e formatura su stampo dedicato. Ogni design nasce nella nostra struttura italiana, grazie all'esperienza dei nostri artigiani, anni di perfezionamento e investimenti continui. Più di una scelta estetica, esprime design all'avanguardia, precisione costruttiva e competenza artigianale.



COTTURA

FORNI 7
PIANI 61
CAPPE 125
CUCINE 132

FORNI
DA INCASSO

LA TECNOLOGIA AL SERVIZIO DELLA COTTURA

Perfetta integrazione tra design e funzionalità in cucina: questa è la gamma dei **Forni da incasso De’Longhi**. Disponibili elettrici o a gas, sono contraddistinti da speciali funzioni cottura e spaziose cavità fino a 120 litri netti.

Linee

LIFE

PROFESSIONAL

DESIGN

COUNTRY

FAMILY



ITALIAN KNOW-HOW
INNOVAZIONE AL SERVIZIO DELLA CUCINA

Con la nostra interfaccia full touch EvoCook, precisione e connettività si incontrano. Grazie all'app puoi monitorare la cottura in tempo reale, accedere a ricette dedicate e regolare la temperatura con precisione 31 °C.





MASTER PIZZA 300°C

Resistenze superiore e inferiore con ventilazione assistita. Regolazione della temperatura da 40°C a 300°C tramite controllo termostatico. Ideale per pizza e grandi preparazioni che richiedono una cottura uniforme come arrosti, cosce di tacchino e tagli di carne.



AIR FRY

Cuoce pietanze leggere e croccanti senza aggiungere olio o grassi. L'azione combinata della resistenza circolare, della ventola, della resistenza superiore e della teglia forata garantisce risultati ottimali con alimenti surgelati, precotti e preparazioni salutari.



EASY STEAM

Rilascia vapore all'interno della cavità del forno per migliorare e velocizzare la cottura. Preserva nutrienti, sapore, aspetto e consistenza. Garantisce risultati più uniformi rispetto alla cottura tradizionale.



GIRARROSTO

Ruota la carne sullo spiedo per una cottura uniforme. Per risultati succosi e saporiti. Ideale per pollo arrosto e kebab.



BOOSTER

Preriscalda rapidamente il forno combinando la resistenza circolare, la ventola e la resistenza superiore. Raggiunge la temperatura impostata in meno tempo.



TRUE FAN COOKING

La resistenza circolare attorno alla ventola permette di cuocere su più livelli senza mescolare sapori e odori. Per risultati uniformi e cibi teneri e succosi.

PULIZIA **RAPIDA** E SEMPLICE



IDROCLEAN

La funzione **IdroClean** sfrutta l'umidità generata all'interno del forno per ammorbidire lo sporco, rendendo la pulizia quotidiana semplice e veloce senza l'uso di detergenti aggressivi.



PULIZIA DELLA PORTA SENZA SFORZO

I vetri interni della porta sono facilmente removibili per una pulizia pratica e accurata, senza dover smontare la porta.



OGNI DETTAGLIO CONTA

PROGRAMMATORE TOUCH CONTROL

Display LED bianco per una lettura chiara e un controllo intuitivo. Fino a 11 funzioni di cottura disponibili nella gamma cucine Professional e Bassano. Gestione precisa dei tempi e monitoraggio costante della cottura. Nei modelli a induzione, regolazione della temperatura con incrementi di 35 °C.



DOPPIA FUNZIONE GRIGLIA E SCALDA VIVANDE

Due funzioni in un unico accessorio: lato griglia per la cottura quotidiana e lato scalda vivande per servire i piatti alla temperatura ideale.



GUIDE LATERALI E GUIDE TELESCOPICHE

Ottimizzano lo spazio del forno e consentono un accesso facile e sicuro alle teglie grazie alle guide telescopiche ad estrazione totale e al sistema di bloccaggio..



LINEA LIFE
ISPIRATA ALLE TUE EMOZIONI

L'emozione in cucina si fa design e performance con i **Forni Life De'Longhi** che coniugano **lo stile pulito e lineare** del loro design alle **tecnologie semplici** da utilizzare. La linea si compone di forni da incasso con cavità fino a 87 litri, piani a induzione e piani a gas, sia in acciaio inox che in vetroceramica nera.

NKM 90 NDG
Forno elettrico multifunzione
EAN Code 8024651709688

VETRO NERO
90 cm
Prezzo al pubblico € 2.349

Made In Italy

Exclusive Kitchen



Caratteristiche tecniche

Dimensioni
Larghezza: 895 mm
Profondità: 550 mm
Altezza: 595 mm
Cavità forno 121 litri
con telai laterali

Forno
- Forno multifunzione 18 Funzioni - Classe A
- Display LCD white
- Connectivity (WiFi)
- Controllo elettronico della temperatura
- Funzione lievitazione 40°C
- Funzione Master Pizza 300°C
- Funzione termoventilata 3D con doppia ventola
- 2 Luci interne
- Soft closing door doppio vetro con vetro interno estraibile
- Ventilazione tangenziale di raffreddamento

Design
- Maniglia in metallo nero spazzolato

Accessori
- 1 leccarda
- 1 griglia piana
- 1 griglia sagomata salva spazio
- 1 coppia guide telescopiche
- 1 sonda carne

Funzioni cottura

Master Pizza · True fan cooking · Booster · Air Fry

- Cottura tradizionale
- Cottura tradizionale ventilata
- Calore dal basso ventilato
- Calore dal basso
- Calore dall'alto Lievitazione
- Super Grill
- Cottura termoventilata 3D
- Super Grill ventilato
- Scongelamento
- Mantenimento in temperatura - Pizza
- Eco
- Airfry
- Pesce
- Pane
- Verdure
- Carne
- Cottura delicata

Installazione

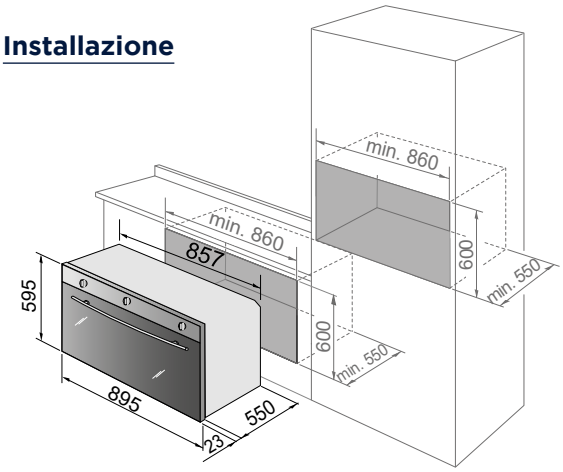

Pulizia

Smalto easy to clean

SCANSIONA per scaricare la scheda tecnica

NKM 90 NLG
Forno elettrico multifunzione

EAN Code 8024651216254

VETRO NERO
90 cm
Prezzo al pubblico € 2.139

Made In Italy

Exclusive Kitchen



Caratteristiche tecniche

Dimensioni
Larghezza: 895 mm
Profondità: 550 mm
Altezza: 595 mm
Cavità forno 121 litri
con telai laterali

Forno
- Forno multifunzione 9 Funzioni - Classe A
- Programmatore elettronico touch control inizio/fine cottura
- Controllo elettronico della temperatura
- Funzione termoventilata 3D con doppia ventola
- 2 Luci interne
- Soft closing door doppio vetro con vetro interno estraibile
- Ventilazione tangenziale di raffreddamento

Design
- Maniglia in metallo nero spazzolato
- Manopole finitura nera

Accessori
- 1 leccarda
- 1 griglia piana
- 1 griglia sagomata salva spazio
- 1 kit girarrosto

Funzioni cottura

Girarrosto · True fan cooking · Booster

- Luce
- Scongelamento
- Cottura tradizionale
- Calore dal basso
- Cottura tradizionale ventilata
- Calore dall'alto
- Grill con girarrosto
- Grill ventilato
- Eco
- Cottura termoventilata 3D
- Mantenimento in temperatura - Booster

Pulizia

Smalto easy to clean

SCANSIONA per scaricare la scheda tecnica

Installazione

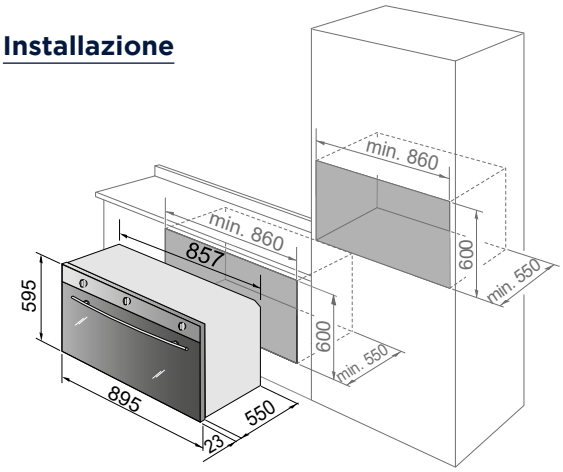

NKM 90 N
Forno elettrico multifunzione
EAN Code 8024651216216

VETRO NERO
90 cm
Prezzo al pubblico € 1.719

Made In Italy

Exclusive Kitchen



Caratteristiche tecniche

Dimensioni
Larghezza: 896 mm
Profondità: 544 mm
Altezza: 478 mm
Cavità forno 87 litri
con telai laterali

Forno
- Forno multifunzione 9 Funzioni - Classe A
- Programmatore elettronico touch control inizio/fine cottura
- Controllo elettronico della temperatura
- 2 Luci alogene
- Porta doppio vetro con vetro interno estraibile
- Ventilazione tangenziale di raffreddamento

Design
- Maniglia in metallo anodizzata nera
- Manopole finitura metallo spazzolato

Accessori
- 1 leccarda
- 1 griglia piana

Funzioni cottura

True fan cooking

- Luce
- Cottura tradizionale
- Calore dal basso
- Calore dall'alto
- Grill
- Grill ventilato
- Cottura tradizionale ventilata
- Cottura termoventilata 3D
- Scongelamento

Installazione

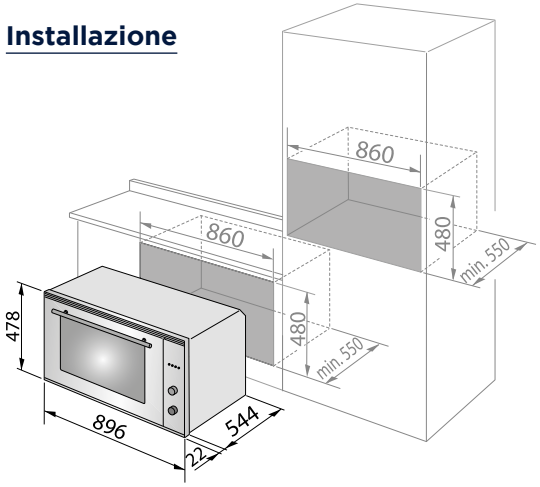

Pulizia

Smalto easy to clean

SCANSIONA per scaricare la scheda tecnica

NKM 17 NL NDG
Forno elettrico multifunzione

EAN Code 8024651217060

VETRO NERO
60 cm
Prezzo al pubblico € 1.029

Made in Italy

Exclusive Kitchen



hOn

Caratteristiche tecniche

Dimensioni
Larghezza: 595 mm
Profondità: 545 mm
Altezza: 595 mm
Cavità forno 76 litri
con telai laterali

Forno
- Forno multifunzione 18 Funzioni - Classe A+
- Display LCD white
- Connectivity (WiFi)
- Controllo elettronico della temperatura
- Funzione lievitazione 40°C
- Funzione Master Pizza 300°C
- Funzione Air-Fry
- Funzioni Easy Steam ed Idroclean
- Funzione Booster - Preriscaldamento rapido
- 2 Luci alogene
- Soft closing door triplo vetro con vetri interni estraibili
- Ventilazione tangenziale di raffreddamento

Design
- Maniglia in metallo anodizzata nera

Accessori
- 1 leccarda
- 2 griglie piane
- 1 pizza stone
- 1 coppia guide telescopiche

Funzioni cottura

Master Pizza · Idro Clean · Easy Steam · Air Fry · True fan cooking

- Scongelamento
- Cottura tradizionale
- Cottura tradizionale ventilata
- Calore dal basso ventilato
- Grill ventilato
- Lievitazione
- Grill
- Cottura tradizionale ventilata
- Pizza
- Calore dal basso
- Air Fry
- Cottura delicata
- Carne
- Pesce
- Pane
- Verdure
- Idroclean
- Eco

Installazione

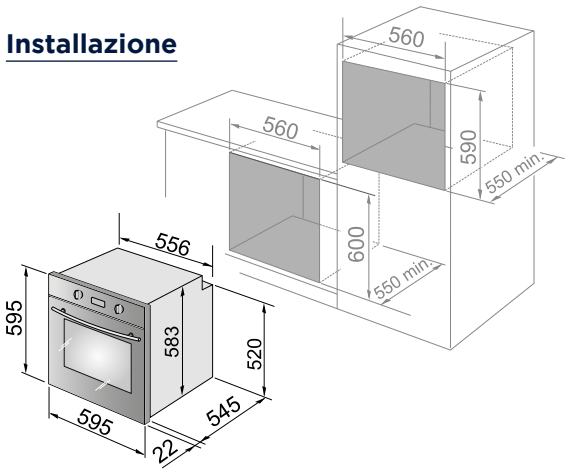

Pulizia

- Idroclean
- Smalto easy to clean

SCANSIONA per scaricare la scheda tecnica

NKM 11 NL
Forno elettrico multifunzione
EAN Code 8024651216100

VETRO NERO
60 cm
Prezzo al pubblico € 929

Made In Italy

Exclusive Kitchen



Caratteristiche tecniche

Dimensioni
Larghezza: 595 mm
Profondità: 545 mm
Altezza: 595 mm
Cavità forno 74 litri
con telai laterali

Forno
- Forno multifunzione 11 Funzioni - Classe A
- Programmatore elettronico Touch control inizio/fine cottura
- Funzione lievitazione 40°C
- Funzione Master Pizza 300°C
- Funzioni Easy Steam ed Idroclean
- Funzione Booster - Preriscaldamento rapido
- 2 Luci alogene
- Luce automatica
- Soft closing door triplo vetro con vetri interni estraibili
- Ventilazione tangenziale di raffreddamento

Design
- Maniglia in metallo anodizzata nera
- Manopole doppio corpo matt black con disco nero lucido

Accessori
- 1 leccarda
- 2 griglie piane
- 1 pizza stone
- 1 coppia guide telescopiche

Funzioni cottura

Master Pizza · Idro Clean · Easy Steam · True fan cooking · Booster

- Scongelamento
- Calore dal basso termoventilato
- Cottura tradizionale
- Cottura tradizionale ventilato
- Cottura termoventilata 3D
- Grill ventilato
- Calore dall'alto - Lievitazione
- Calore dal basso
- Grill
- Calore dal basso termoventilato
- Mantenimento in temperatura - Booster

Installazione

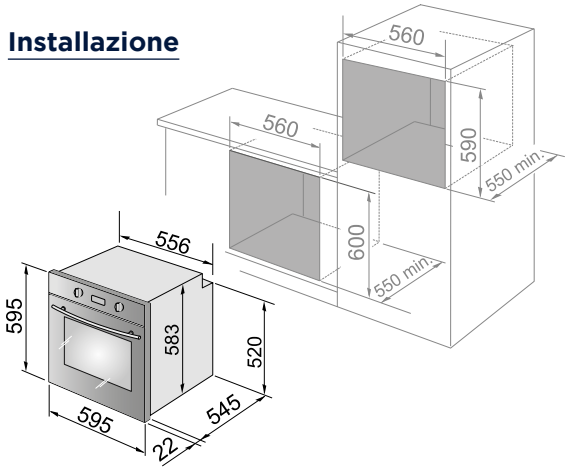

Pulizia

- Idroclean
- Smalto easy to clean

SCANSIONA per scaricare la scheda tecnica

NKE 19 PYN
Forno elettrico multifunzione

EAN Code 8024651215998

VETRO NERO
60 cm
Prezzo al pubblico € 1.069

Exclusive Kitchen



Caratteristiche tecniche

Dimensioni
Larghezza: 595 mm
Profondità: 548,5 mm
Altezza: 595 mm
Cavità forno 78 litri
con telai laterali

Forno
- Forno multifunzione 19 Funzioni - Classe A++
- Programmatore elettronico Touch control inizio/fine cottura
- Funzione lievitazione 35°C
- Funzione Master Pizza 300°C
- Funzioni Easy Steam ed Idroclean
- Funzione Booster - Preriscaldamento rapido
- 2 Luci interne
- Luce automatica
- Soft closing door quadruplo vetro con vetri interni estraibili
- Ventilazione tangenziale di raffreddamento

Design
- Maniglia in metallo anodizzata nera
- Manopole doppio corpo matt black con disco nero lucido

Accessori
- 1 leccarda
- 1 griglia piana
- 1 coppia guide telescopiche

Funzioni cottura

Air Fry · Idro Clean · Easy Steam · True fan cooking · Pirolitico

- Cottura tradizionale
- Cottura tradizionale ventilata
- Cottura Termoventilata 3D
- Calore dal basso
- Calore dal basso ventilato
- Grill
- Grill ventilato
- Multilevel+
- Idroclean
- Supergrill
- ECO
- Air Fry
- Cottura delicata
- Carne
- Pesce
- Verdure
- Pane

Pulizia

- Idroclean
- Smalto easy to clean
- Pirolisi (430°C)

SCANSIONA per scaricare la scheda tecnica

Installazione

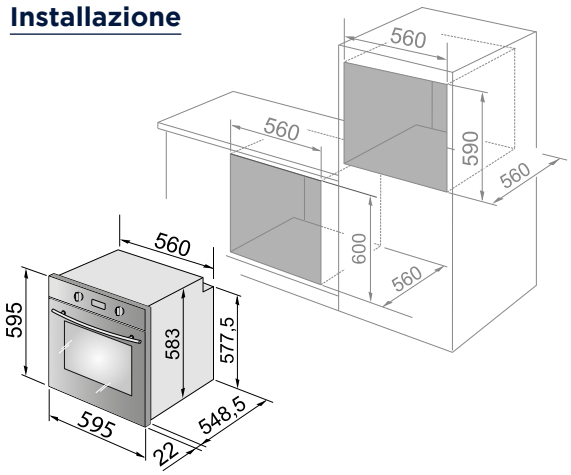

NKE 21 PSN
Forno elettrico multifunzione
EAN Code 8024651216001

VETRO NERO
60 cm
Prezzo al pubblico € 1.359

Exclusive Kitchen



Caratteristiche tecniche

Dimensioni
Larghezza: 595 mm
Profondità: 548,5 mm
Altezza: 595 mm
Cavità forno 78 litri
con telai laterali

Forno
- Forno multifunzione 21 Funzioni - Classe A++
- Programmatore elettronico Touch control inizio/fine cottura
- Funzione lievitazione 35°C
- Funzione Master Pizza 300°C
- Funzioni Easy Steam ed Idroclean
- Funzione Booster - Preriscaldamento rapido
- 2 Luci alogene
- Luce automatica
- Soft closing door quadruplo vetro con vetri interni estraibili
- Ventilazione tangenziale di raffreddamento

Design
- Maniglia in metallo anodizzata nera
- Manopole doppio corpo matt black con disco nero lucido

Accessori
- 1 leccarda
- 1 griglia piana
- 1 coppia guide telescopiche

Funzioni cottura

Air Fry · Idro Clean · Easy Steam · True fan cooking · Pirolitico

- Cottura tradizionale
- Cottura tradizionale ventilata
- Cottura Termoventilata 3D
- Calore dal basso
- Calore dal basso ventilato
- Grill
- Grill ventilato
- Multilevel+
- Idroclean
- Supergrill
- ECO
- Air Fry
- Cottura delicata
- Carne
- Pesce
- Verdure
- Pane

Pulizia

- Idroclean
- Smalto easy to clean
- Pirolisi (430°C)

SCANSIONA per scaricare la scheda tecnica

Installazione

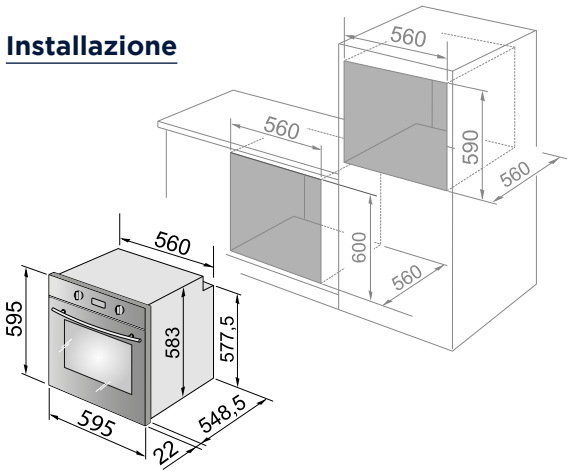

NKM 7NL
Forno elettrico multifunzione

EAN Code 8024651216520

VETRO NERO CON PROFILI INOX
60 cm
Prezzo al pubblico € 779

Made In Italy

Exclusive Kitchen



Caratteristiche tecniche

Dimensioni
Larghezza: 595 mm
Profondità: 545 mm
Altezza: 595 mm
Cavità forno 76 litri
con telai laterali

Forno
- Forno multifunzione 9 Funzioni - Classe A
- Programmatore di fine cottura
- Funzione lievitazione 40°C
- Funzione Master Pizza 300°C
- Funzioni Easy Steam ed Idroclean
- Funzione Booster - Preriscaldamento rapido
- 1 Luce alogene
- Porta triplo vetro con vetri interni estraibili
- Ventilazione tangenziale di raffreddamento

Design
- Maniglia in metallo anodizzata nera
- Manopole doppio corpo matt black con disco nero lucido

Accessori
- 1 leccarda
- 2 griglie piane
- 1 pizza stone
- 1 Piatto dolci

Funzioni cottura

Idro Clean · Easy Steam · True fan cooking · Booster

- Scongelamento
- Cottura tradizionale
- Cottura tradizionale ventilato
- Cottura termoventilata 3D
- Grill ventilato
- Calore dall'alto Lievitazione
- Calore dall'alto ventilato
- Grill
- Mantenimento in temperatura - Booster

Installazione

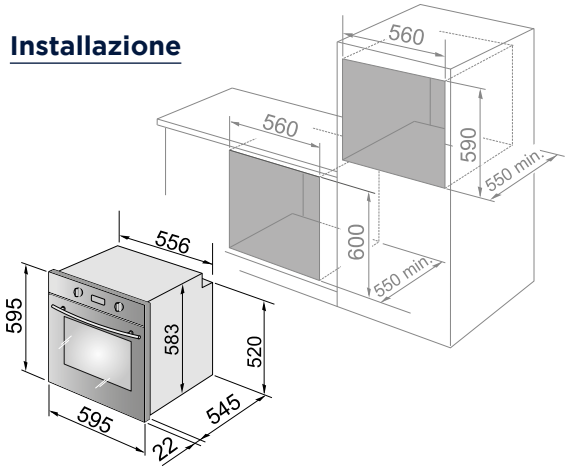

Pulizia

- Idroclean
- Smalto easy to clean

SCANSIONA per scaricare la scheda tecnica

NSM 75N PPP
Forno elettrico multifunzione
EAN Code 8024651213802

VETRO NERO CON PROFILI INOX
75 cm
Prezzo al pubblico € 1.569

Made In Italy



Caratteristiche tecniche

Dimensioni
Larghezza: 745 mm
Profondità: 545 mm
Altezza: 595 mm
Cavità forno 90 litri con telai laterali

Forno
- Forno multifunzione 11 Funzioni - Classe A
- Programmatore elettronico touch control inizio/fine cottura
- Funzione lievitazione 40°C
- Funzione Master Pizza 300°C
- Porta triplo vetro con vetro interno estraibile
- 2 Luci alogene
- Open door light
- Ventilazione tangenziale di raffreddamento
- Soft closing door

Design
- Maniglia in metallo spazzolato
- Manopole finitura metallo spazzolato

Accessori
- 1 leccarda
- 1 griglia piana
- 1 griglia sagomata
- 1 pizza stone
- 1 coppia di guide telescopiche

Funzioni cottura

Master Pizza · Idro Clean · Easy Steam · True fan cooking · Booster

- Cottura tradizionale
- Cottura tradizionale ventilata
- Cottura termoventilata 3D
- Grill ventilato
- Grill
- Calore dal basso
- Calore dall'alto Lievitazione
- Mantenimento in temperatura
- Cottura dall'alto e ventilata - Booster
- Idroclean
- Scongelamento

Installazione

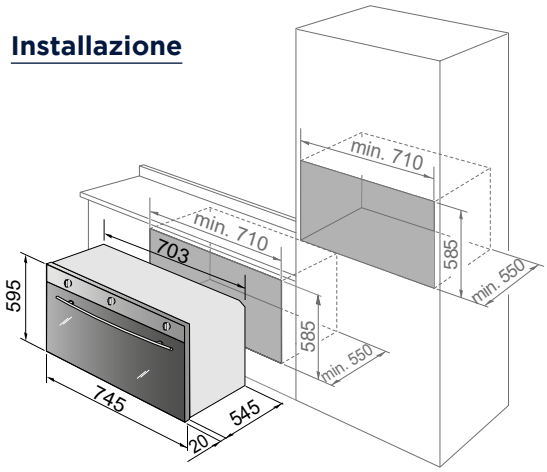

Pulizia

- Idroclean
- Smalto easy to clean

SCANSIONA per scaricare la scheda tecnica

NSM 11 NL PPP
Forno elettrico multifunzione

EAN Code 8024651213901

VETRO NERO CON PROFILI INOX
60 cm
Prezzo al pubblico € 899

Made In Italy



Caratteristiche tecniche

Dimensioni
Larghezza: 595 mm
Profondità: 545 mm
Altezza: 595 mm
Cavità forno 74 litri con telai laterali

Forno
- Forno multifunzione 11 Funzioni - Classe A
- Programmatore elettronico touch control inizio/fine cottura
- Funzione lievitazione 40°C
- Funzione Master Pizza 300°C
- 2 Luci alogene
- Porta triplo vetro con vetri interni removibili
- Ventilazione tangenziale di raffreddamento
- Soft closing door

Design
- Maniglia in metallo spazzolato
- Manopole finitura metallo spazzolato

Accessori
- 1 leccarda
- 2 griglie piane
- 1 pizza stone
- 1 piatto dolci
- 1 coppia di guide telescopiche

Funzioni cottura

Master Pizza · Easy Steam · Idro Clean · Booster

- Calore dal basso ventilato
- Cottura tradizionale
- Cottura tradizionale ventilato
- Cottura termoventilata 3D
- Calore dall'alto ventilato
- Grill
- Calore dal basso
- Calore dall'alto Lievitazione 40°C
- Calore dal basso termoventilato
- Calore dall'alto termoventilato - Booster
- Scongelamento

Installazione

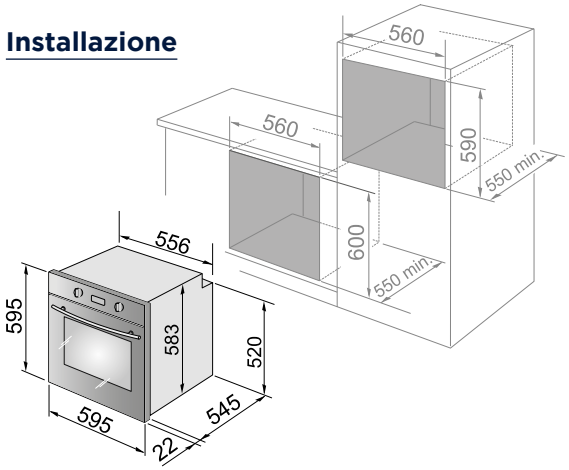

Pulizia

- Idroclean
- Smalto easy to clean

SCANSIONA per scaricare la scheda tecnica

NSM 7 NLX RF
Forno elettrico multifunzione
EAN Code 8024651212768

VETRO NERO CON PROFILI INOX
60 cm
Prezzo al pubblico € 809

Made In Italy



Caratteristiche tecniche

Dimensioni
Larghezza: 595 mm
Profondità: 545 mm
Altezza: 595 mm
Cavità forno 74 litri con telai laterali

Forno
- Forno multifunzione 11 Funzioni - Classe A
- Programmatore di fine cottura 120'
- Porta doppio vetro con vetro interno estraibile
- Luce interna alogena
- Ventilazione tangenziale di raffreddamento

Design
- Maniglia in metallo spazzolato
- Manopole finitura metallo spazzolato

Accessori
- 1 leccarda
- 2 griglie piane
- 1 leccarda Air Fry
- 1 coppia di guide telescopiche
- 1 kit girarrosto

Funzioni cottura

Air Fry · Easy Steam · Idro Clean · Girarrosto · True fan cooking · Booster

- Air Fry - Booster
- Calore dall'alto
- Calore dal basso
- Calore dal basso ventilato
- Cottura tradizionale con girarrosto
- Grill con girarrosto
- Cottura tradizionale ventilato
- Cottura dal basso termoventilata
- Cottura termoventilata 3D
- Scongelamento
- Grill ventilato

Pulizia

- Idroclean
- Smalto easy to clean

SCANSIONA per scaricare la scheda tecnica

Installazione

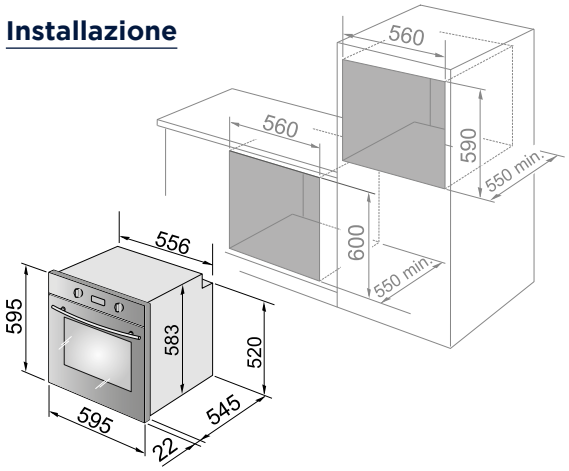

NSM 7BL PPP
Forno elettrico multifunzione

EAN Code 8024651212072

VETRO BIANCO
60 cm
Prezzo al pubblico € 779

Made In Italy



Colori disponibili



NSM 7XL PPP
Vetro nero con frontale inox
EAN Code 8024651211488
Prezzo al pubblico € 739



NSM 7TL PPP
Tortora
EAN Code 8024651212065
Prezzo al pubblico € 779

Caratteristiche tecniche

Dimensioni
Larghezza: 595 mm
Profondità: 545 mm
Altezza: 595 mm
Cavità forno 74 litri con telai laterali

Forno
- Forno multifunzione 9 Funzioni - Classe A
- Funzione lievitazione 40°C
- Funzione Master Pizza 300°C
- Programmatore di fine cottura 120'
- Luce alogena
- Porta triplo vetro con vetri interni estraibili
- Ventilazione tangenziale di raffreddamento

Design
- Maniglia in metallo spazzolato
- Manopole finitura metallo spazzolato

Accessori
- 1 leccarda
- 2 griglie piane
- 1 pizza stone
- 1 piatto dolci

Funzioni cottura

Master Pizza · Easy Steam · Idro Clean · True fan cooking · Booster

- Cottura tradizionale
- Cottura tradizionale ventilato
- Cottura termoventilata 3D
- Grill ventilato
- Cottura dall'alto Lievitazione
- Cottura dal basso ventilata
- Grill
- Mantenimento in temperatura
- Scongelamento

Installazione

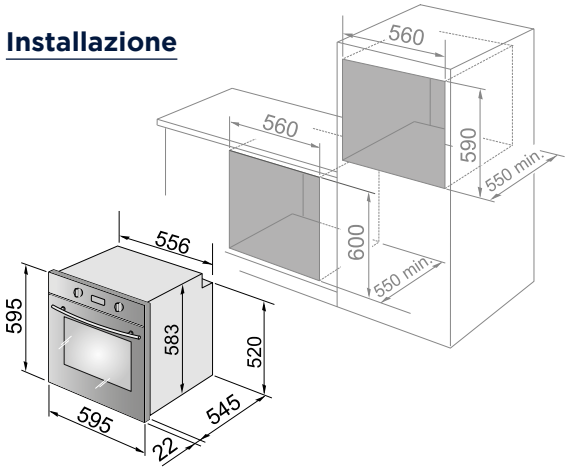

Pulizia

- Idroclean
- Smalto easy to clean

SCANSIONA per scaricare la scheda tecnica

NSFGE 9 XL
Forno a gas ventilato
EAN Code 8024651213376

VETRO NERO CON FRONTALE INOX
60 cm
Prezzo al pubblico € 859

Made In Italy



Caratteristiche tecniche

Dimensioni
Larghezza: 595 mm
Profondità: 545 mm
Altezza: 595 mm
Cavità forno 70 litri con telai laterali

Forno
- Forno a gas ventilato 5 Fuunzioni - Classe A
- Grill elettrico
- Contaminuti 120'
- Luce alogena
- Porta doppio vetro con vetro interno removibile
- Ventilazione tangenziale di raffreddamento

Design
- Maniglia in metallo spazzolato
- Manopole finitura metallo spazzolato

Accessori
- 1 leccarda
- 1 griglia piana
- 1 griglia sagomata

Funzioni cottura

- Luce
- Calore dal basso
- Calore dal basso ventilato
- Grill
- Grill ventilato

Installazione

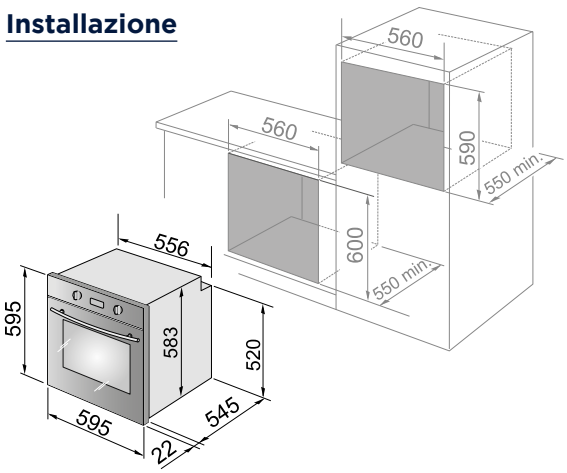

Pulizia

Smalto easy to clean

SCANSIONA per scaricare la scheda tecnica



LINEA PROFESSIONAL
PER RISULTATI DA CHEF

Scopri lo chef che c'è in te attivando le **speciali funzioni cottura** presenti nella **Linea Professional**: dalla pizza ai panificati, passando ai dolci, ma anche cibi salutari grazie ad un tocco di vapore.

PLM 9 XLX 2
Forno elettrico multifunzione
EAN Code 8024651213222

ACCIAIO INOX
60 cm
Prezzo al pubblico € 919

Made In Italy



Caratteristiche tecniche

Dimensioni
Larghezza: 595 mm
Profondità: 545 mm
Altezza: 595 mm
Cavità forno 74 litri con telai laterali

Forno
- Forno multifunzione 11 Funzioni - Classe A
- Programmatore elettronico touch control inizio/fine cottura
- Funzione lievitazione 40°C
- Funzione Master Pizza 300°C
- 2 luci alogene
- Porta triplo vetro con vetri interni estraibili
- Ventilazione tangenziale di raffreddamento
- Open door light

Design
- Maniglia in metallo spazzolato
- Manopole finitura soft touch e metallo spazzolato
- Facciata porta professionale in acciaio spazzolato

Accessori
- 1 leccarda
- 2 griglie piane
- 1 pizza stone
- 1 piatto dolci
- 1 coppia di guide telescopiche
- 1 kit girarrosto

Funzioni cottura

Master Pizza · Easy Steam · Idro Clean · Girarrosto · True fan cooking · Booster

- Cottura tradizionale
- Cottura tradizionale ventilato
- Cottura termoventilata 3D - Pizza
- Grill ventilato
- Cottura dall'alto
- Cottura dal basso ventilata
- Grill
- Mantenimento in temperatura - Booster
- Scongelamento
- Cottura dal basso
- Cottura dal basso termoventilata

Installazione

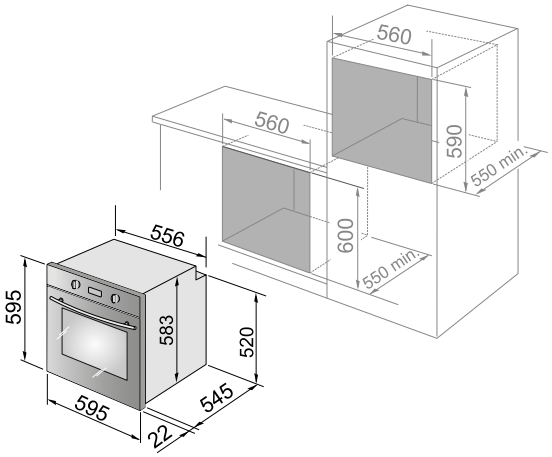

Pulizia

- Idroclean
- Smalto easy to clean

SCANSIONA per scaricare la scheda tecnica

PLM 7 XLX 2
Forno elettrico multifunzione

EAN Code 8024651212782

ACCIAIO INOX
60 cm
Prezzo al pubblico € 869

Made In Italy



Colori disponibili



PLM 7 XLAA 2
Antracite
EAN Code 8024651212805
Prezzo al pubblico € 869

Caratteristiche tecniche

Dimensioni
Larghezza: 595 mm
Profondità: 545 mm
Altezza: 595 mm
Cavità forno 74 litri con telai laterali

Forno
- Forno multifunzione 9 Funzioi - Classe A
- Funzione lievitazione 40°C
- Funzione Master Pizza 300°C
- Porta triplo vetro con vetri interni estraibili
- Luce interna alogena
- Ventilazione tangenziale di raffreddamento
- Programmatore di fine cottura 120'

Design
- Maniglia in metallo spazzolato
- Manopole finitura soft touch e metallo spazzolato
- Facciata porta professionale in acciaio spazzolato

Accessori
- 1 leccarda
- 2 griglie piane
- 1 pizza stone
- 1 piatto dolci
- 1 coppia di guide telescopiche

Funzioni cottura

Master Pizza · Easy Steam · Idro Clean · True fan cooking · Booster

- Cottura tradizionale
- Cottura tradizionale ventilato
- Cottura termoventilata 3D
- Grill ventilato
- Cottura dall'alto
- Cottura dal basso ventilata
- Grill
- Mantenimento in temperatura - Booster
- Scongelamento

Pulizia

- Idroclean
- Smalto easy to clean

SCANSIONA per scaricare la scheda tecnica

Installazione

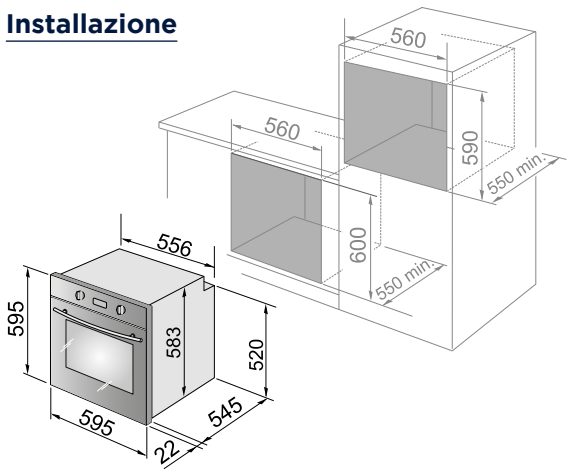

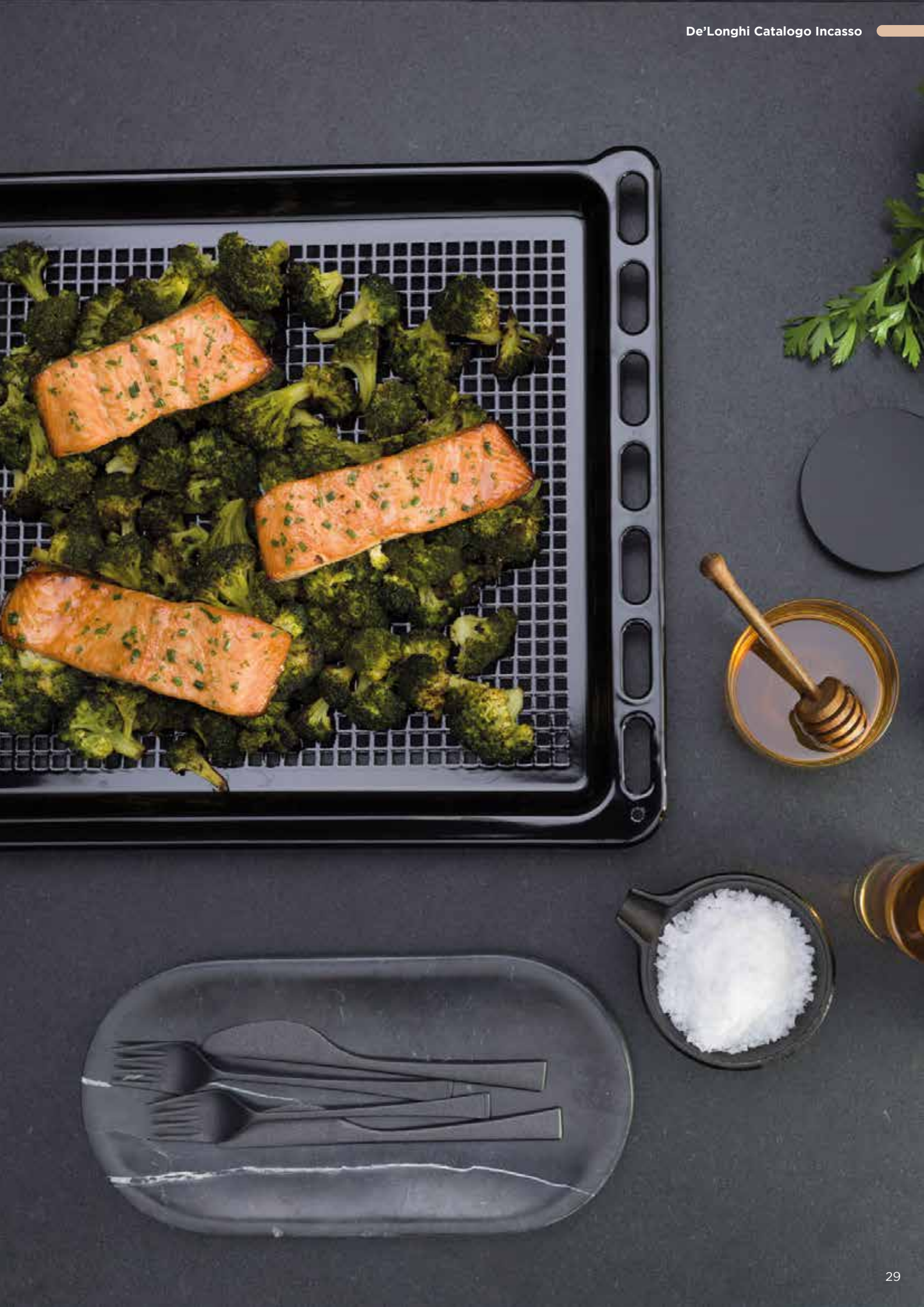



LINEA DESIGN
VERSATILITÀ E CAPIENZA

Ideali per chi predilige le asimmetrie negli spazi della propria cucina e desidera flessibilità assieme ad uno **stile più informale**, i forni **Linea Design** sono la soluzione adatta per chi non rinuncia alla maxi cavità, fino a 123 litri netti.

DLM 90 NL
Forno elettrico multifunzione
EAN Code 8024651216247

NERO
90 cm
Prezzo al pubblico € 1.859

Made In Italy

Exclusive Kitchen



Caratteristiche tecniche

Dimensioni
Larghezza: 895 mm
Profondità: 550 mm
Altezza: 595 mm
Cavità forno 121 litri con telai laterali a 7 livelli

Forno
- Forno multifunzione 11 Funzioni - Classe A
- Programmatore di fine cottura 120'
- Controllo elettronico della temperatura
- Porta doppio vetro con vetro interno estraibile
- 2 Luci interne alogene
- Ventilazione tangenziale di raffreddamento
- Doppia ventola interna

Design
- Maniglia finitura metallo spazzolato
- Manopole finitura metallo spazzolato

Accessori
- 1 leccarda
- 1 griglia piana
- 1 griglia ribassata
- 1 kit girarrosto

Funzioni cottura

Girarrosto · True fan cooking · Booster

- Luce
- Scongelamento
- Cottura tradizionale
- Calore dal basso
- Cottura tradizionale ventilato
- Grill
- Grill con girarrosto
- Grill ventilato
- Eco
- Cottura termoventilata 3D
- Mantenimento in temperatura - Booster

Installazione

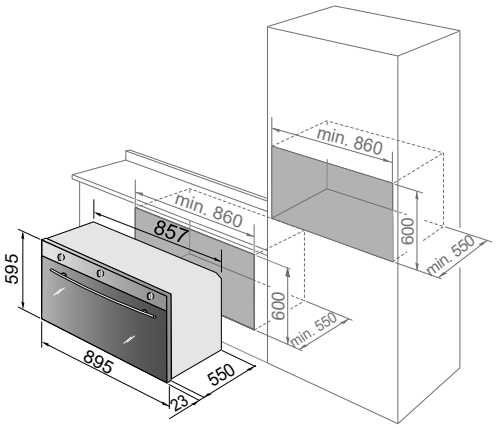

Pulizia

Smalto easy to clean

SCANSIONA per scaricare la scheda tecnica

DLM 90 N
Forno elettrico multifunzione

EAN Code 8024651216209

NERO
90 cm
Prezzo al pubblico € 1.389

Made in Italy

Exclusive Kitchen



Caratteristiche tecniche

Dimensioni
Larghezza: 896 mm
Profondità: 544 mm
Altezza: 478 mm
Cavità forno 87 litri con telai laterali

Forno
- Forno multifunzione 9 Funzioni - Classe A
- Contaminuti meccanico
- Porta doppio vetro con vetro interno estraibile
- 2 Luci interne alogene
- Ventilazione tangenziale di raffreddamento

Design
- Maniglia finitura metallo spazzolato nera
- Manopole finitura nera

Accessori
- 1 leccarda
- 1 griglia piana

Funzioni cottura

True fan cooking

- Luce
- Cottura tradizionale
- Calore dal basso
- Calore dall'alto
- Grill
- Grill ventilato
- Cottura tradizionale ventilata
- Cottura termoventilata 3D
- Scongelamento

Installazione

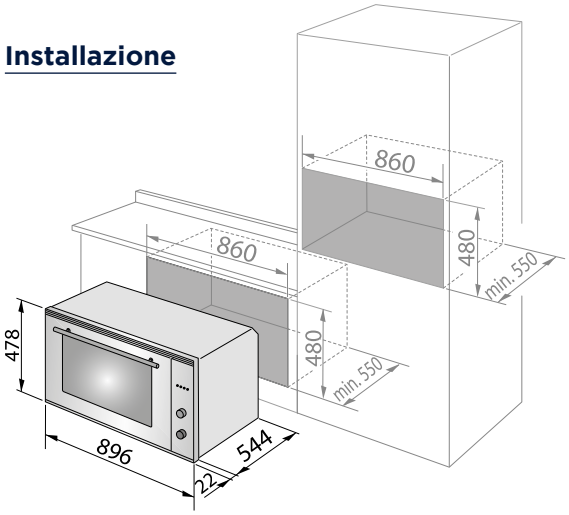

Pulizia

Smalto easy to clean

SCANSIONA per scaricare la scheda tecnica

DLP 9LN PH
Forno elettrico pirolitico
EAN Code 8024651004097

NERO
60 cm
Prezzo al pubblico € 699

Made In Italy



Caratteristiche tecniche

Dimensioni
Larghezza: 595 mm
Profondità: 548,5 mm
Altezza: 595 mm
Cavità forno 70 litri con telai laterali

Forno
- Forno multifunzione 9Funzioni - Classe A
- Programmatore elettronico touch control inizio/fine cottura'
- 50°-280°C
- Porta triplo vetro
- Funzione super grill
- Funzione Crisp Bake
- Funzione pulizia Pirolitica
- Funzione pulizia Idroclean
- Luce interna alogena
- Ventilazione tangenziale di raffreddamento

Design
- Manopole **Push Pull** finitura nera
- Maniglia finitura nera

Accessori
- 1 leccarda
- 1 griglia piana

Funzioni cottura

Pirolitico

- Luce
- Scongelamento
- Cottura tradizionale
- Cottura tradizionale ventilata
- Calore dal basso
- ventilato Idroclean
- Mantenimento in temperatura
- Super Grill
- Pirolisi

Pulizia

- Smalto easy to clean
- Pirolisi (430°C)
- Idroclean

SCANSIONA per scaricare la scheda tecnica

Installazione

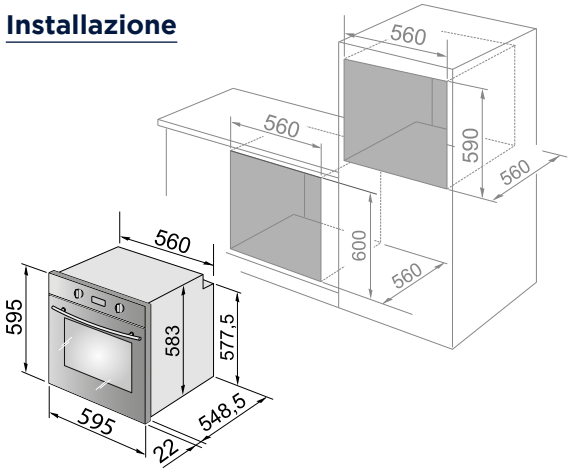

DLM 8LS
Forno elettrico multifunzione

EAN Code 8024651003731

VETRO A SPECCHIO CON FRONTALE INOX
60 cm
Prezzo al pubblico € 499

Made In Italy



Caratteristiche tecniche

Dimensioni
Larghezza: 595 mm
Profondità: 548,5 mm
Altezza: 595 mm
Cavità forno 70 litri con telai laterali

Forno
- Forno multifunzione 8 Funzioni - Classe A
- Contaminuti 60'
- 50°-260°C
- Porta doppio vetro
- Luce interna alogena
- Ventilazione tangenziale di raffreddamento

Design
- Maniglia finitura colore inox
- Manopole finitura colore inox

Accessori
- 1 leccarda
- 1 griglia piana

Funzioni cottura

- Cottura tradizionale ventilata
- Mantenimento in temperatura
- Calore dal basso ventilato
- Cottura tradizionale
- Grill
- Pizza
- Luce
- Scongelamento

Installazione

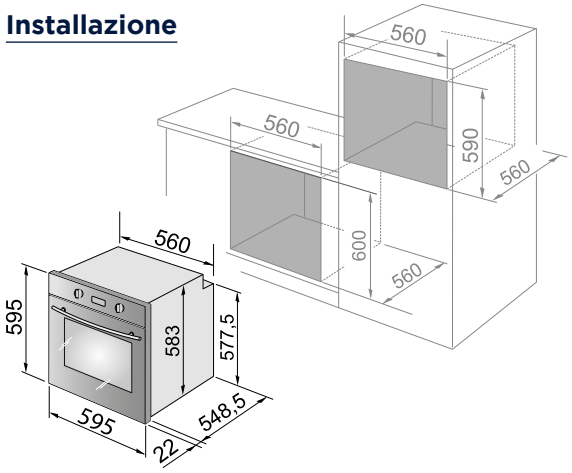

Pulizia

Smalto easy to clean

SCANSIONA per scaricare la scheda tecnica

DM 9 NL PPP
Forno elettrico pirolitico
EAN Code 8024651217107

VETRO NERO
60 cm
Prezzo al pubblico € 689

Made In Italy



Colori disponibili



DM 9 XL PPP
Acciaio inox
EAN Code 8024651217138
Prezzo al pubblico € 689

Caratteristiche tecniche

Dimensioni
Larghezza: 595 mm
Profondità: 545 mm
Altezza: 595 mm
Cavità forno 76 litri con telai laterali

Forno
- Forno multifunzione 9 Funzioni - Classe A
- Programmatore di fine cottura 120'
- Funzione lievitazione 40°C
- Funzione Master Pizza 300°C
- Porta triplo vetro con vetri interni estraibili
- Luce interna alogena
- Ventilazione tangenziale di raffreddamento

Design
- Maniglia in metallo spazzolato finitura black
- Manopole finitura black

Accessori
- 1 leccarda
- 1 griglia piana
- 1 coppia di guide telescopiche

Funzioni cottura

True fan cooking · Master Pizza · Idro Clean · Easy Steam · Booster

- Cottura tradizionale ventilata
- Cottura tradizionale
- Cottura termoventilata 3D
- Calore dal basso ventilato
- Grill ventilato
- Grill
- Scongelamento
- Luce
- Calore dall'alto - Lievitazione 40°C
- Mantenimento in temperatura - Booster

Installazione

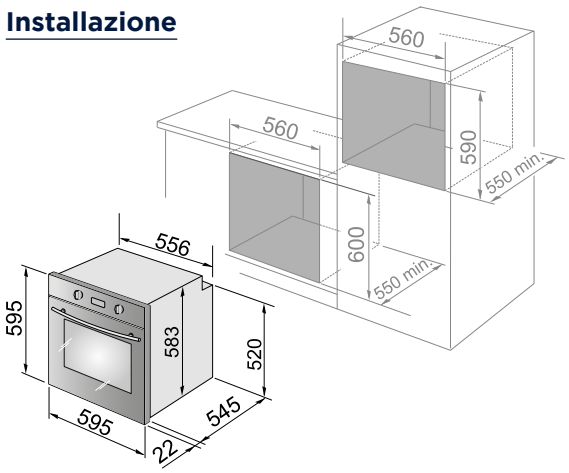

Pulizia

- Idroclean
- Smalto easy to clean

SCANSIONA per scaricare la scheda tecnica

DM 9 XLDG PPP
Forno elettrico multifunzione

EAN Code 8024651217121

VETRO NERO CON FRONTALE INOX
60 cm
Prezzo al pubblico € 739

Made In Italy



Colori disponibili



DM 9 NLDG PPP
Vetro nero
con frontale inox
EAN Code 8024651217114
Prezzo al pubblico € 739

Caratteristiche tecniche

Dimensioni
Larghezza: 595 mm
Profondità: 545 mm
Altezza: 595 mm
Cavità forno 76 litri con telai laterali

Forno
- Forno multifunzione 9 Funzioni - Classe A
- Funzione lievitazione 40°C
- Funzione Master Pizza 300°C
- Contaminuti 60'
- Porta triplo vetro con vetri interni estraibili
- Luce interna alogena
- Ventilazione tangenziale di raffreddamento

Design
- Maniglia finitura colore inox
- Manopole finitura colore inox

Accessori
- 1 leccarda
- 1 griglia piana

Funzioni cottura

Master Pizza · Idro Clean · Easy Steam

- Scongelamento
- Cottura tradizionale
- Cottura tradizionale ventilata
- Cottura termoventilata 3D
- Grill ventilato
- Calore dall'alto Lievitazione 40°C
- Calore dal basso ventilato
- Grill
- Mantenimento in temperatura - Booster

Pulizia

- Idroclean
- Smalto easy to clean

SCANSIONA per scaricare la scheda tecnica

Installazione

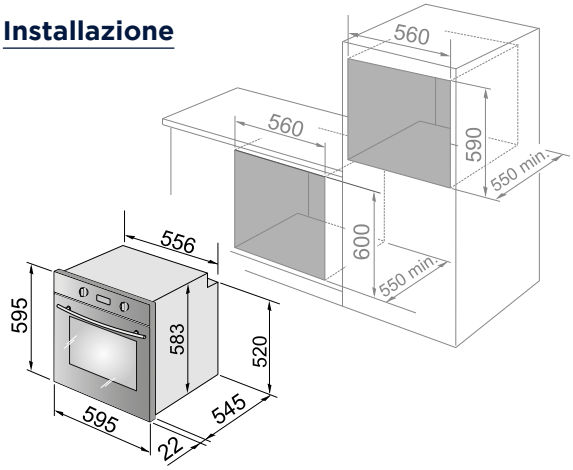





LINEA COUNTRY
STILE RUSTICO, MODERNE FUNZIONALITÀ

Per chi ama in cucina un tocco **“country chic”** e predilige le sfumature dei colori materici, la **Linea Country De’Longhi** dei forni da incasso risulta la soluzione ideale, donando agli spazi interni l’atmosfera che richiama soprattutto le case di campagna.

CM 9L AV PPP
Forno elettrico multifunzione
EAN Code 8024651212041

AVENA
60 cm
Prezzo al pubblico € 929

Made In Italy



Colori disponibili



CM 9L AN PPP
Antracite
EAN Code 8024651212058
Prezzo al pubblico € 929

Caratteristiche tecniche

Dimensioni
Larghezza: 595 mm
Profondità: 545 mm
Altezza: 595 mm
Cavità forno 74 litri con telai laterali a 7 livelli

Forno
- Forno multifunzione 9 Funzioni - Classe A
- Funzione lievitazione 40°C
- Funzione Master Pizza 300 °C
- Programmatore analogico fine cottura
- Preriscaldamento rapido
- Porta tripplo vetro con vetri interni estraibili
- Open door light
- Luce interna alogena
- Ventilazione tangenziale di raffreddamento

Design
- Maniglia finitura ottone anticato
- Manopole finitura ottone anticato

Accessori
- 1 leccarda
- 2 griglie piane
- 1 pizza stone
- 1 piatto dolci
- 1 coppia di guide telescopiche

Funzioni cottura

Master Pizza · Easy Steam · Idro Clean · True fan cooking

- Cottura tradizionale
- Cottura tradizionale ventilato
- Cottura termoventilata 3D
- Grill ventilato
- Cottura dall'alto Lievitazione 40°C
- Cottura dal basso ventilata
- Grill
- Mantenimento in temperatura - Booster
- Scongelamento

Pulizia

- Idroclean
- Smalto easy to clean

SCANSIONA per scaricare la scheda tecnica

Installazione

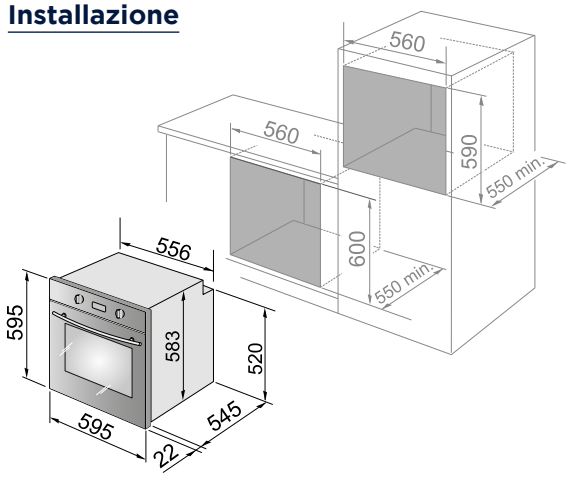

CM 9L AN
Forno elettrico multifunzione
EAN Code 8024651212034

ANTRACITE
60 cm
Prezzo al pubblico € 859

Made In Italy



Colori disponibili



CM 9L AV
Avena
EAN Code 8024651212010
Prezzo al pubblico € 859



CM 9L W
Bianco
EAN Code 8024651212119
Prezzo al pubblico € 859



CM 9L RO
Ramato
EAN Code 8024651212126
Prezzo al pubblico € 869

Caratteristiche tecniche

Dimensioni
Larghezza: 595 mm
Profondità: 545 mm
Altezza: 595 mm
Cavità forno 74 litri con telai laterali

Forno
- Forno multifunzione 9 Funzioni - Classe A
- Programmatore analogico fine cottura
- Porta doppio vetro con vetro interno estraibile
- Luce interna alogena
- Ventilazione tangenziale di raffreddamento
- Open door light

Design
- Maniglia finitura ottone anticato
- Manopole finitura ottone anticato

Accessori
- 1 leccarda
- 2 griglie piane

Funzioni cottura

Easy Steam · Idro Clean · True fan cooking · Booster

- Cottura tradizionale
- Cottura tradizionale ventilata
- Cottura termoventilata 3D
- Grill ventilato
- Calore dall'alto
- Calore dal basso ventilato
- Grill
- Mantenimento in temperatura - Booster
- Scongelamento

Installazione

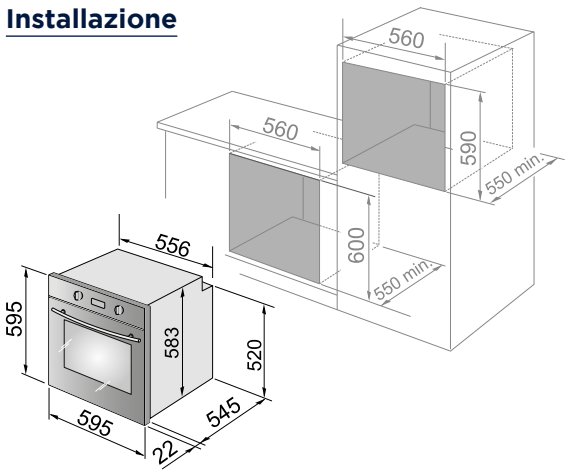

Pulizia

- Idroclean
- Smalto easy to clean

SCANSIONA per scaricare la scheda tecnica

CGV 9L AV
Forno a gas ventilato
EAN Code 8024651213888

AVENA
60 cm
Prezzo al pubblico € 919

Made In Italy



Caratteristiche tecniche

Dimensioni
Larghezza: 595 mm
Profondità: 545 mm
Altezza: 595 mm
Cavità forno 70 litri con telai laterali a 7 livelli

Forno
- Forno a gas ventilato
- Grill elettrico
- Classe energetica: A
- Orologio analogico
- Porta doppio vetro con vetro interno estraibile
- Luce interna alogena
- Ventilazione tangenziale di raffreddamento

Design
- Maniglia finitura ottone anticato
- Manopole finitura ottone anticato

Accessori
- 1 leccarda
- 1 griglia piana
- 1 griglia sagomata

Funzioni cottura

- Luce
- Calore dal basso
- Calore dal basso ventilato
- Grill
- Grill ventilato
- Cottura dall'alto

Installazione

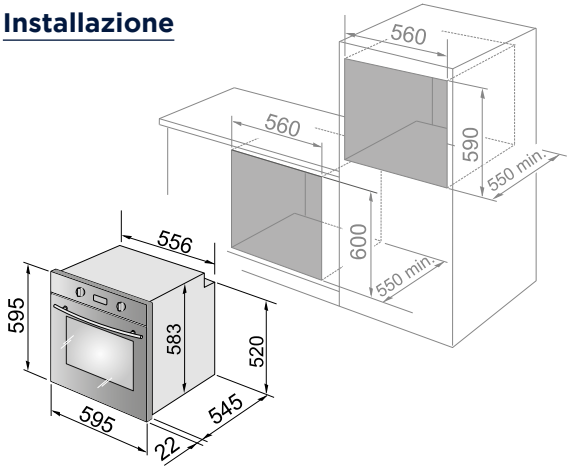

Pulizia

- Idroclean
- Smalto easy to clean

SCANSIONA
per scaricare
la scheda tecnica



LINEA FAMILY
PER DAR SPAZIO ALLA TUA FANTASIA

I Forni della **Linea Family De'Longhi** conferiscono agli spazi della tua cucina **design e tecnologia** semplice da usare.

FM 6 BL
Forno elettrico multifunzione
EAN Code 8024651213895

BIANCO
60 cm
Prezzo al pubblico € 619

Made In Italy



Colori disponibili



FM 6 NL
Nero
EAN Code 8024651213321
Prezzo al pubblico € 619

Caratteristiche tecniche

Dimensioni
Larghezza: 595 mm
Profondità: 545 mm
Altezza: 595 mm
Cavità forno 69 litri

Forno
- Forno multifunzione 9 Funzioni - Classe A
- Contaminuti 120'
- Porta doppio vetro con vetro interno estraibile
- Luce interna alogena
- Ventilazione tangenziale di raffreddamento

Design
- Manopole e maniglia in finitura metallo spazzolato

Accessori
- 1 leccarda
- 1 griglia piana

Funzioni cottura

Easy Steam · Idro Clean

- Cottura tradizionale
- Cottura tradizionale ventilata
- Calore dal basso ventilato
- Mantenimento in temperatura
- Calore dall'alto
- Calore dal basso
- Grill
- Scongelamento
- Cottura tradizionale ventilata

Installazione

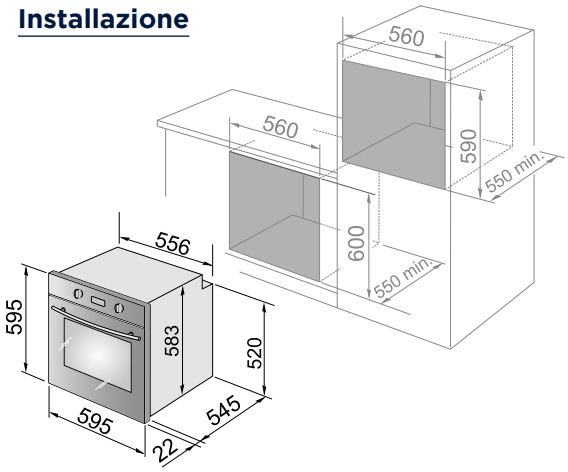

Pulizia

- Idroclean
- Smalto easy to clean

SCANSIONA per scaricare la scheda tecnica

FM 6 SL
Forno elettrico multifunzione
EAN Code 8024651213949

AVENA
60 cm
Prezzo al pubblico € 659

Made In Italy



Caratteristiche tecniche

Dimensioni
Larghezza: 595 mm
Profondità: 545 mm
Altezza: 595 mm
Cavità forno 69 litri

Forno
- Forno multifunzione 9 Funzioni - Classe A
- Contaminuti 120'
- Porta doppio vetro con vetro interno estraibile
- Luce interna alogena
- Ventilazione tangenziale di raffreddamento

Design
- Manopole finitura nero
- Maniglia finitura nera

Accessori
- 1 leccarda
- 1 griglia piana

Funzioni cottura

Easy Steam · Idro Clean

- Cottura tradizionale
- Cottura tradizionale ventilata
- Calore dal basso ventilato
- Mantenimento in temperatura
- Calore dall'alto
- Calore dal basso
- Grill
- Scongelamento
- Cottura tradizionale ventilata

Installazione

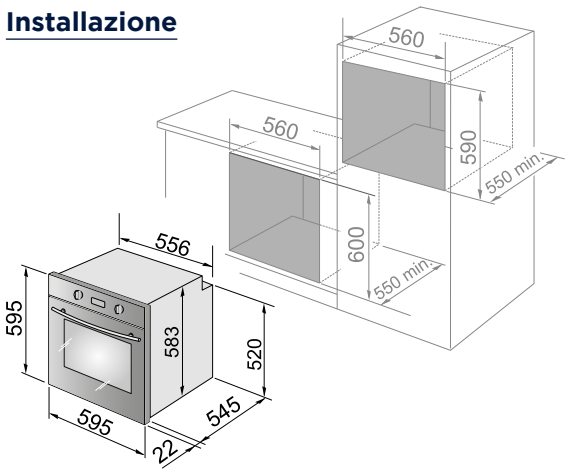

Pulizia

- Idroclean
- Smalto easy to clean

SCANSIONA per scaricare la scheda tecnica

FLM 6LNDG
Forno elettrico multifunzione
EAN Code 8024651003793

NERO
60 cm
Prezzo al pubblico € 529



Caratteristiche tecniche

Dimensioni
Larghezza: 595 mm
Profondità: 548,5 mm
Altezza: 595 mm
Cavità forno 69 litri

Forno
- Forno multifunzione 8 Funzioni - Classe A
- Programmatore digitale
- Cavità bugnata da 65 litri
- Ventilazione tangenziale di raffreddamento
- 1 luce alogena
- Porta a doppio vetro

Design
- Manopole e maniglia finitura colore nero

Accessori
- 1 leccarda
- 1 griglia piana

Colori disponibili



FLM 6LXDG
Vetro nero
con frontale inox
EAN Code 8024651003786
Prezzo al pubblico € 529

Funzioni cottura

Master Pizza

- Luce
- Scongelamento
- Cottura tradizionale ventilata
- Mantenimento in temperatura
- Calore dal basso ventilato
- Cottura tradizionale
- Grill
- Pizza

Installazione

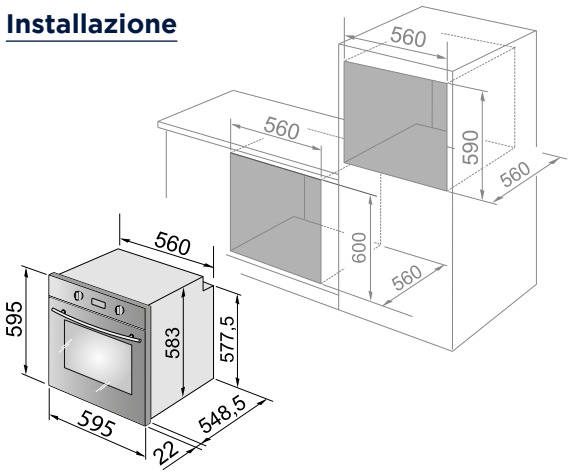

Pulizia

Smalto easy to clean

SCANSIONA
per scaricare
la scheda tecnica

FLM 6LN
Forno elettrico multifunzione
EAN Code 8024651003724

NERO
60 cm
Prezzo al pubblico € 479



Caratteristiche tecniche

Dimensioni
Larghezza: 595 mm
Profondità: 548,5 mm
Altezza: 595 mm
Cavità forno 65 litri

Forno
- Forno multifunzione 8 Funzioni - Classe A
- Contaminuti 60'
- Porta doppio vetro
- Luce interna alogena
- Ventilazione tangenziale

di raffreddamento

Design
- Manopole finitura nero
- Maniglia finitura nera

Accessori
- 1 leccarda
- 1 griglia piana

Colori disponibili



FLM 6LX
Vetro nero
con frontale inox
EAN Code 8024651003717
Prezzo al pubblico € 439

Funzioni cottura

Master Pizza

- Cottura tradizionale ventilata
- Mantenimento in temperatura
- Calore dal basso ventilato
- Cottura tradizionale
- Grill
- Pizza
- Luce
- Scongelamento

Installazione

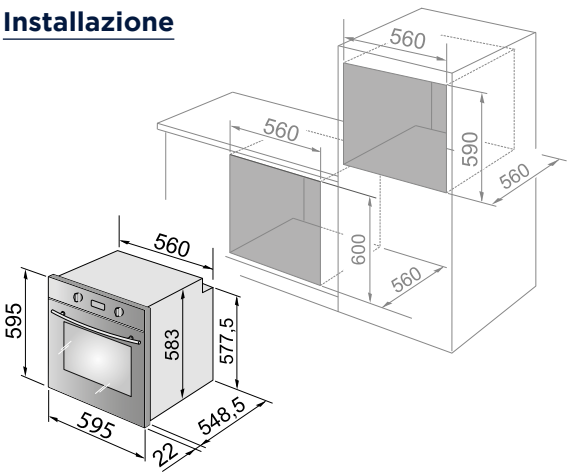

Pulizia

Smalto easy to clean

SCANSIONA
per scaricare
la scheda tecnica

46

FGE 6 NL
Forno a gas statico
EAN Code 8024651213390

NERO
60 cm
Prezzo al pubblico € 799

Made In Italy



Caratteristiche tecniche

Dimensioni
Larghezza: 595 mm
Profondità: 545 mm
Altezza: 595 mm
Cavità forno 71 litri

Forno
- Forno multifunzione 5 Funzioni - Classe A
- Contaminuti 120'
- Grill elettrico termostatato
- Porta doppio vetro con vetro interno removibile
- Luce interna alogena
- Ventilazione tangenziale di raffreddamento

Design
- Manopole finitura nero
- Maniglia finitura nera

Accessori
- 1 leccarda
- 1 griglia piana
- 1 kit girarrosto

Funzioni cottura

Girarrosto

- Calore dal basso
- Grill
- Grill con girarrosto
- Calore dal basso con girarrosto
- Luce

Pulizia

- Idroclean

SCANSIONA per scaricare la scheda tecnica

Installazione

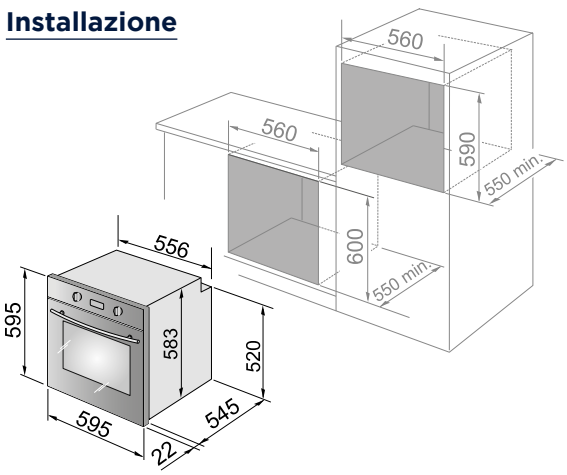

47

DL 38BG MW 25L
Forno Microonde + Grill

EAN Code 8024651003038

NERO
60 cm
Prezzo al pubblico € 609



Caratteristiche tecniche

Dimensioni
Larghezza: 595 mm
Profondità: 400 mm
Altezza: 388 mm
Peso: 18 kg
Peso Lordo: 23 kg

- 8 Programmi di cottura automatici
- Cavità interna in acciaio inox
- Litraggio: 25 L
- Microwave power: 900 W
- Zona comandi full touch
- Grill power: 1000 W
- Apertura porta a pulsante laterale
- Piatto girevole (size: 32 cm)
- Timer digitale
- AC Voltaggio: 230-240 V; 50 Hz; 2450 Mhz
- Cordonatura senza spina

Funzioni cottura

- Grill
- Microonde
- Scongelamento
- Rigenerazione

SCANSIONA per scaricare la scheda tecnica

Installazione

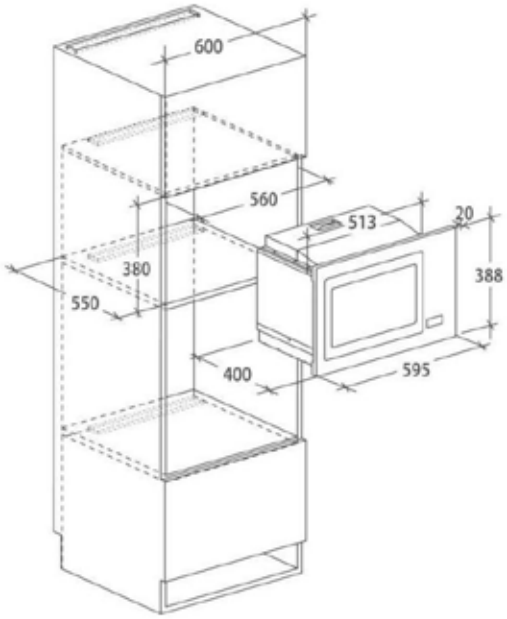

DL 38X MW 25L
Forno Microonde + Grill
EAN Code 8024651003045

ACCIAIO INOX
60 cm
Prezzo al pubblico € 399



Caratteristiche tecniche

Dimensioni
Larghezza: 595 mm
Profondità: 400 mm
Altezza: 388 mm
Peso: 17 kg
Peso Lordo: 21,5 kg

- 13 Programmi di cottura automatici
- Cavità interna in acciaio inox
- Litraggio: 25 L
- Microwave power: 900 W
- Pulsanti e quadrante di controllo
- Grill power: 1000 W
- Apertura porta a pulsante laterale
- Piatto girevole (size: 32 cm)
- Timer digitale
- AC Voltaggio: 230-240 V; 50 Hz; 2450 Mhz
- Cordonatura senza spina

Funzioni cottura

- Grill
- Microonde
- Scongelamento
- Rigenerazione

SCANSIONA per scaricare la scheda tecnica

Installazione

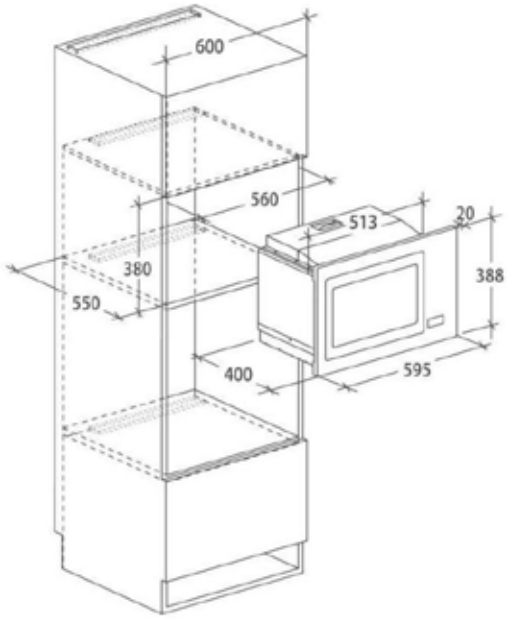

DL 38BGTC MW 24L
Forno Microonde + Grill

EAN Code 8024651216483

VETRO NERO
60 cm
Prezzo al pubblico € 699

Exclusive Kitchen



Caratteristiche tecniche

Dimensioni
Larghezza: 595 mm
Profondità: 400 mm
Altezza: 388 mm
Peso: 17 kg
Peso Lordo: 21,5 kg

- 13 Programmi di cottura automatici
- Cavità interna in acciaio inox
- Litraggio: 25 L
- Microwave power: 900 W
- Pulsanti e quadrante di controllo
- Grill power: 1000 W
- Apertura porta a pulsante laterale
- Piatto girevole (size: 32 cm)
- Timer digitale
- AC Voltaggio: 230-240 V; 50 Hz; 2450 Mhz
- Cordonatura senza spina

Funzioni cottura

- Grill
- Microonde
- Scongelamento
- Rigenerazione

SCANSIONA per scaricare la scheda tecnica

Installazione

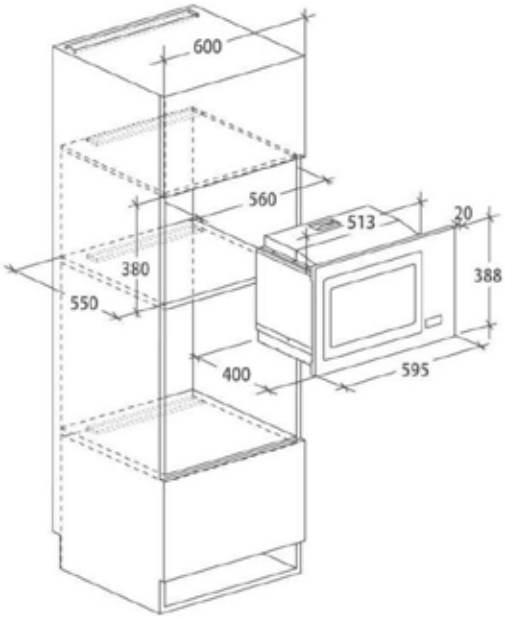

PIANI COTTURA

IL TUO TOCCO PERSONALE ALLA CUCINA

Personalizza lo spazio della tua cucina con un **Piano Cottura De’Longhi**: design e tecnologia italiani per garantirti ogni giorno efficienza nella cottura e sicurezza nell’utilizzo.

Linee

LIFE INDUZIONE
INDUZIONE
LIFE INOX
LIFE GLASS
PROFESSIONAL
DESIGN
COUNTRY
FAMILY
DOMINO
VETROCERAMICA



PIANI COTTURA INDUZIONE: TANTE FUNZIONI PER UN'ELEVATA FLESSIBILITÀ



FULL BRIDGE

La funzione **Full Bridge** consente di unire le potenze di due zone induzione, ottenendo così **un'unica ampia superficie con distribuzione uniforme di calore**.
Ideale per grandi pentole, bistecchiere e pesciere.

Sfrutta tutta la superficie delle ampie zone rettangolari: attivando la funzione **FULL BRIDGE** utilizzi **contemporaneamente più pentole** anche di forma e dimensioni diverse tra loro, senza sprecare neppure un centimetro di spazio.



CHEF COOK

Questa speciale funzione permette di gestire le fasi di cottura delle pietanze con **intensità preimpostate**, spostando semplicemente le pentole sulle varie zone.





FUNZIONE MELTING

Ideale per mantenere il cibo a temperatura costante, puoi attivare la funzione Melting anche per **sciogliere delicatamente** pietanze quali burro e cioccolato.



BOOSTER

Imposta la modalità Booster **per raggiungere la massima potenza** e far bollire l'acqua in soli 3 minuti.

DOTAZIONI TECNICHE

MULTIPOWER

Il controllo della temperatura diventa semplice e intuitivo, basta spostare la pentola per passare tra tre zone di calore con diversi livelli di potenza, senza utilizzare i comandi. Ideale per ogni fase della cottura, dalla bollitura alla preparazione di salse delicate.

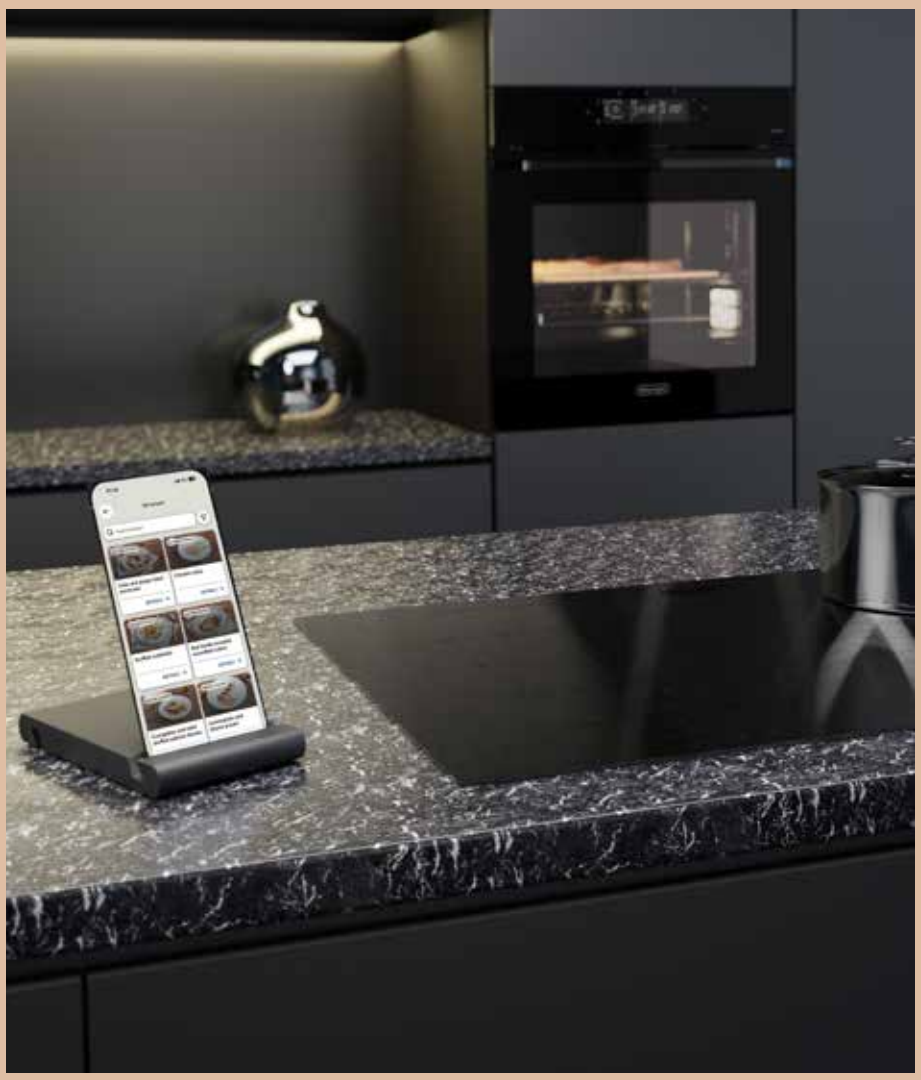

WI-FI & APP

La connettività arriva anche sui piani a induzione, con ricette guidate, consigli utili e funzioni dedicate per una nuova esperienza di cottura connessa.

FLEXY

Massima flessibilità grazie a coils avanzati che garantiscono cotture omogenee, rilevano pentole piccolissime a partire da 90 mm ed estendono l'area di cottura. Puoi usare più pentole insieme o una sola di grandi dimensioni, come una bistecchiera, adattando lo spazio a ogni tua esigenza.

EASY START

Questa speciale funzione **rileva automaticamente la pentola**, attivando istantaneamente la corrispondente zona cottura. Basterà solo regolare il livello di potenza.

INSTALLAZIONE
SEMPRE PIÙ EASY



FILO TOP

Per una perfetta integrazione del piano cottura a induzione con il piano da lavoro scegli l'installazione a filo-top. L'assenza di profili o bisellature perimetrali consente infatti **una precisa fusione tra le diverse superfici** così anche lo spostamento delle pentole sarà più facile e sicuro.

EASY SNAP-IN

Passa rapidamente **dal tuo vecchio piano a gas all'induzione** De'Longhi. Basta semplicemente appoggiarlo nell'incasso e fissarlo così con una semplice pressione. Sfrutta la comodità dell'incasso dei piani a induzione De'Longhi con larghezza 60 cm e 75 cm compatibile con i più comuni piani gas da 60 cm, ideale tanto in caso di prima installazione che di sostituzione.

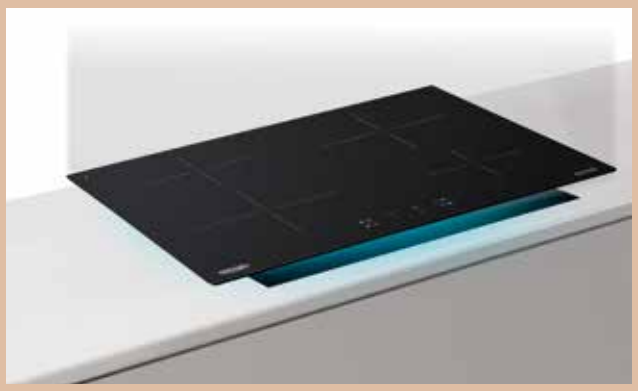

DISPLAY INTUITIVO E USER-FRIENDLY

Controlla la potenza di tutte le zone di cottura con lo **slider touch**. Veloce ed intuitivo, il **display retroilluminato** della superficie di comando in modalità stand-by diventa invisibile: il piano cottura si fonde così perfettamente con il top della cucina.



PIANI COTTURA A GAS: RESISTENZA ED EFFICIENZA



GHISA PER UNA MIGLIORE TRASMISSIONE DEL CALORE

Griglie in ghisa per consentire una migliore trasmissione del calore e garantire **resistenza anche alle più alte temperature**.
Una soluzione che rende la cucina uno spazio professionale.



BRUCIATORE A DOPPIA CORONA PER UNA MAGGIORE EFFICIENZA

Il bruciatore a doppia corona può raggiungere potenze fino a 4kW, garantendo una maggiore efficienza rispetto ai bruciatori tradizionali.
Ideale per pentole di grandi dimensioni, consente cotture accurate di tutti i tipi di alimenti.

BRUCIATORE DUAL PER UNA POTENZA DUPLICATA

Potenza e flessibilità con **due corone di fiamma** rese indipendenti da **singoli comandi a manopola**.
Passa rapidamente da 0.4 a 4.2 kW in base alle esigenze di cottura e/o alle pentole utilizzate.



RESISTENZA ANCHE ALLE PIÙ ALTE TEMPERATURE

Vetroceramica resistente alle temperature più alte, **per garantirti una perfetta cottura** anche con l’utilizzo di bistecchiere in ghisa e retine spargifiamma.



PRECISION CONTROL

Il sistema **Precision Control** consente di **regolare la potenza della fiamma**: basta semplicemente agire sulla manopola e scegliere tra i **9 livelli preimpostati** in base al tipo di preparazione.



LINEA LIFE INDUZIONE
ELEGANZA FUNZIONALE

Linee sottili ed eleganti, la perfetta fusione con il piano da lavoro e **la praticità di avere su di un'unica superficie tutte le funzioni cottura** per rendere la preparazione delle tue ricette ancora più semplice e funzionale alle tue esigenze.

SLI 906
Piano cottura induzione
EAN Code 8024651210870

VETROCERAMICA NERO
90 cm
Prezzo al pubblico € 1.599

Made In Italy



Caratteristiche tecniche

Dimensioni
Larghezza: 900 mm
Profondità: 520 mm

- Pianale in vetroceramica nero
- Comandi touch control
- Display retro illuminato a scomparsa
- 6 zone cottura, di cui:
• 2 zone cottura octa (160*180 mm) abbinabili con funzione Full Bridge
• 2 zone cottura octa (160*180 mm) abbinabili con funzione Full Bridge
• 2 zone cottura octa (160*180 mm) abbinabili con funzione Full Bridge
- 9 livelli di potenza per ogni zona
- Rilevazione automatica pentola Easy Start
- Programmatore fine cottura, contaminuti e cronometro
- Power Management: gestione della potenza assorbita da minimo 1,4 kW a potenza massima
- Ready to Play: il prodotto è presettato a 2,9 kW
- Anti surriscaldamento
- Anti traboccamento
- Spie calore residuo
- Installazione facile "snap-in" (senza staffe)

Collegamenti elettrici
- 220 - 240 V ac
- 380 - 415 V 2N ac
- 380 - 415 V 3N ac

- Potenza massima assorbita: 11000 W
- Cavo di alimentazione incluso
- Spina non inclusa

Funzioni

- Blocco tasti
- Full bridge
- Pausa
- Melting
- Chef cook
- Automatic Easy start

SCANSIONA per scaricare la scheda tecnica

Installazione Easy Snap In

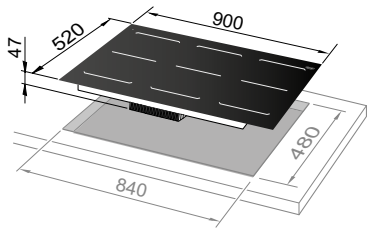

Installazione filotop

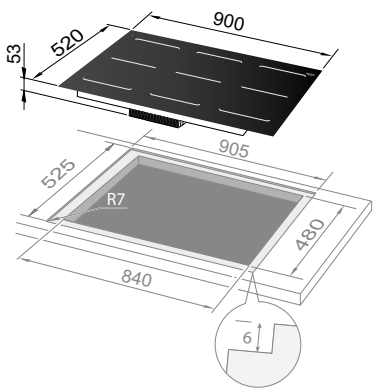

*Installabile anche nel vano incasso 84*48 cm in sostituzione del piano a gas*

SLI 905
Piano cottura induzione
EAN Code 8024651210863

VETROCERAMICA NERO
90 cm
Prezzo al pubblico € 1.529

Made In Italy

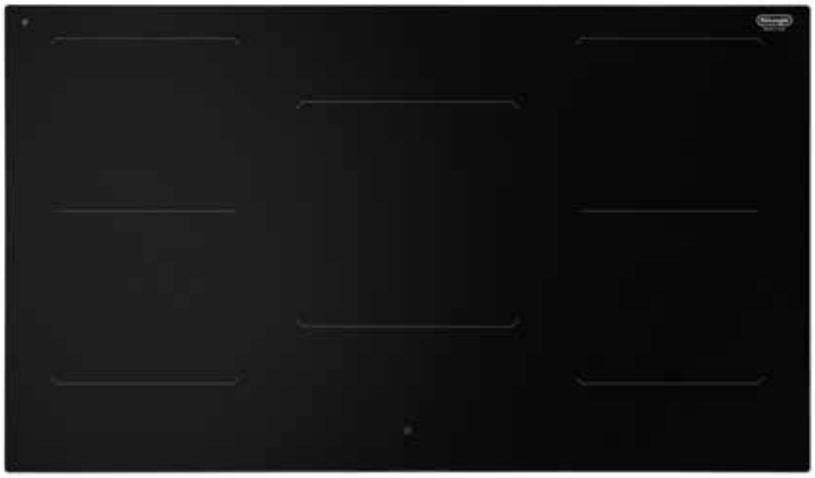

Caratteristiche tecniche

Dimensioni
Larghezza: 900 mm
Profondità: 520 mm

- Pianale in vetroceramica nero
- Comandi touch control
- Display retro illuminato a scomparsa
- 5 zone cottura, di cui:
• 2 zone cottura octa (160*180 mm) abbinabili con funzione Full Bridge
• 2 zone cottura octa (160*180 mm) abbinabili con funzione Full Bridge
• 1 zona cottura circolare Ø 250 mm
- 9 livelli di potenza per ogni zona
- Rilevazione automatica pentola Easy Start
- Funzione riscaldamento veloce
- Funzione pausa
- Programmatore fine cottura, contaminuti e cronometro
- Power Management: gestione della potenza assorbita da minimo 1,4 kW a potenza massima
- Anti surriscaldamento
- Anti traboccamento
- Spie calore residuo

Collegamenti elettrici
- 220 - 240 V ac
- 380 - 415 V 2N ac
- 380 - 415 V 3N ac

- Potenza massima assorbita: 10400 W
- Cavo di alimentazione incluso
- Spina non inclusa

Funzioni

- Blocco tasti
- Pausa
- Chef cook
- Full bridge
- Melting
- Automatic Easy start

SCANSIONA per scaricare la scheda tecnica

Installazione Easy Snap In

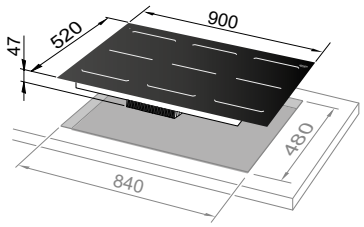

Installazione filotop

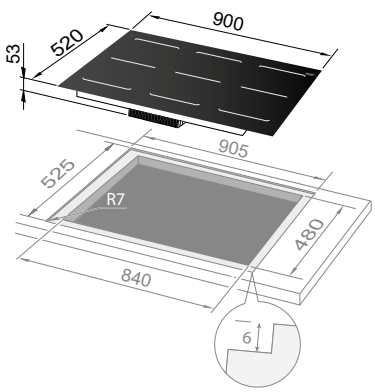

*Installabile anche nel vano incasso 84*48 cm in sostituzione del piano a gas*

SLI 302
Piano cottura induzione
EAN Code 8024651210764

VETROCERAMICA NERO
30 cm
Prezzo al pubblico € 769

Made In Italy



Caratteristiche tecniche

Dimensioni
Larghezza: 300 mm
Profondità: 520 mm

- Pianale in vetroceramica nero
- Comandi touch control
- Display retro illuminato a scomparsa
- 2 zone cottura octa (160*180 mm) abbinabili con funzione Full Bridge
- 9 livelli di potenza per ogni zona
- Rilevazione automatica pentola Easy Start
- Programmatore fine cottura, contaminuti e cronometro
- Power Management: gestione della potenza assorbita da minimo 1,4 kW a potenza massima
- Ready to Play: il prodotto è presettato a 2,9 kW
- Anti surriscaldamento
- Anti traboccamento
- Spie calore residuo

Collegamenti elettrici
- 220 - 240 V ac
- 380 - 415 V 2N ac
- 380 - 415 V 3N ac

- Potenza massima assorbita: 3700 W
- Cavo di alimentazione incluso
- Spina non inclusa

Funzioni

- Blocco tasti
- Full bridge
- Pausa
- Melting
- Chef cook
- Automatic Easy start

Installazione Easy Snap In

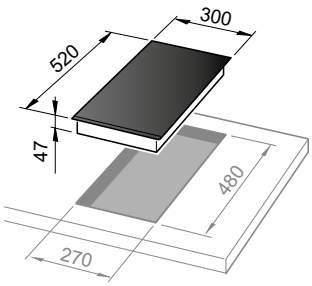

Installazione filotop

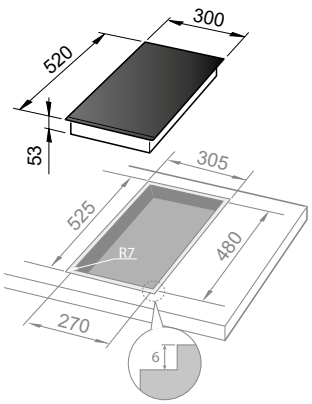

SCANSIONA
per scaricare
la scheda tecnica



NUOVE TECNOLOGIE LINEA LIFE INDUZIONE

La linea LIFE si evolve con tecnologie avanzate per una cottura più precisa e intuitiva. Connettività Wi-Fi tramite app, funzione **MultiPower** per controllare la temperatura semplicemente spostando la pentola, e tecnologia **Flexy** che offre la massima flessibilità grazie ai coils combinabili, ideali sia per grandi bistecchiere sia per piccoli formati fino alle dimensioni di una moka.

LRS 804
Piano cottura induzione
EAN Code 8024651217619

VETROCERAMICA NERO
80 cm
Prezzo al pubblico € 1.099

Made In Italy

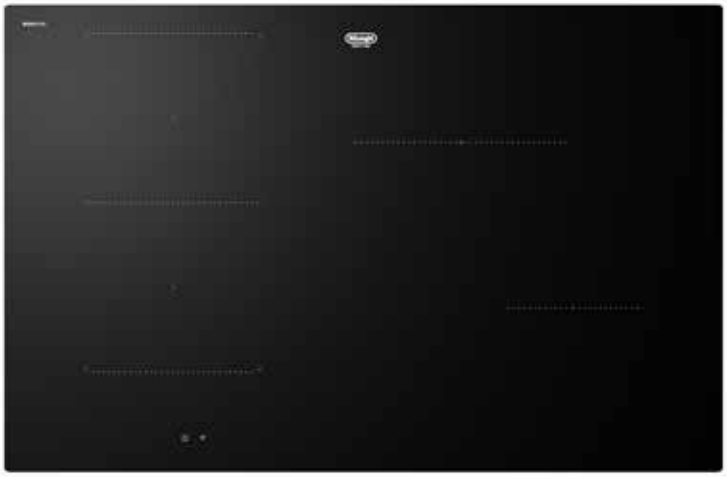

Caratteristiche tecniche

Dimensioni
Larghezza: 800 mm
Profondità: 520 mm

- Pianale in vetroceramica nero
- Comandi touch control
- Connectivity (Wifi)
- Display retro illuminato a scomparsa
- Slider dedicato ad ogni zona cottura
- 4 zone cottura, di cui:
  • 2 zone cottura octa (200*185 mm) abbinabili con funzione Full Bridge
  • 1 zona cottura circolare Ø 150 mm
  • 1 zona cottura circolare Ø 240 mm
- 15 livelli di potenza per ogni zona
- 3 speciali funzioni
- (Melting, Simmer, Boiling)
- Rilevazione automatica pentola Easy Start
- Funzioni Timer e Pausa
- Power Management: gestione della
- potenza assorbita da minimo 2kW
- a potenza massima
- Anti surriscaldamento
- Anti traboccamento
- Spie calore residuo

Collegamenti elettrici
- 220 - 240 V ac
- 380 - 415 V 2N ac
- 380 - 415 V 3N ac

Potenza massima assorbita: 7400 W
Cavo di alimentazione incluso
Spina non inclusa

Installazione Easy Snap In

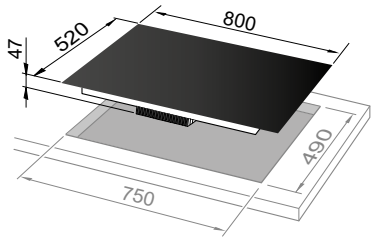

Installazione filotop

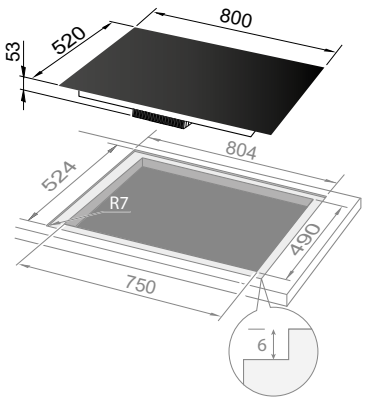

Funzioni

- Multipower
- Pausa
- Boiling
- Full bridge
- Simmering
- Melting
- Blocco tasti
- Automatic Easy start

SCANSIONA per scaricare la scheda tecnica

LRS 754
Piano cottura induzione
EAN Code 8024651217602

VETROCERAMICA NERO
75 cm
Prezzo al pubblico € 1.079

Made In Italy



Caratteristiche tecniche

Dimensioni
Larghezza: 750 mm
Profondità: 520 mm

- Pianale in vetroceramica nero
- Comandi touch control
- Connectivity (Wifi)
- Display retro illuminato a scomparsa
- Slider dedicato ad ogni zona cottura
- 4 zone cottura, di cui:
  • 2 zone cottura octa (200*185 mm)
- abbinabili con funzione Full Bridge
  • 2 zone cottura octa (200*185 mm) abbinabili con funzione Full Bridge
- 15 livelli di potenza per ogni zona
- 3 speciali funzioni
- (Melting, Simmer, Boiling)
- Rilevazione automatica pentola Easy Start
- Funzioni Timer e Pausa
- Power Management: gestione della
- potenza assorbita da minimo 2kW
- a potenza massima
- Anti surriscaldamento
- Anti traboccamento
- Spie calore residuo

Collegamenti elettrici
- 220 - 240 V ac
- 380 - 415 V 2N ac
- 380 - 415 V 3N ac

- Potenza massima assorbita: 7400 W
- Cavo di alimentazione incluso
- Spina non inclusa

Installazione Easy Snap In

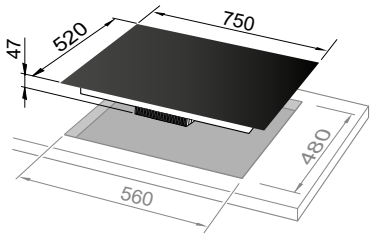

Installazione filotop

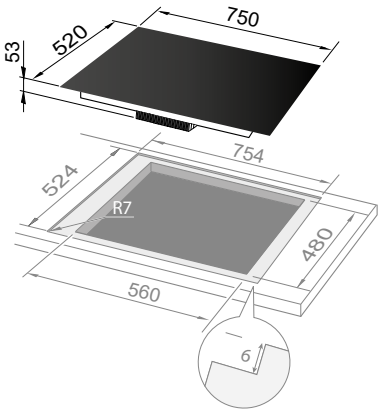

*Installabile anche nel vano incasso 56*48 cm in sostituzione del piano a gas*

Funzioni

- Multipower
- Pausa
- Boiling
- Full bridge
- Simmering
- Melting
- Blocco tasti
- Automatic Easy start

SCANSIONA per scaricare la scheda tecnica

LRS 604
Piano cottura induzione
EAN Code 8024651217596

VETROCERAMICA NERO
60 cm
Prezzo al pubblico € 1.019

Made In Italy



Caratteristiche tecniche

Dimensioni
Larghezza: 600 mm
Profondità: 520 mm

- Pianale in vetroceramica nero
- omandi touch control
- Connectivity (Wifi)
- Display retro illuminato a scomparsa
- Slider dedicato ad ogni zona cottura
- 4 zone cottura, di cui:
  • 2 zone cottura octa (200*185 mm) abbinabili con funzione Full Bridge
  • 2 zone cottura octa (200*185 mm) abbinabili con funzione Full Bridge
- 15 livelli di potenza per ogni zona
- 3 speciali funzioni (Melting, Simmer, Boiling)
- Rilevazione automatica pentola Easy Start
- Funzioni Timer e Pausa
- Power Management: gestione della potenza assorbita da minimo 2kW a potenza massima
- Anti surriscaldamento
- Anti traboccamento
- Spie calore residuo

Collegamenti elettrici
- 220 - 240 V ac
- 380 - 415 V 2N ac
- 380 - 415 V 3N ac

- Potenza massima assorbita: 7400 W
- Cavo di alimentazione incluso
- Spina non inclusa

Installazione Easy Snap In

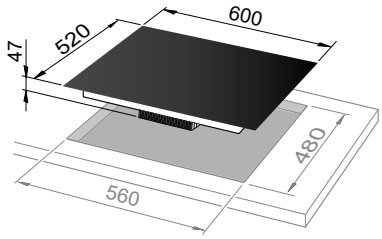

Installazione filotop

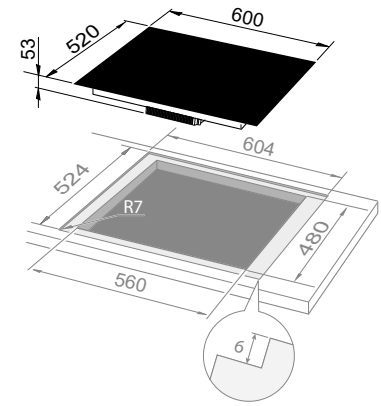

Funzioni

- Multipower
- Pausa
- Boiling
- Full bridge
- Simmering
- Melting
- Blocco tasti
- Automatic Easy start

SCANSIONA per scaricare la scheda tecnica

LKS 808
Piano cottura induzione
EAN Code 8024651217640

VETROCERAMICA NERO
80 cm
Prezzo al pubblico € 1.279

Made In Italy



Caratteristiche tecniche

Dimensioni
Larghezza: 800 mm
Profondità: 520 mm

- Pianale in vetroceramica nero Matte
- Comandi touch control
- Connectivity (Wifi)
- Display retro illuminato a scomparsa
- Slider dedicato ad ogni zona cottura
- 8 differenti zone di cottura
  • 4 zone cottura mini coil (200*90 mm)
  • 4 zone cottura mini coil (200*90 mm)
  min pan detection 9cm
- 15 livelli di potenza per ogni zona
- 3 speciali funzioni
  (Melting, Simmer, Boiling)
- Flexy (per adattarsi automaticamente a diverse dimensioni di pentole)
- MultiPower (per passare a 3 diverse zone di calore Low, Medium, High)
- Rilevazione automatica pentola Easy Start
- Funzioni Timer e Pausa
- Power Management: gestione della
- potenza assorbita da minimo 2kW
- Blocco tasti e sicurezza bambini
- Anti surriscaldamento
- Anti traboccamento
- Spie calore residuo

Collegamenti elettrici
- 220 - 240 V ac
- 380 - 415 V 2N ac
- 380 - 415 V 3N ac
- Potenza massima assorbita: 7400 W
- Cavo di alimentazione incluso
- Spina non inclusa

Installazione Easy Snap In

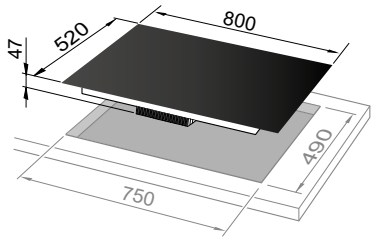

Installazione filotop

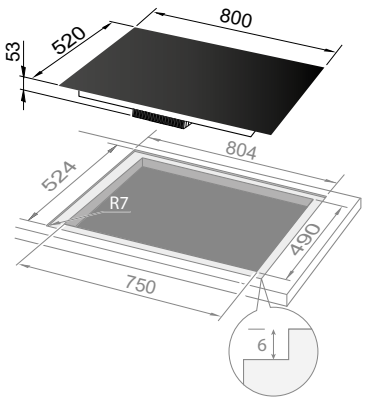

Funzioni

- Multipower
- Pausa
- Boiling
- Full bridge
- Simmering
- Melting
- Blocco tasti
- Automatic Easy start

SCANSIONA
per scaricare
la scheda tecnica

LKS 758
Piano cottura induzione
EAN Code 8024651217633

VETROCERAMICA NERO MATTE
75 cm
Prezzo al pubblico € 1.229

Made In Italy



Caratteristiche tecniche

Dimensioni
Larghezza: 750 mm
Profondità: 520 mm

- Pianale in vetroceramica nero Matte
- Comandi touch control
- Connectivity (Wifi)
- Display retro illuminato a scomparsa
- Slider dedicato ad ogni zona cottura
- 8 differenti zone di cottura
  • 4 zone cottura mini coil (200*90 mm)
  • 4 zone cottura mini coil (200*90 mm)
  min pan detection 9cm
- 15 livelli di potenza per ogni zona
- 3 speciali funzioni
  (Melting, Simmer, Boiling)
- Flexy (per adattarsi automaticamente a diverse dimensioni di pentole)
- MultiPower (per passare a 3 diverse zone di calore Low, Medium, High)
- Rilevazione automatica pentola Easy Start
- Funzioni Timer e Pausa
- Power Management: gestione della potenza assorbita da minimo 2kW
- Blocco tasti e sicurezza bambini
- Anti surriscaldamento
- Anti traboccamento
- Spie calore residuo

Collegamenti elettrici
- 220 - 240 V ac
- 380 - 415 V 2N ac
- 380 - 415 V 3N ac
- Potenza massima assorbita: 7400 W
- Cavo di alimentazione incluso
- Spina non inclusa

Funzioni

Multipower
Pausa
Boiling
Full bridge
Simmering
Melting
Blocco tasti
Automatic Easy start

SCANSIONA per scaricare la scheda tecnica

Installazione Easy Snap In

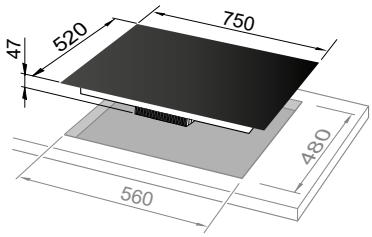

Installazione filotop

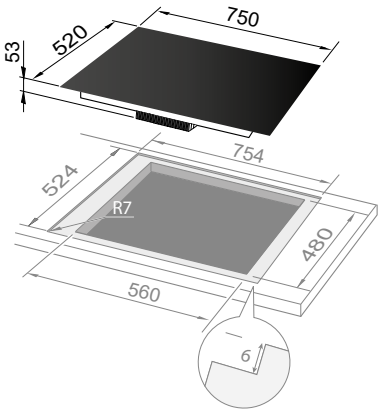

*Installabile anche nel vano incasso 56*48 cm in sostituzione del piano a gas*

LKS 608
Piano cottura induzione
EAN Code 8024651217626

VETROCERAMICA NERO
60 cm
Prezzo al pubblico € 1.019

Made In Italy



Caratteristiche tecniche

Dimensioni
Larghezza: 600 mm
Profondità: 520 mm

- Pianale in vetroceramica nero Matte
- Comandi touch control
- Connectivity (Wifi)
- Display retro illuminato a scomparsa
- Slider dedicato ad ogni zona cottura
- 8 differenti zone di cottura
  - 4 zone cottura mini coil (200*90 mm)
  - 4 zone cottura mini coil (200*90 mm)

  min pan detection 9cm
- 15 livelli di potenza per ogni zona
- 3 speciali funzioni
  (Melting, Simmer, Boiling)
- Flexy (per adattarsi automaticamente a diverse dimensioni di pentole)
- MultiPower (per passare a 3 diverse zone di calore Low, Medium, High)
- Rilevazione automatica pentola Easy Start
- Funzioni Timer e Pausa
- Power Management: gestione della potenza assorbita da minimo 2kW
- Blocco tasti e sicurezza bambini
- Anti surriscaldamento
- Anti traboccamento
- Spie calore residuo

Collegamenti elettrici
- 220 - 240 V ac
- 380 - 415 V 2N ac
- 380 - 415 V 3N ac

- Potenza massima assorbita: 7400 W
- Cavo di alimentazione incluso
- Spina non inclusa

Funzioni

Multipower	Pausa
Boiling	Full bridge
Simmering	Melting
Blocco tasti	Automatic Easy start

Installazione Easy Snap In

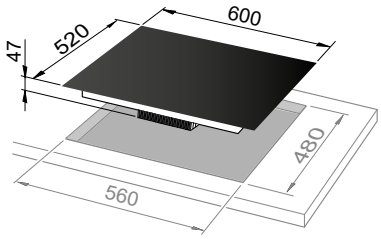

Installazione filotop

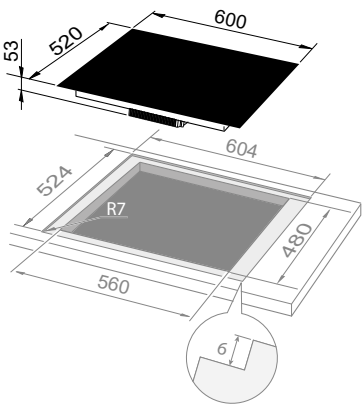

SCANSIONA
per scaricare
la scheda tecnica

68





LINEA INDUZIONE
MASSIMA FACILITÀ PER RISULTATI PERFETTI

Una linea smart per chi desidera **praticità e semplicità** in cucina.
I piani cottura della **Linea Induzione De'Longhi** uniscono la tecnologia avanzata e il design elegante: efficienza energetica, sicurezza e facilità di pulizia in un'unica soluzione minimalista che si integra perfettamente in qualsiasi stile di cucina.
Per trasformare ogni preparazione in un'esperienza unica.

PIN 95
Piano cottura induzione
EAN Code 8024651215004

VETROCERAMICA NERO
90 cm
Prezzo al pubblico € 1.239

Made In Italy



Caratteristiche tecniche

Dimensioni
Larghezza: 900 mm
Profondità: 520 mm

- Piano in vetroceramica nero
- 5 zone cottura di cui:
• 2 zone associabili con Funzione Bridge
- 9 livelli di potenza per ogni zona
- Comandi infrarosso Slider Touch Control
- Timer contaminuti e programmatore di spegnimento delle zone cottura
- Assorbimento energetico regolabile:
  - 1,4kW - 1,5kW - 1,6kW - 1,7kW
  - 1,8kW - 1,9kW - 2,0kW - 2,1kW
  - 2,2kW - 2,3kW - 2,8kW - 3,1kW
  - 3,6kW - 4,5kW - 6,0kW
- Cavo incluso

Collegamenti elettrici
- 220-240 V ac
- 380-415 V 3N ac
- 380-415 V 2N ac
- Potenza massima assorbita: 7200 W

Funzioni piano

Blocco tasti
Bridge
Pausa
Melting

SCANSIONA
per scaricare
la scheda tecnica

Installazione standard

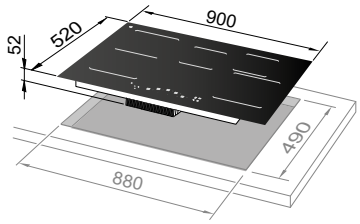

Installazione filotop

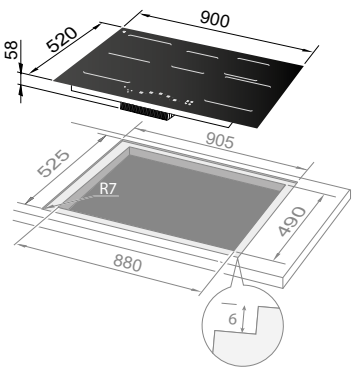

PIN 74 BRG
Piano cottura induzione

EAN Code 8024651214779

VETROCERAMICA NERO
70 cm
Prezzo al pubblico € 799

Made In Italy



Caratteristiche tecniche

Dimensioni
Larghezza: 700 mm
Profondità: 520 mm

- Piano in vetroceramica nero
- 4 zone cottura di cui:
• 3 zone ø 145 mm 1200W/1600W (booster)
• 1 zona ø 210 mm 1500W/2000W (booster)
• 2 zone associabili con Funzione Bridge
- 9 livelli di potenza per ogni zona
- Comandi infrarosso Slider Touch Control
- Indicatore di calore residuo e rilevatore presenza pentola
- Sistema antisurriscaldamento
- Sicurezza antitracimazione e rilevazione piccoli oggetti nella zona comandi
- Assorbimento energetico regolabile:
  - 1,0kW - 1,6kW - 2,2kW - 2,8kW - 3,5kW - 6kW - 6,8kW

Collegamenti elettrici
- 220-240 V ac
- 380-415 V 3N ac
- 380-415 V 2N ac

Funzioni piano

Blocco tasti
Pausa
Bridge

SCANSIONA
per scaricare
la scheda tecnica

Installazione standard

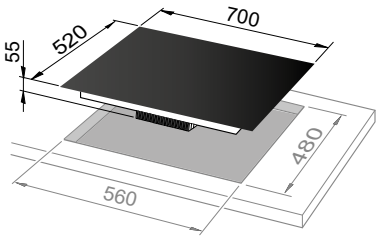

Installazione filotop

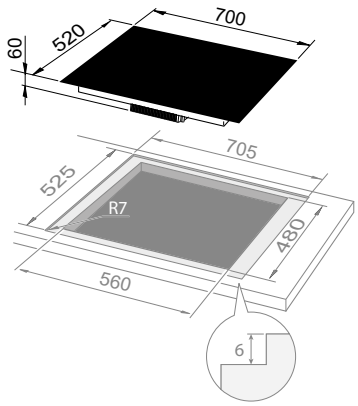

Installabile anche nel vano incasso del piano a gas da 60 cm

PIN 72
Piano cottura induzione
EAN Code 8024651411116

VETROCERAMICA NERO
70 cm
Prezzo al pubblico € 689

Made In Italy



Caratteristiche tecniche

Dimensioni
Larghezza: 700 mm
Profondità: 520 mm

- Piano in vetroceramica nero
- 4 zone di cui:
• 2 zone 145mm 1200W (1600W booster)
• 2 zone 210mm 1500W (2000W booster)
- Comandi touch control
- Timer contaminuti e programmatore di spegnimento delle zone cottura
- Regolato a 2,8 kW, regolabile a partire da 1kW
- Assorbimento energetico regolabile:
  - 1,0 kW - 1,6 kW - 2,2 kW - 2,8 kW
  - 3,5 kW - 6,0 kW - 7,2 kW
- Cavo incluso

Collegamenti elettrici
- 220-240 V AC
- 380-415 V 2N AC
- Potenza massima assorbita 7200W

Funzioni piano

Blocco tasti

Pausa

SCANSIONA
per scaricare
la scheda tecnica

Installazione standard

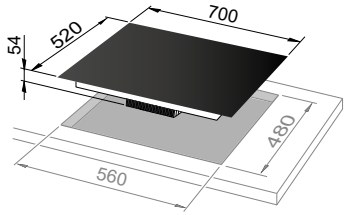

Installazione filotop

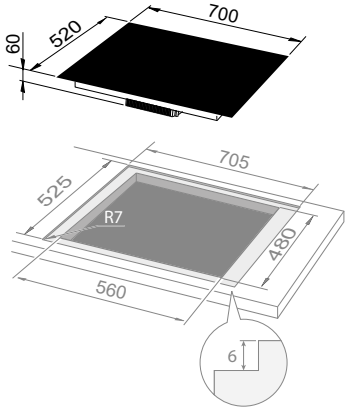

*Installabile anche nel vano incasso 56*48 cm in sostituizione del piano a gas*

PIN 65 TC
Piano cottura induzione

EAN Code 8004399039483

VETROCERAMICA NERO
60 cm
Prezzo al pubblico € 699

Made In Italy



Caratteristiche tecniche

Dimensioni
Larghezza: 580 mm
Profondità: 510 mm

- Piano in vetroceramica nero
- 4 zone cottura di cui:
• 3 zone ø 145 mm 1200W/1600W (booster)
ø min pentole 90 mm
• 1 zona ø 210 mm 1500W/2000W (booster)
ø min pentole 130 mm
• 2 zone associabili con Funzione Bridge
- Bisellatura frontale, profili inox laterali
- 9 livelli di potenza per ogni zona
- Comandi infrarosso SliderTouch Control
- Indicatore di calore residuo e rilevatore presenza pentola
- Zona cottura a spegnimento programmabile
- Sistema antisurriscaldamento
- Sicurezza antitracimazione e rilevazione piccoli oggetti nella zona comandi
- Assorbimento energetico regolabile:
- 1,0kW - 1,6kW - 2,2kW - 2,8kW - 3,5kW
- 6kW - 6,8kW
- Sostituzione facile:
vano incasso dei piani gas da 60 cm
- Vano incasso 56*48 cm per sostituzione dei piani a gas

Collegamenti elettrici
- 220-240 V ac
- 380-415 V 3N ac
- 380-415 V 2N ac
- Potenza massima assorbita:6800 W

Funzioni piano

Blocco tasti
Pausa
Bridge

SCANSIONA
per scaricare
la scheda tecnica

Installazione

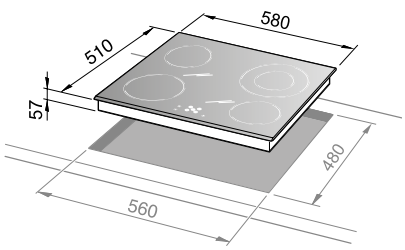

PIN 62
Piano cottura induzione
EAN Code 8024651411109

VETROCERAMICA NERO
60 cm
Prezzo al pubblico € 599

Made In Italy



Caratteristiche tecniche

Dimensioni
Larghezza: 600 mm
Profondità: 520 mm

- Piano in vetroceramica nero
- 4 zone cottura di cui:
• 2 zone 145mm 1200W (1600W booster)
• 2 zone 210mm 1500W (2000W booster)
- Comandi touch control
- Timer contaminuti e programmatore di spegnimento delle zone cottura
- Blocco tasti
- Regolato a 2,8 kW, regolabile a partire da 1kW
- Assorbimento energetico regolabile:
  - 1,0 kW - 1,6 kW - 2,2 kW -
  - 2,8 kW - 3,5 kW - 6,0 kW - 7,2 kW
- Cavo incluso

Collegamenti elettrici
- 220-240 V AC
- 380-415 V 2N AC
- Potenza massima assorbita 7200W

Funzioni piano

Blocco tasti

SCANSIONA
per scaricare
la scheda tecnica

Colori disponibili

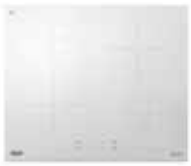

PIB 62
Vetroceramica bianco
EAN Code 8024651211457
Prezzo al pubblico € 889

Installazione

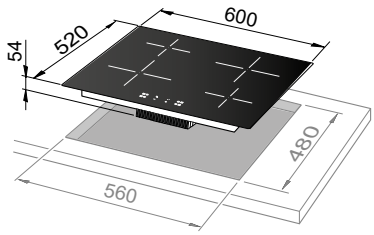

YLI 61 BG
Piano cottura induzione
EAN Code 8024651214793

VETROCERAMICA NERO
60 cm
Prezzo al pubblico € 599

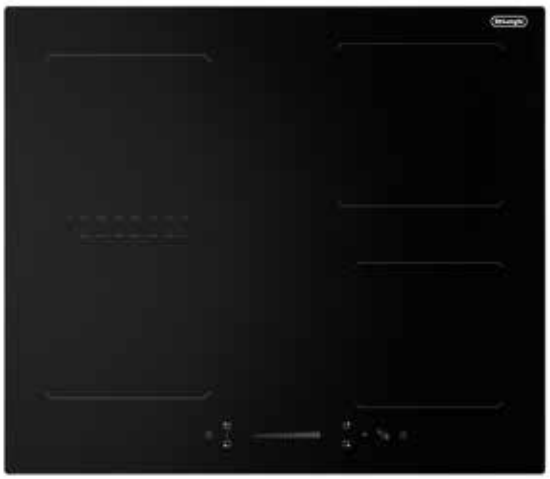

Caratteristiche tecniche

Dimensioni
Larghezza: 590 mm
Profondità: 520 mm

- Piano in vetroceramica nero
- 4 zone cottura di cui:
• 2 zone 145mm 1200W (1600W booster)
• 2 zone 210mm 1500W (2000W booster)
- Comandi Touch Control
- Timer contaminuti e programmatore di spegnimento delle zone cottura
- Regolato a 2,8 kW, regolabile a partire da 1kW
- Cavo incluso
- Assorbimento energetico regolabile:
  - 1,0 kW - 1,6 kW - 2,2 kW
  - 2,8 kW - 3,5 kW - 6,0 kW - 7,2 kW

Collegamenti elettrici
- 220-240 V AC
- 380-415 V 2N AC
- Potenza massima assorbita 7200W

Funzioni piano

Blocco tasti

Bridge

SCANSIONA
per scaricare
la scheda tecnica

Installazione

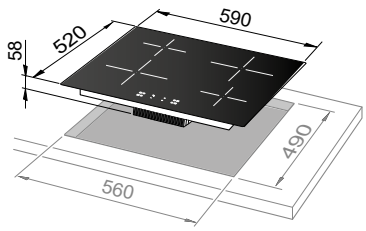

BRI 60
Piano cottura induzione
EAN Code 8024651216353

VETROCERAMICA NERO
60 cm
Prezzo al pubblico € 499



Caratteristiche tecniche

Dimensioni
Larghezza: 590 mm
Profondità: 520 mm

- Piano induzione 60cm vetroceramica nero con 4 zone (circolari)
- 9 livelli di potenza + Booster
  1 zone 210mm 2300W (3000W booster)
  1 zone 160mm 1200W (1500W booster)
  1 zone 180mm 1800W (2100W booster)
  1 zone 160mm 1200W (1500W booster)
- Comandi touch control posizione centrale
- Timer contaminuti
- programmatore di spegnimento delle zone cottura
- Funzione pausa
- Blocco tasti Child Lock
- Avviso anti surriscaldamento
- avviso anti traboccamento
- spia calore residuo
- Cavo incluso 1m, spina NON inclusa
- Potenza massima assorbita 7200W
- ENERGY CONTROL: 2.5 kW – 3.5 kW – 4.5 kW – 5.5 kW - 7,2kW.

Funzioni piano

Blocco tasti

Pausa

SCANSIONA
per scaricare
la scheda tecnica

Installazione Easy Snap In

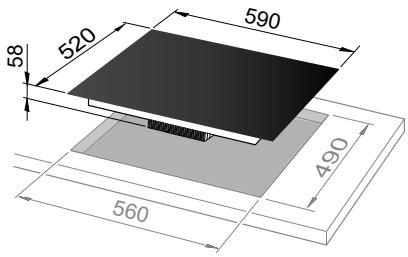



LINEA LIFE INOX
RAFFINATA E RESISTENTE

La tradizionale cottura a gas incontra **l'eleganza e la praticità** dell'acciaio inox spazzolato 8/10. La Linea Life Inox comprende piani cottura con larghezze variabili, da 60 cm fino a 90 cm.

NSL 590D X
Piano a gas
EAN Code 8024651211044

ACCIAIO INOX
90 cm
Prezzo al pubblico € 799

Made In Italy



Caratteristiche tecniche

Dimensioni
Larghezza: 900 mm
Profondità: 510 mm

- Pianale in acciaio inox
- 5 bruciatori a gas di cui 1 bruciatore dual da 4,2 kW
- Griglie in ghisa
- Griglia riduzione
- Teste bruciatori smaltate nero opaco
- Manopole finitura metallo spazzolato
- Serigrafia laser

SCANSIONA per scaricare la scheda tecnica

Installazione

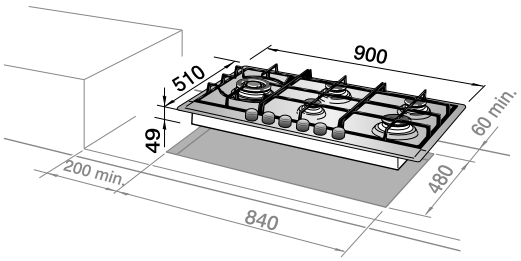

NSL 590 X
Piano a gas
EAN Code 8024651211037

ACCIAIO INOX
90 cm
Prezzo al pubblico € 719

Made In Italy



Caratteristiche tecniche

Dimensioni
Larghezza: 900 mm
Profondità: 510 mm

- Pianale in acciaio inox
- 5 bruciatori a gas di cui 1 bruciatore doppia corona
- Griglie in ghisa
- Teste bruciatori smaltate nero opaco
- Manopole finitura metallo spazzolato
- Serigrafia laser

SCANSIONA per scaricare la scheda tecnica

Installazione

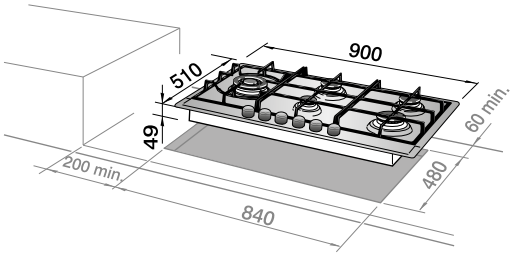

NSL 475 X
Piano a gas
EAN Code 8024651211020

ACCIAIO INOX
75 cm
Prezzo al pubblico € 739

Made In Italy



Caratteristiche tecniche

Dimensioni
Larghezza: 750 mm
Profondità: 510 mm

- Pianale in acciaio inox
- 4 bruciatori a gas di cui 1 bruciatore dual da 4,2 kW e 1 bruciatore doppia corona
- Griglie in ghisa
- Griglia riduzione
- Teste bruciatori smaltate nero opaco
- Manopole finitura metallo spazzolato
- Serigrafia laser

SCANSIONA per scaricare la scheda tecnica

Installazione

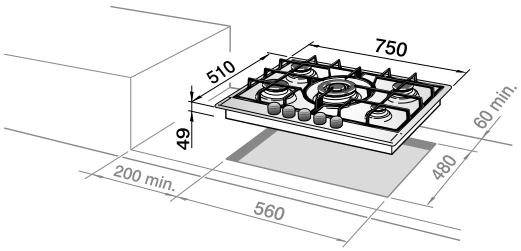

Installabile anche nel vano incasso da 60 cm

NSL 575 X
Piano a gas
EAN Code 8024651211013

ACCIAIO INOX
75 cm
Prezzo al pubblico € 669

Made In Italy



Caratteristiche tecniche

Dimensioni
Larghezza: 750 mm
Profondità: 510 mm

- Pianale in acciaio inox
- 5 bruciatori a gas di cui 1 bruciatore doppia corona
- Griglie in ghisa
- Teste bruciatori smaltate nero opaco
- Manopole finitura metallo spazzolato
- Serigrafia laser

SCANSIONA per scaricare la scheda tecnica

Installazione

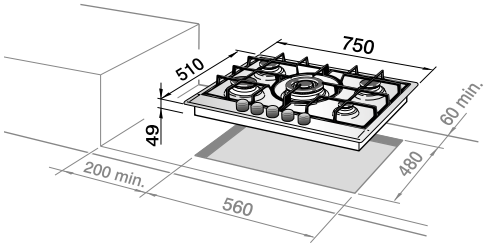

Installabile anche nel vano incasso da 60 cm

NSL 460 X
Piano a gas
EAN Code 8024651211006

ACCIAIO INOX
60 cm
Prezzo al pubblico € 539

Made In Italy



Caratteristiche tecniche

Dimensioni
Larghezza: 600 mm
Profondità: 510 mm

- Pianale in acciaio inox
- 4 bruciatori a gas di cui 1 bruciatore doppia corona
- Griglie in ghisa
- Teste bruciatori smaltate nero opaco
- Manopole finitura metallo spazzolato
- Serigrafia laser

SCANSIONA per scaricare la scheda tecnica

Installazione

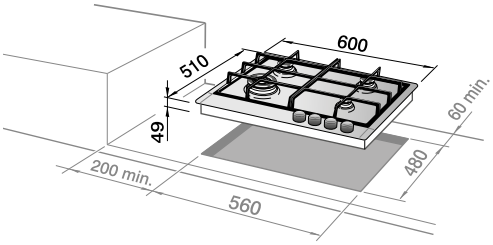



Exclusive Kitchen

LINEA LIFE GLASS
RESISTENTE AL CALORE, ESALTA IL DESIGN

La superficie gas su vetroceramica nera dona un look elegante e contemporaneo, garantendo al tempo stesso resistenza ai cicli di calore più intensi. Una combinazione di estetica, praticità e affidabilità per una cucina sempre impeccabile.

NKL 590D NCM FG
Piano a gas
EAN Code 8024651217091

VETROCERAMICA NERO
90 cm
Prezzo al pubblico € 969

Made In Italy

Exclusive Kitchen



Installazione

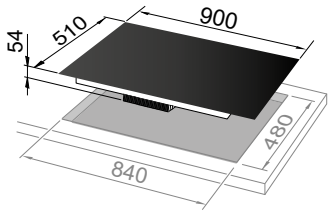

Installazione filotop

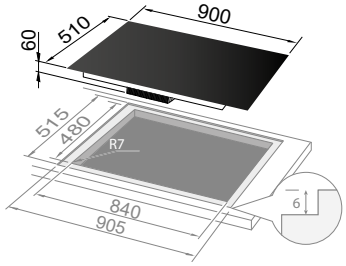

Caratteristiche tecniche

Dimensioni
Larghezza: 900 mm
Profondità: 510 mm

- Pianale in vetroceramica nero
- 5 bruciatori a gas di cui
  1 bruciatore doppia corona
- Griglie in ghisa
- Teste bruciatori smaltate nero opaco
- Manopole finitura metallo spazzolato

High Resistance
Durable Ceramic Glass

SCANSIONA
per scaricare
la scheda tecnica

NKL 575 NCM FG
Piano a gas
EAN Code 8024651217084

VETROCERAMICA NERO
75cm
Prezzo al pubblico € 859

Made In Italy

Exclusive Kitchen



Installazione

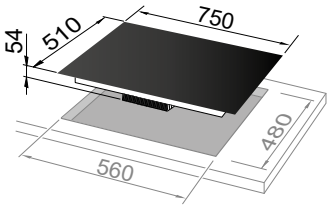

Installazione filotop

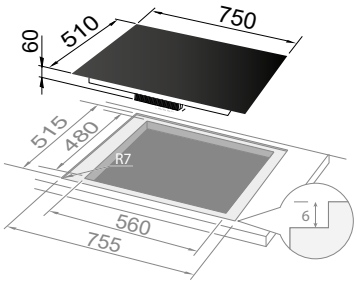

Caratteristiche tecniche

Dimensioni
Larghezza: 750 mm
Profondità: 510 mm

- Pianale in vetroceramica nero
- 5 bruciatori a gas di cui
  1 bruciatore doppia corona
- Griglie in ghisa
- Teste bruciatori smaltate nero opaco
- Manopole finitura metallo spazzolato

High Resistance
Durable Ceramic Glass

SCANSIONA
per scaricare
la scheda tecnica

NKL 460 NCM FG
Piano a gas
EAN Code 8024651217077

VETROCERAMICA NERO
60 cm
Prezzo al pubblico € 689

Made in Italy

Exclusive Kitchen



Caratteristiche tecniche

Dimensioni
Larghezza: 600 mm
Profondità: 510 mm

- Pianale in vetroceramica nero
- 5 bruciatori a gas di cui
  1 bruciatore doppia corona
- Settaggio fiamma Precision Control
- Griglie in ghisa
- Teste bruciatori smaltate nero opaco
- Manopole finitura metallo spazzolato

High Resistance
Durable Ceramic Glass

SCANSIONA
per scaricare
la scheda tecnica

Installazione

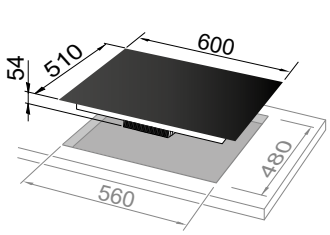

Installazione filotop

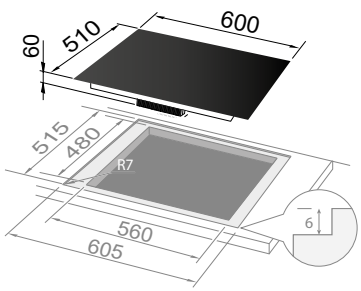





LINEA LIFE GLASS
L'ESTETICA INCONTRA LA PRATICITÀ

La capacità di resistere alle alte temperature della superficie in vetroceramica nero conferisce ai **piani cottura Life Gas on Glass** eleganza e sicurezza, mentre il settaggio della fiamma **Precision Control** offre praticità di utilizzo ad ogni esperienza culinaria.

NSL 590 NC
Piano a gas
EAN Code 8024651211303

VETROCERAMICA NERO
90 cm
Prezzo al pubblico € 899

Made In Italy



Caratteristiche tecniche

Dimensioni
Larghezza: 900 mm
Profondità: 510 mm

- Pianale in vetroceramica nero
- 5 bruciatori a gas di cui
  1 bruciatore doppia corona
- Griglie in ghisa
- Teste bruciatori smaltate nero opaco
- Manopole finitura metallo spazzolato

High Resistance
Durable Ceramic Glass

Installazione

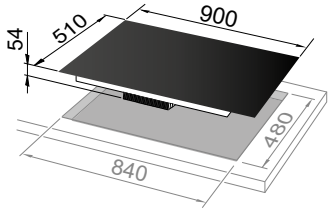

Installazione filotop

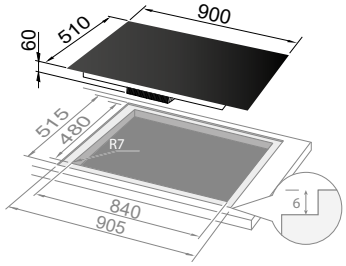

SCANSIONA
per scaricare
la scheda tecnica

NSL 590D NCM
Piano a gas
EAN Code 8024651211549

VETROCERAMICA NERO
90 cm
Prezzo al pubblico € 969

Made In Italy



Caratteristiche tecniche

Dimensioni
Larghezza: 900 mm
Profondità: 510 mm

- Pianale in vetroceramica nero
- 5 bruciatori a gas di cui
  1 bruciatore doppia corona
- Settaggio fiamma Precision Control
- Griglie in ghisa
- Teste bruciatori smaltate nero opaco
- Manopole finitura metallo spazzolato

High Resistance
Durable Ceramic Glass

Installazione

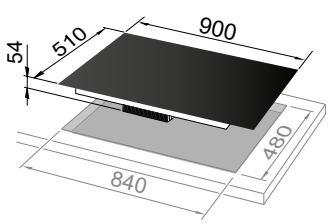

Installazione filotop

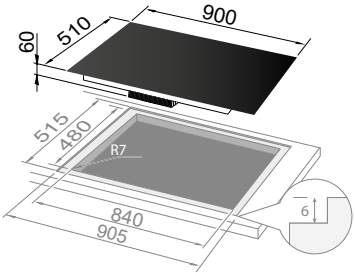

SCANSIONA
per scaricare
la scheda tecnica

NSL 575 NC
Piano a gas
EAN Code 8024651211341

VETROCERAMICA NERO
75 cm
Prezzo al pubblico € 869

Made In Italy



Caratteristiche tecniche

Dimensioni
Larghezza: 750 mm
Profondità: 510 mm

- Pianale in vetroceramica nero
- 5 bruciatori a gas di cui
  1 bruciatore doppia corona
- Griglie in ghisa
- Teste bruciatori smaltate nero opaco
- Manopole finitura metallo spazzolato

High Resistance
Durable Ceramic Glass

Installazione

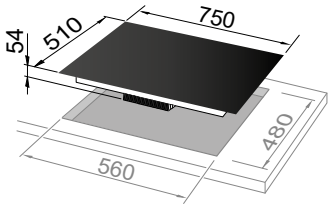

Installazione filotop

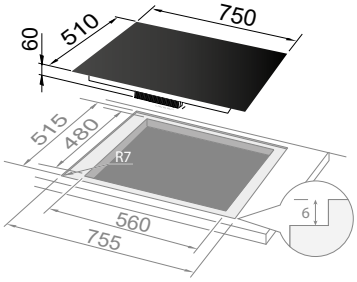

SCANSIONA
per scaricare
la scheda tecnica

Installabile anche nel vano incasso da 60 cm

NSL 575D NCM
Piano a gas
EAN Code 8024651211556

VETROCERAMICA NERO
75 cm
Prezzo al pubblico € 889

Made In Italy

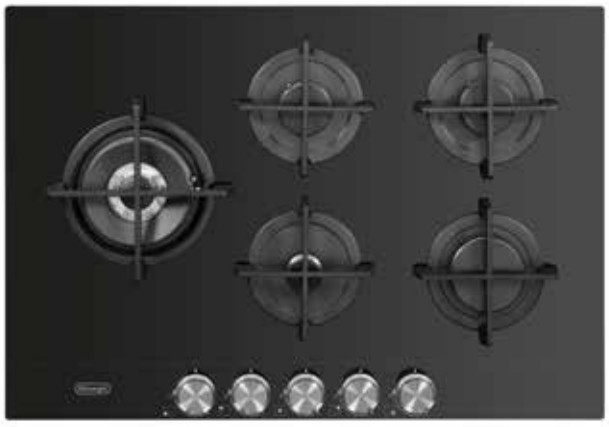

Caratteristiche tecniche

Dimensioni
Larghezza: 750 mm
Profondità: 510 mm

- Pianale in vetroceramica nero
- 5 bruciatori a gas di cui
  1 bruciatore doppia corona
- Settaggio fiamma Precision Control
- Griglie in ghisa
- Teste bruciatori smaltate nero opaco
- Manopole finitura metallo spazzolato

High Resistance
Durable Ceramic Glass

Installazione

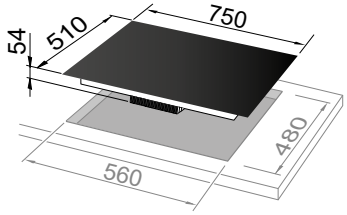

Installazione filotop

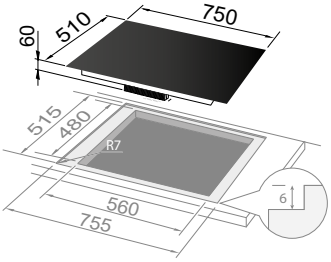

SCANSIONA
per scaricare
la scheda tecnica

Installabile anche nel vano incasso da 60 cm

NSL 460 NCM
Piano a gas
EAN Code 8024651212775

VETROCERAMICA NERO
60 cm
Prezzo al pubblico € 669

Made In Italy



Caratteristiche tecniche

Dimensioni
Larghezza: 600 mm
Profondità: 510 mm

- Pianale in vetroceramica nero
- 5 bruciatori a gas di cui
  1 bruciatore doppia corona
- Settaggio fiamma Precision Control
- Griglie in ghisa
- Teste bruciatori smaltate nero opaco
- Manopole finitura metallo spazzolato

High Resistance
Durable Ceramic Glass

SCANSIONA
per scaricare
la scheda tecnica

Installazione

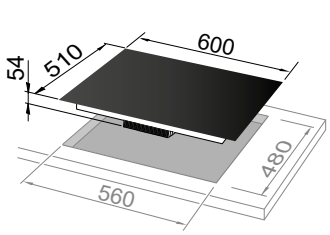

Installazione filotop

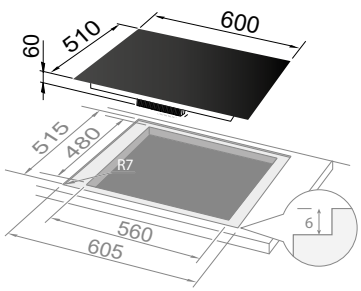

NSL 460 T
Piano a gas
EAN Code 8024651211389

VETRO TEMPERATO TORTORA
60 cm
Prezzo al pubblico € 599

Made in Italy



Caratteristiche tecniche

Dimensioni
Larghezza: 600 mm
Profondità: 510 mm

- Pianale in vetro temperato
- 4 bruciatori a gas di cui
  1 bruciatore doppia corona
- Griglie in ghisa
- Teste bruciatori smaltate nero opaco
- Manopole finitura metallo spazzolato

SCANSIONA
per scaricare
la scheda tecnica

Colori disponibili



NSL 460 B
Bianco
EAN Code 8024651211372
Prezzo al pubblico € 599



NSL 460 N
Nero
EAN Code 8024651211358
Prezzo al pubblico € 569

Installazione

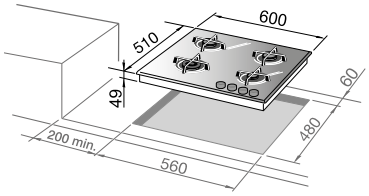





LINEA PROFESSIONAL
PRESTAZIONI STRAORDINARIE

Un tocco da vero chef negli spazi della cucina grazie alle linee squadrate e alla robustezza dei materiali. I piani a gas della **Linea Professional** uniscono **praticità e performance** nella preparazione delle tue ricette.

PLI 59 GHD
Piano a gas
EAN Code 8024651208235

ACCIAIO INOX
90 cm
Prezzo al pubblico € 669

Made In Italy



Caratteristiche tecniche

Dimensioni
Larghezza: 860 mm
Profondità: 500 mm

- Pianale in acciaio inox
- 5 bruciatori a gas di cui
  1 bruciatore doppia corona
- Griglie in ghisa
- Teste bruciatori smaltate nero opaco
- Serigrafia laser
- Manopole finitura metallo spazzolato

SCANSIONA
per scaricare
la scheda tecnica

Installazione

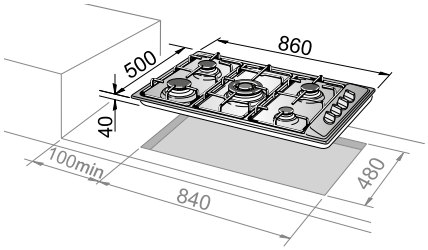

PLI 59D GHD
Piano a gas
EAN Code 8024651208303

ACCIAIO INOX
90 cm
Prezzo al pubblico € 759

Made In Italy



Caratteristiche tecniche

Dimensioni
Larghezza: 860 mm
Profondità: 500 mm

- Pianale in acciaio inox
- 5 bruciatori a gas di cui
  1 bruciatore dual da 4,2 kW
  e 1 bruciatore doppia corona
- Griglie in ghisa
- Teste bruciatori smaltate nero opaco
- Serigrafia laser
- Manopole finitura metallo spazzolato

SCANSIONA
per scaricare
la scheda tecnica

Installazione

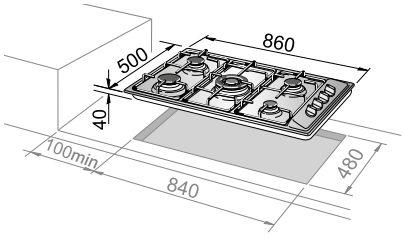

PLI 69 GHD
Piano a gas

EAN Code 8024651208310

ACCIAIO INOX
90 cm
Prezzo al pubblico € 719

Made In Italy



Caratteristiche tecniche

Dimensioni
Larghezza: 860 mm
Profondità: 500 mm

- Pianale in acciaio inox
- 6 bruciatori a gas di cui
  1 bruciatore doppia corona
- Griglie in ghisa
- Teste bruciatori smaltate nero opaco
- Serigrafia laser
- Manopole finitura metallo spazzolato

SCANSIONA
per scaricare
la scheda tecnica

Installazione

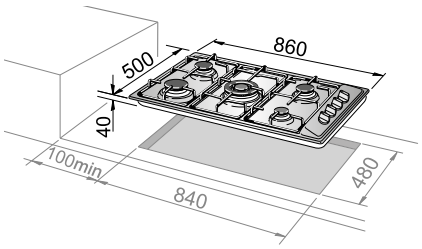

PFI 57 GH
Piano a gas
EAN Code 8024651202318

ACCIAIO INOX
70 cm
Prezzo al pubblico € 619

Made In Italy



Caratteristiche tecniche

Dimensioni
Larghezza: 680 mm
Profondità: 500 mm

- Pianale in acciaio inox
- 5 bruciatori a gas di cui
  1 bruciatore doppia corona
- Griglie in ghisa
- Teste bruciatori smaltate nero opaco
- Serigrafia laser
- Manopole finitura metallo spazzolato

SCANSIONA
per scaricare
la scheda tecnica

Colori disponibili

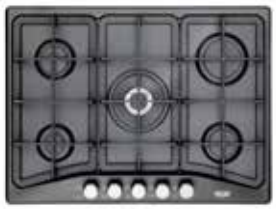

PFA 57 GH
Antracite
EAN Code 8024651202417
Prezzo al pubblico € 669

Installazione

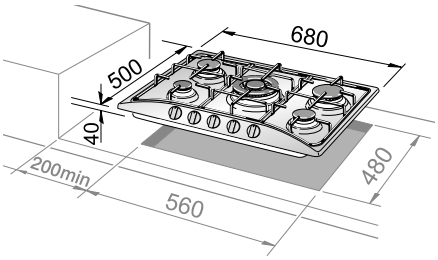

Installabile anche nel vano incasso da 60 cm

PFI 46 GH
Piano a gas
EAN Code 8024651202271

ACCIAIO INOX
60 cm
Prezzo al pubblico € 469

Made In Italy



Caratteristiche tecniche

Dimensioni
Larghezza: 580 mm
Profondità: 500 mm

- Pianale in acciaio inox
- 4 bruciatori a gas di cui
  1 bruciatore doppia corona
- Griglie in ghisa
- Teste bruciatori smaltate nero opaco
- Serigrafia laser
- Manopole finitura metallo spazzolato

SCANSIONA
per scaricare
la scheda tecnica

Colori disponibili



PFA 46 GH
Antracite
EAN Code 8024651202301
Prezzo al pubblico € 559

Installazione

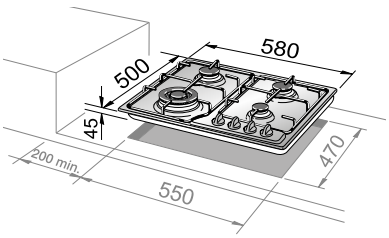





LINEA DESIGN
PER CHI AMA L'ESTETICA LINEARE

Adattarsi agli spazi della cucina con un design senza tempo: i piani cottura a gas della **Linea Design** uniscono **semplicità di utilizzo e di forme**, sempre mantenendo le promesse di una cottura efficiente.

DLI 59 DD
Piano a gas
EAN Code 8024651208259

ACCIAIO INOX
90 cm
Prezzo al pubblico € 589

Made In Italy



SCANSIONA per scaricare la scheda tecnica

Installazione

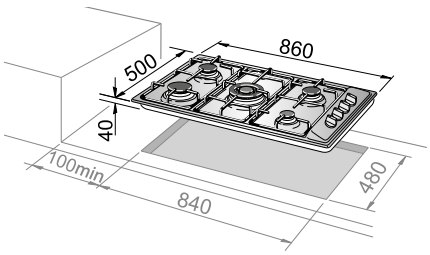

Caratteristiche tecniche

Dimensioni
Larghezza: 860 mm
Profondità: 500 mm

- Pianale in acciaio inox
- 5 bruciatori a gas di cui 1 bruciatore doppia corona
- Griglie in piattina larga finitura mat (opaca)
- Teste bruciatori smaltate nero opaco
- Serigrafia laser
- Manopole finitura metallo spazzolato

DFI 57 ASV
Piano a gas
EAN Code 8024651202431

ACCIAIO INOX
70 cm
Prezzo al pubblico € 529

Made In Italy

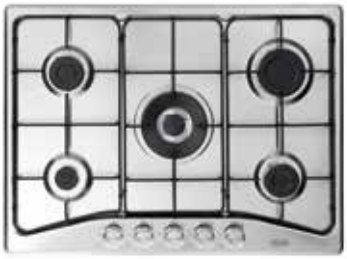

SCANSIONA per scaricare la scheda tecnica

Installazione

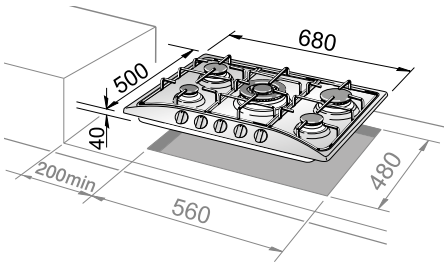

Installabile nel vano incasso da 60 cm

Caratteristiche tecniche

Dimensioni
Larghezza: 680 mm
Profondità: 500 mm

- Pianale in acciaio inox
- 5 bruciatori a gas di cui 1 bruciatore doppia corona
- Griglie finitura mat (opaca)
- Teste bruciatori smaltate nero opaco
- Serigrafia laser
- Manopole finitura metallo spazzolato

DLI 46 ASDV
Piano a gas
EAN Code 8024651202462

ACCIAIO INOX
60 cm
Prezzo al pubblico € 429

Made In Italy



SCANSIONA per scaricare la scheda tecnica

Installazione

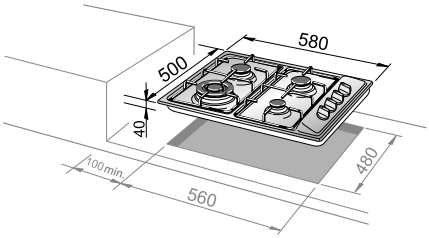

Caratteristiche tecniche

Dimensioni
Larghezza: 580 mm
Profondità: 500 mm

- Pianale in acciaio inox
- 4 bruciatori a gas di cui 1 bruciatore doppia corona
- Griglie in piattina larga finitura mat (opaca)
- Teste bruciatori smaltate nero opaco
- Serigrafia laser
- Manopole finitura metallo spazzolato

DFI 46 ASDV
Piano a gas
EAN Code 8024651202400

ACCIAIO INOX
60 cm
Prezzo al pubblico € 399

Made In Italy



SCANSIONA per scaricare la scheda tecnica

Installazione

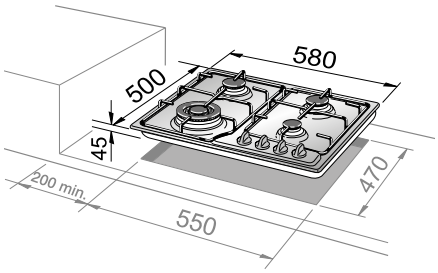

Caratteristiche tecniche

Dimensioni
Larghezza: 580 mm
Profondità: 500 mm

- Pianale in acciaio inox
- 4 bruciatori a gas di cui 1 bruciatore doppia corona
- Griglie in piattina larga finitura mat (opaca)
- Teste bruciatori smaltate nero opaco
- Serigrafia laser
- Manopole finitura metallo spazzolato

DFI 46 ASV
Piano a gas
EAN Code 8024651202424

ACCIAIO INOX
60 cm
Prezzo al pubblico € 339

Made In Italy



SCANSIONA per scaricare la scheda tecnica

Installazione

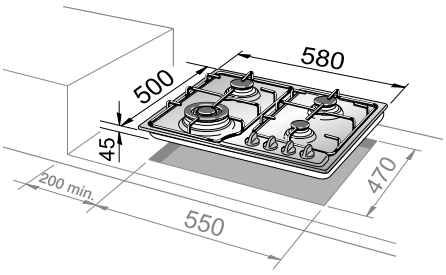

Caratteristiche tecniche

Dimensioni
Larghezza: 580 mm
Profondità: 500 mm

- Pianale in acciaio inox
- 4 bruciatori a gas
- Griglie in piattina larga finitura mat (opaca)
- Teste bruciatori smaltate nero opaco
- Serigrafia laser
- Manopole finitura metallo spazzolato



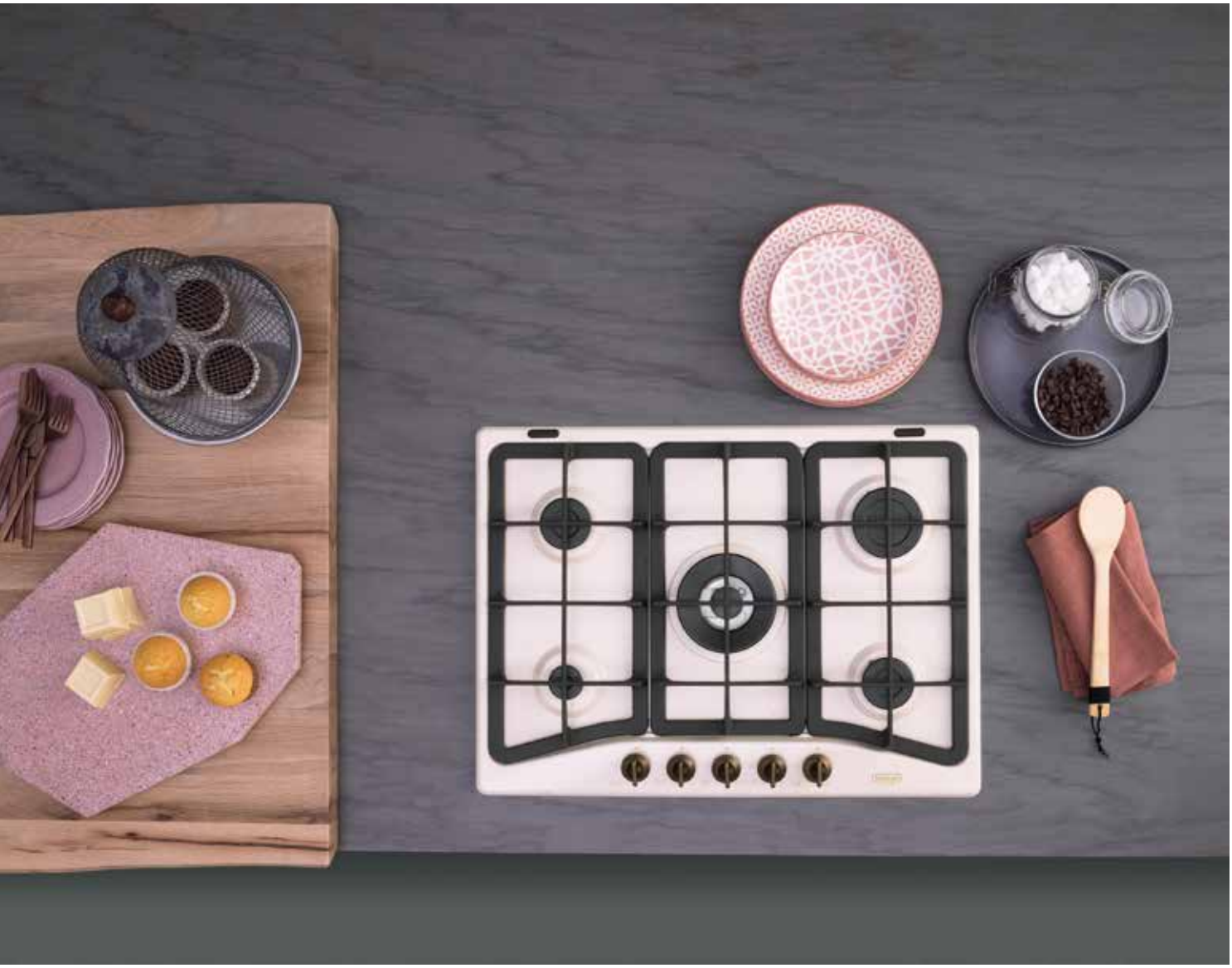

LINEA COUNTRY
STILE RUSTICO E TRADIZIONALE

Un tuffo nel **design più rustico** che dona agli spazi della cucina calore e accoglienza. I piani cottura a gas della **Linea Country** sono disponibili con larghezza da 60 cm fino a 90 cm.

AVL 59 PRO
Piano a gas
EAN Code 8024651213864

AVENA
90 cm
Prezzo al pubblico € 679

Made In Italy



Caratteristiche tecniche

Dimensioni
Larghezza: 860 mm
Profondità: 500 mm

- Pianale smaltato
- 5 bruciatori a gas di cui 1 bruciatore doppia corona
- Griglie in ghisa
- Griglia riduzione
- Teste bruciatori smaltate nero opaco

SCANSIONA per scaricare la scheda tecnica

Colori disponibili



ANL 59 PRO
Antracite
EAN Code 8024651213871
Prezzo al pubblico € 679

Installazione

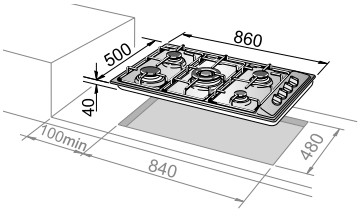

ANF 57 PRO
Piano a gas
EAN Code 8004399037687

SMALTATO ANTRACITE
70 cm
Prezzo al pubblico € 659

Made in Italy



Caratteristiche tecniche

Dimensioni
Larghezza: 680 mm
Profondità: 500 mm

- Pianale smaltato
- 5 bruciatori a gas di cui 1 bruciatore doppia corona
- Griglie in ghisa
- Teste bruciatori smaltate nero opaco
- Manopole finitura ottone anticato

SCANSIONA per scaricare la scheda tecnica

Colori disponibili



ROF 57 PRO
Ramato
EAN Code 8004399039728
Prezzo al pubblico € 689



AVF 57 PRO
Avena
EAN Code 8004399037670
Prezzo al pubblico € 659



BF 57 PRO
Bianco
EAN Code 8024651212300
Prezzo al pubblico € 659

Installazione

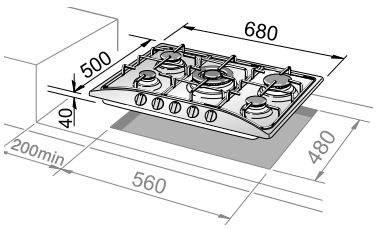

Installabile anche nel vano incasso da 60 cm

ANF 46 PRO
Piano a gas
EAN Code 8004399037656

SMALTATO ANTRACITE
60 cm
Prezzo al pubblico € 499

Made In Italy



Caratteristiche tecniche

Dimensioni
Larghezza: 580 mm
Profondità: 500 mm

- Pianale smaltato
- 4 bruciatori a gas di cui 1 bruciatore doppia corona
- Griglie in ghisa
- Teste bruciatori smaltate nero opaco
- Manopole finitura ottone anticato

SCANSIONA per scaricare la scheda tecnica

Colori disponibili



ROF 46 PRO
Ramato
EAN Code 8004399039711
Prezzo al pubblico € 529



AVF 46 PRO
Avena
EAN Code 8004399037649
Prezzo al pubblico € 499



BF 46 PRO
Bianco
EAN Code 8024651212317
Prezzo al pubblico € 499

Installazione

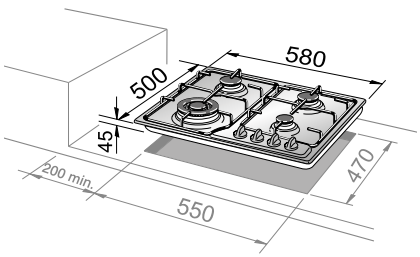



LINEA FAMILY
SEMPLICITÀ A PORTATA DI MANOPOLA

Le **tecnologie di cottura** De'Longhi sono **semplici da usare**, come quelle presenti sui piani a gas della **Linea Family**: intuitive, sono pronte per essere attivate tutti i giorni per la preparazione delle tue ricette.

FLA 59 DD
Piano a gas
EAN Code 8024651208174

ACCIAIO INOX
90 cm
Prezzo al pubblico € 519

Made In Italy



Caratteristiche tecniche

Dimensioni
Larghezza: 860 mm
Profondità: 500 mm

- Pianale in acciaio Inox
- 5 bruciatori a gas di cui 1 bruciatore doppia corona
- Griglie smaltate nero
- Teste bruciatori smaltate nero

SCANSIONA per scaricare la scheda tecnica

Colori disponibili



FLN 59 DD
Nero
EAN Code 8024651208297
Prezzo al pubblico € 589



FLT 59 DD
Terre de France
EAN Code 8024651208266
Prezzo al pubblico € 589

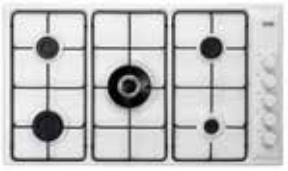

FLB 59 DD
Bianco
EAN Code 8024651208242
Prezzo al pubblico € 589

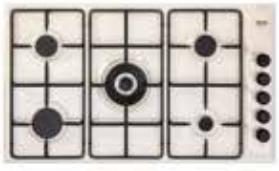

FLS 59 DD
Avena
EAN Code 8024651208228
Prezzo al pubblico € 589

Installazione

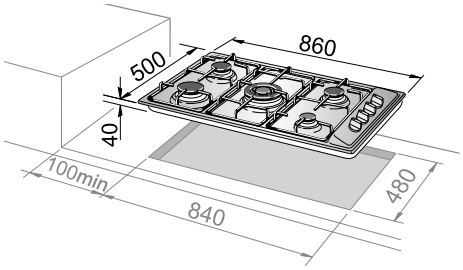

FLA 49 RD
Piano a gas

EAN Code 8024651208280

ACCIAIO INOX
90 cm
Prezzo al pubblico € 589

Made in Italy



Caratteristiche tecniche

Dimensioni
Larghezza: 860 mm
Profondità: 500 mm

- Pianale in acciaio Inox
- 4 bruciatori a gas di cui 1 bruciatore doppia corona
- Piastra elettrica (ø 145 mm)
- Griglie smaltate nero
- Teste bruciatori smaltate nero
- Serigrafia laser

Collegamenti elettrici
- 220-240 V AC
- Potenza massima assorbita 1000 W

SCANSIONA per scaricare la scheda tecnica

Installazione

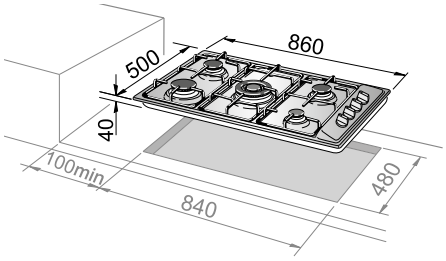

FFA 57 ASV
Piano a gas
EAN Code 8024651202097

ACCIAIO INOX
70 cm
Prezzo al pubblico € 459

Made In Italy



Caratteristiche tecniche

Dimensioni
Larghezza: 680 mm
Profondità: 500 mm

- Pianale in acciaio Inox
- 5 bruciatori a gas di cui
  1 bruciatore doppia corona
- Griglie smaltate nero
- Teste bruciatori smaltate nero
- Vano incasso dei piani da 60 cm

SCANSIONA
per scaricare
la scheda tecnica

Colori disponibili



FFS 57 ASV
Avena
EAN Code 8024651202226
Prezzo al pubblico € 499



FFT 57 ASV
Terre de France
EAN Code 8024651409366
Prezzo al pubblico € 499



FFN 57 ASV
Nero
EAN Code 8024651202141
Prezzo al pubblico € 499



FFB 57 ASV
Bianco
EAN Code 8024651202172
Prezzo al pubblico € 499

Installazione

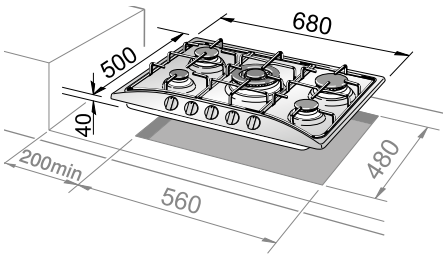

Installabile anche nel vano incasso da 60 cm

FLI 46 ASV
Piano a gas
EAN Code 8024651202127

ACCIAIO INOX
60 cm
Prezzo al pubblico € 299

Made In Italy



Caratteristiche tecniche

Dimensioni
Larghezza: 580 mm
Profondità: 500 mm

- Pianale in acciaio Inox
- 4 bruciatori a gas di cui 1 bruciatore doppia corona
- Griglie smaltate nero
- Teste bruciatori smaltate nero
- Serigrafia laser

SCANSIONA per scaricare la scheda tecnica

Installazione

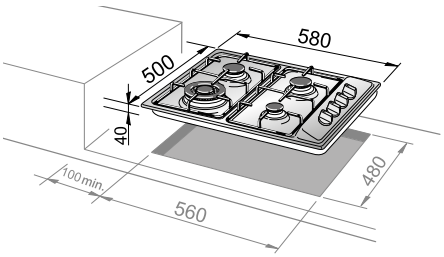

FFA 46 ASDV
Piano a gas
EAN Code 8024651202073

ACCIAIO INOX
60 cm
Prezzo al pubblico € 359

Made In Italy



Caratteristiche tecniche

Dimensioni
Larghezza: 580 mm
Profondità: 500 mm

- Pianale in acciaio Inox
- 4 bruciatori a gas di cui 1 bruciatore doppia corona
- Griglie smaltate nero
- Teste bruciatori smaltate nero
- Serigrafia laser

SCANSIONA per scaricare la scheda tecnica

Installazione

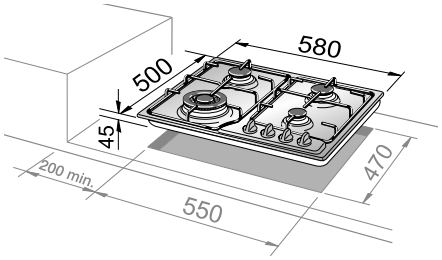

FFA 46 ASV
Piano a gas
EAN Code 8024651202080

ACCIAIO INOX
60 cm
Prezzo al pubblico € 289

Made In Italy



Caratteristiche tecniche

Dimensioni
Larghezza: 580 mm
Profondità: 500 mm

- Pianale in acciaio Inox
- 4 bruciatori a gas
- Griglie smaltate nero
- Teste bruciatori smaltate nero
- Serigrafia laser

SCANSIONA per scaricare la scheda tecnica

Colori disponibili



FFN 46 ASV
Nero
EAN Code 8024651202134
Prezzo al pubblico € 339



FFT 46 ASV
Terre de France
EAN Code 8024651409359
Prezzo al pubblico € 339



FFB 46 ASV
Bianco
EAN Code 8024651202165
Prezzo al pubblico € 339



FFS 46 ASV
Avena
EAN Code 8024651202219
Prezzo al pubblico € 339

Installazione

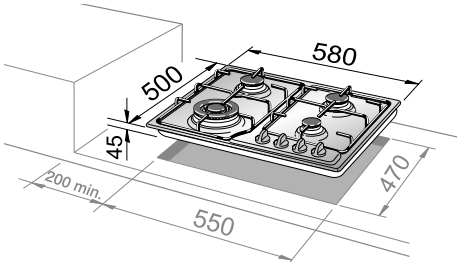

FFI 46 ER
Piano elettrico
EAN Code 8024651202110

ACCIAIO INOX
60 cm
Prezzo al pubblico € 339

Made In Italy



Caratteristiche tecniche

Dimensioni
Larghezza: 580 mm
Profondità: 500 mm

- Pianale in acciaio Inox
- 4 piastre elettriche rapide con limitatore di temperatura
  (2 ø 145 mm 1500W)
  (2 ø 180 mm 2000W)
- Serigrafia laser

Collegamenti elettrici
- 220-240 V ac
- 380-415 V 3N ac
- 380-415 V 2N ac
- Potenza massima assorbita: 7000 W

SCANSIONA per scaricare la scheda tecnica

Installazione

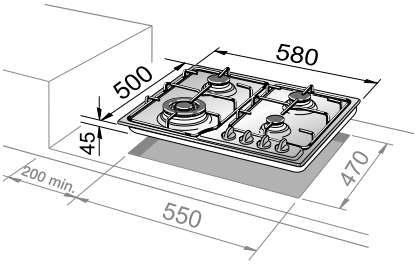

FFI 36 ER
Piano a gas
EAN Code 8024651203087

ACCIAIO INOX
60 cm
Prezzo al pubblico € 369

Made In Italy



Caratteristiche tecniche

Dimensioni
Larghezza: 580 mm
Profondità: 500 mm

- Pianale in acciaio Inox
- 3 bruciatori a gas
- Griglie smaltate nero
- 1 piastra elettrica rapida con limitatore di temperatura
  (1 ø 145 mm 1500W)
- Serigrafia laser

Collegamenti elettrici
- 220-240 V ac
- Potenza massima assorbita: 1500 W

SCANSIONA per scaricare la scheda tecnica

Installazione

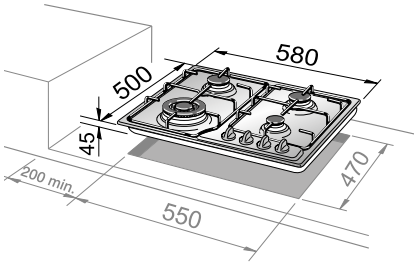





LINEA DOMINO
TECNOLOGIA E VERSATILITÀ

La possibilità di accostare **tecnologie differenti** per personalizzare al massimo il piano da lavoro in cucina: la **Linea Domino** affianca diversi sistemi di cottura per darti la possibilità di sperimentare ogni giorno ricette differenti.

PIN 32
Piano induzione
EAN Code 8024651411093

VETROCERAMICA NERO
30 cm
Prezzo al pubblico € 439

Made In Italy



Caratteristiche tecniche

Dimensioni
Larghezza: 300 mm
Profondità: 520 mm

- Pianale in vetroceramica nero
- 2 zone cottura di cui:
• 1 zona 145mm 1200W (1600W booster)
• 1 zona 210mm 1500W (2000W booster)
- Comandi touch control
- Timer contaminuti
- Programmatore di spegnimento delle zone cottura
- Blocco tasti
- Indicatore di calore residuo
- Regolato a 2,8 kW

Collegamenti elettrici
- 220 – 240 V AC
- Potenza massima assorbita 3600W
- Cavo incluso

SCANSIONA per scaricare la scheda tecnica

Installazione standard

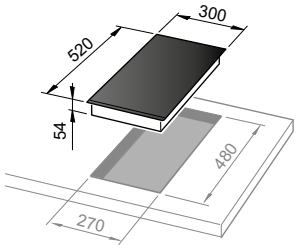

Installazione filotop

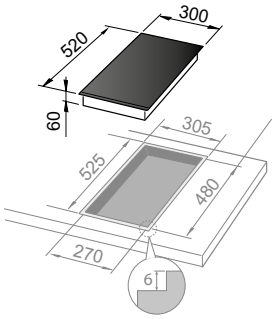

PVC 31 N
Piano elettrico
EAN Code 8024651411130

VETROCERAMICA NERO
30 cm
Prezzo al pubblico € 339

Made In Italy



Caratteristiche tecniche

Dimensioni
Larghezza: 300 mm
Profondità: 520 mm

- Pianale in vetroceramica nero
- 2 zone cottura radianti di cui:
• 1 zona doppia 180/120 mm 1700/700W
• 1 zona 140 mm 1200W
- Comandi touch control
- Funzione pausa e Blocco tasti
- Timer di spegnimento delle zone cottura
- Regolato a 2500W
- Regolabile alle potenze: da 2,5 kW fino a 2,9 KW (a step di 100W)

Collegamenti elettrici
- 220-240 V
- Potenza massima assorbita 2900W
- Cavo incluso

SCANSIONA per scaricare la scheda tecnica

Installazione Easy Snap In

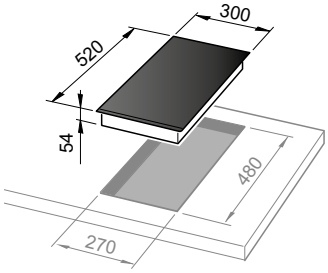

Installazione filotop

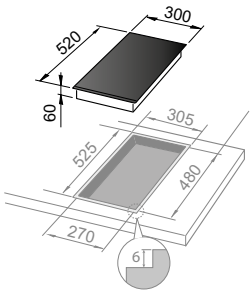

NSL 230 NC
Piano a gas
EAN Code 8024651211471

VETROCERAMICA NERO
30 cm
Prezzo al pubblico € 499

Made In Italy



Caratteristiche tecniche

Dimensioni
Larghezza: 300 mm
Profondità: 520 mm

- 2 bruciatori gas
- Griglie in ghisa
- Manopole metallo spazzolato

High Resistance
Durable Ceramic Glass

SCANSIONA
per scaricare
la scheda tecnica

Installazione standard

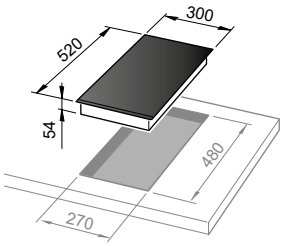

Installazione filotop

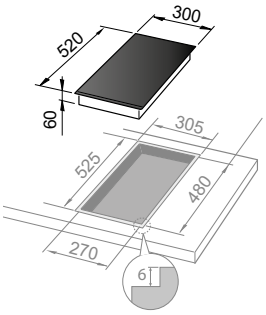

I 13 D
Piano a gas
EAN Code 8024651208358

ACCIAIO INOX
30 cm
Prezzo al pubblico € 289

Made In Italy



Caratteristiche tecniche

Dimensioni
Larghezza: 288 mm
Profondità: 510 mm

- Pianale in acciaio inox
- 1 bruciatore a gas doppia corona
- Griglie smaltate nero
- Teste bruciatori smaltate nero
- Serigrafia laser
- Manopola finitura metallo spazzolato

SCANSIONA
per scaricare
la scheda tecnica

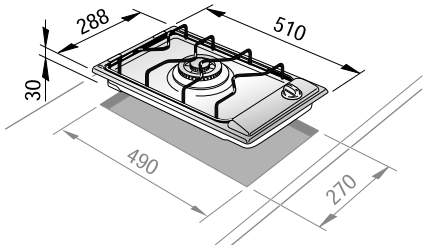

I 23 D
Piano a gas
EAN Code 8024651208327

ACCIAIO INOX
30 cm
Prezzo al pubblico € 289

Made In Italy



Caratteristiche tecniche

Dimensioni
Larghezza: 288 mm
Profondità: 510 mm

- Pianale in acciaio inox
- 2 bruciatori a gas
- Griglie smaltate nero
- Teste bruciatori smaltate nero
- Serigrafia laser
- Manopole finitura metallo spazzolato

SCANSIONA
per scaricare
la scheda tecnica

Installazione

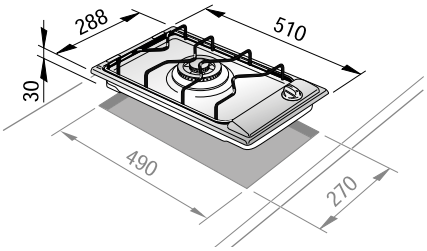

FFS 32 D
Piano a gas
EAN Code 8024651208334

ACCIAIO INOX
30 cm
Prezzo al pubblico € 329

Made In Italy



Caratteristiche tecniche

Dimensioni
Larghezza: 288 mm
Profondità: 510 mm

- Pianale smaltato
- 2 bruciatori a gas
- Griglie smaltate nero
- Teste bruciatori smaltate nero
- Serigrafia laser
- Manopole nere

SCANSIONA
per scaricare
la scheda tecnica

Installazione

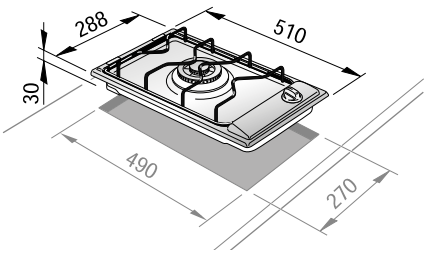

I 23-2 ER
Piano elettrico
EAN Code 8024651203490

ACCIAIO INOX
30 cm
Prezzo al pubblico € 239

Made In Italy



Installazione

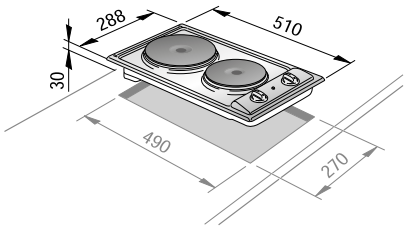

Caratteristiche tecniche

Dimensioni
Larghezza: 288 mm
Profondità: 510 mm

- Pianale in acciaio inox
- 2 piastre elettriche rapide con limitatore di temperatura di cui:
• 1 zona ø 145 mm 1500W
• 1 zona ø 180 mm 2000W
- Serigrafia laser
- Manopole finitura metallo spazzolato
- Indicatore di funzionamento

Collegamenti elettrici
- 220-240 V ac
- Potenza massima assorbita: 3500W

SCANSIONA per scaricare la scheda tecnica

FRI 13-2
Piano friggitrice
EAN Code 8024651203537

ACCIAIO INOX
30 cm
Prezzo al pubblico € 719

Made In Italy



Installazione

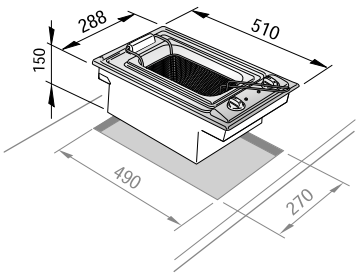

Caratteristiche tecniche

Dimensioni
Larghezza: 288 mm
Profondità: 510 mm

- Pianale in acciaio inox
- Friggitrice
- Cestello e vasca asportabili in acciaio inox
- Zona fredda
- Zona di emulsione
- Indicatore di funzionamento
- Indicatore termostato
- Coperchio in acciaio inox in dotazione
- Serigrafia laser
- Manopole finitura metallo spazzolato

Collegamenti elettrici
- 220-240 V ac
- Potenza massima assorbita: 1600W

SCANSIONA per scaricare la scheda tecnica

BQI 13-2
Piano barbecue
EAN Code 8024651203544

ACCIAIO INOX
30 cm
Prezzo al pubblico € 499

Made In Italy



Caratteristiche tecniche

Dimensioni
Larghezza: 300 mm
Profondità: 520 mm

- Pianale in acciaio inox
- Barbecue
- Vasca asportabile in acciaio inox
- Pietra lavica in dotazione
- Indicatore di funzionamento
- Serigrafia laser
- Manopola finitura metallo spazzolato

Collegamenti elettrici
- 220-240 V ac
- Potenza massima assorbita: 2400W

Installazione

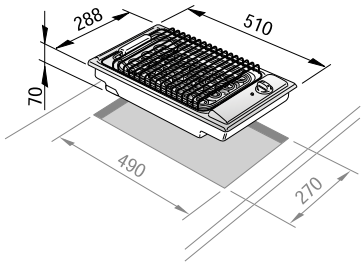

SCANSIONA per scaricare la scheda tecnica

GVI 13-2
Piano elettrico bistecchiera
EAN Code 8024651203483

VETROCERAMICA NERO CON PROFILO INOX
30 cm
Prezzo al pubblico € 499

Made In Italy



Caratteristiche tecniche

Dimensioni
Larghezza: 288 mm
Profondità: 510 mm

- Pianale in acciaio inox
- 1 zona bistecchiera vetroceramica
- Serigrafia laser
- Manopole finitura metallo spazzolato
- Indicatore di funzionamento

Collegamenti elettrici
- 220-240 V ac
- Potenza massima assorbita: 1300W

Installazione

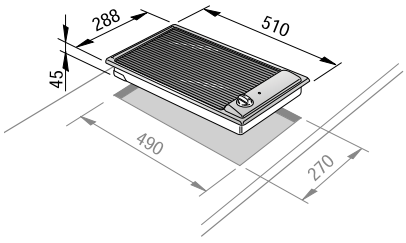

SCANSIONA per scaricare la scheda tecnica

AVI 23-2
Piano elettrico
EAN Code 8024651203476

VETROCERAMICA NERO CON PROFILO INOX
30 cm
Prezzo al pubblico € 439

Made in Italy



Caratteristiche tecniche

Dimensioni
Larghezza: 288 mm
Profondità: 510 mm

- Pianale in acciaio inox
- 2 zone vetroceramica di cui:
• 1 zona ø 145 mm (1200W)
• 1 zona ø 180 mm/120 mm (1700W/700W)
- Serigrafia laser
- Manopole finitura metallo spazzolato
- Indicatore di calore residuo
- Indicatore di funzionamento

Collegamenti elettrici
- 220-240 V ac
- Potenza massima assorbita: 2900W

SCANSIONA per scaricare la scheda tecnica

Installazione

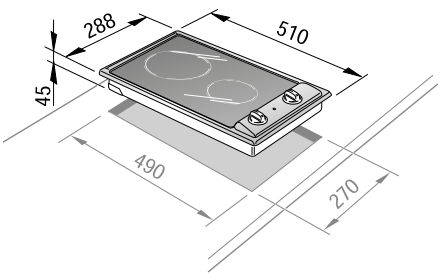





LINEA VETROCERAMICA
CUCINARE SENZA PENSIERI

Facile da pulire, i piani in Vetroceramica sono dotati di una superficie antigraffio che **trasmette rapidamente il calore** solo in senso verticale, dagli elementi riscaldanti posti sotto il piano direttamente alle tradizionali pentole, garantendo così buone prestazioni di cottura.

PVC 61 N
Piano cottura vetroceramica
EAN Code 8024651411123

VETROCERAMICA NERO
60 cm
Prezzo al pubblico € 499

Made In Italy



Caratteristiche tecniche

Dimensioni
Larghezza: 600 mm
Profondità: 520 mm

- Piano in vetroceramica nero
- 4 zone radianti di cui:
• 2 zone 140 mm 1200W
• 1 zona 180 mm 1800W
• 1 zona doppia 180/120 mm 1700/700W
- Comandi touch control
- Funzione pausa
- Timer di spegnimento delle zone cottura
- Regolato a 2500W
- Regolabile alle potenze:
- da 2,5 kW fino a 5,9 kW (a step di 100W)

Collegamenti elettrici possibili:
- 220-240 V AC
- 380-415 V 2N AC
- Cavo incluso
- Potenza massima assorbita 5900W

Funzioni piano

Blocco tasti

SCANSIONA per scaricare la scheda tecnica

Installazione Easy Snap In

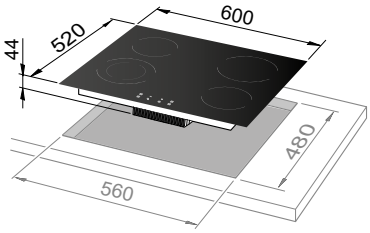

Installazione filotop

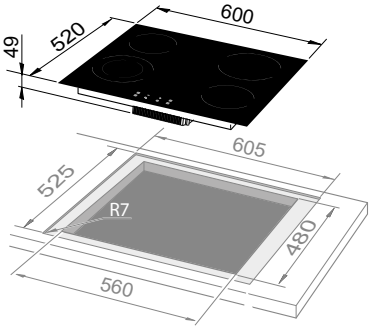

*Installabile anche nel vano incasso 56*48 cm in sostituizione del piano a gas*

PVC 61 FK
Piano cottura vetroceramica

EAN Code 8024651212195

VETROCERAMICA NERO
60 cm
Prezzo al pubblico € 569

Made In Italy



Caratteristiche tecniche

Dimensioni
Larghezza: 600 mm
Profondità: 520 mm

- Piano in vetroceramica nero
- 4 zone radianti di cui:
• 2 zone 140 mm 1200W
• 1 zona 180 mm 1800W
• 1 zona doppia 210/120 mm 1450/750W
- Manopole finitura metallo spazzolato
- Indicatore di calore residuo

Collegamenti elettrici
- 220-240 V AC
- 380-415 V 2N AC
- Potenza massima assorbita 6400W
- Cavo incluso

SCANSIONA
per scaricare
la scheda tecnica

Installazione Easy Snap In

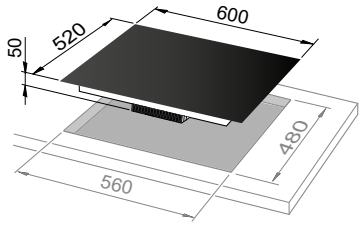

Installazione filotop

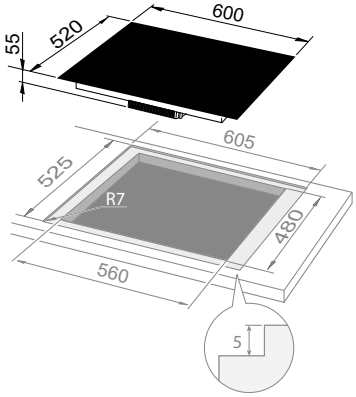

*Installabile anche nel vano incasso 56*48 cm in sostituizione del piano a gas*

CAPPE

PER UNA CUCINA FRESCA E PULITA

Completano gli spazi della cucina le **Cappe sottopensile e a parete De’Longhi**, indispensabili per garantire il ricambio d’aria con le loro funzioni aspirante, depurante o filtrante.



SLCV 90 EC
Cappa a parete
EAN Code 8024651102540

VETRO NERO
90 cm
Prezzo al pubblico € 759



Caratteristiche tecniche

Dimensioni
Larghezza: 900 mm
Profondità: 379 mm
Altezza: 1515 mm

- Estetica in cristallo Nero
- Doppia modalità di funzionamento (aspirante o filtrante)
- 1 motore ad alto rendimento, 3 velocità con Booster
- Comandi Touch-control
- 2 lampade Led
- Filtro in alluminio
- Diametro condotto di spulsione 150 mm
- Pressione 373 Pa
- Capacità di aspirazione 736 mc/h
- Potenza acustica 64 dBA

Optional
- Kit Filtri carboni attivi da 2 pezzi (per funzionamento depurante) KIT TWACK62836

SCANSIONA per scaricare la scheda tecnica

Installazione

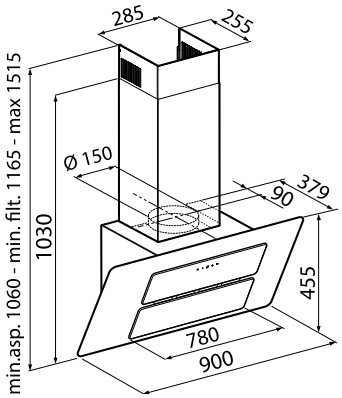

DCH 9066 X EC
Cappa a parete
EAN Code 8024651102557

ACCIAIO INOX
90 cm
Prezzo al pubblico € 479



Caratteristiche tecniche

Dimensioni
Larghezza: 900 mm
Profondità: 379 mm
Altezza: 1515 mm

- Acciaio Inox
- Doppia modalità di funzionamento (aspirante o filtrante)
- 1 motore ad alto rendimento a 3 velocità
- Comandi a pulsante
- 2 lampade LED
- 3 filtri in alluminio lavabili in lavastoviglie
- Diametro condotto di espulsione 150 mm
- Rumorosità 66 db(A)
- Capacità di aspirazione 608 m³/h
- Pressione da 347 Pa

Optional
- Kit filtri carboni attivi (per funzionamento depurante) KIT TWACK62260

SCANSIONA per scaricare la scheda tecnica

Installazione

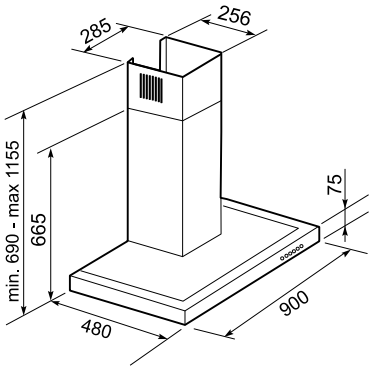

DL C I V 72.9 EC
Cappa a parete
EAN Code 8024651102564

VETRO ED ACCIAIO INOX
90 cm
Prezzo al pubblico € 539

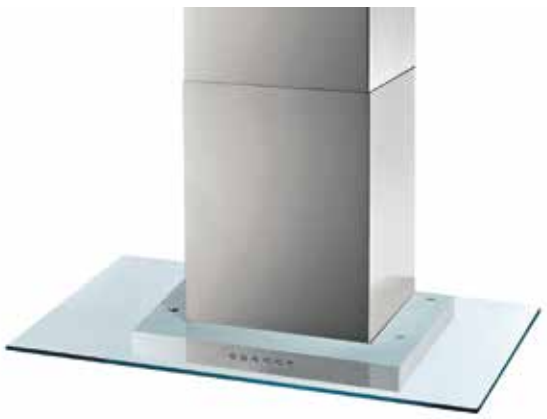

Caratteristiche tecniche

Dimensioni
Larghezza: 900 mm
Profondità: 500 mm
Altezza: 1128 mm

- Acciaio Inox con mantello in vetro
- Doppia modalità di funzionamento (aspirante o filtrante)
- 1 motore ad alto rendimento a 3 velocità
- Comandi a pulsante elettronico luminoso
- 2 lampade Led
- 2 filtri in alluminio lavabili in lavastoviglie
- Diametro condotto di espulsione 150 mm
- Rumorosità 66 db (A)
- Capacità di aspirazione 608 m³/h
- Pressione 347 Pa

Optional
- Kit filtri carboni attivi (per funzionamento depurante) KIT TWACK62260

SCANSIONA per scaricare la scheda tecnica

Installazione

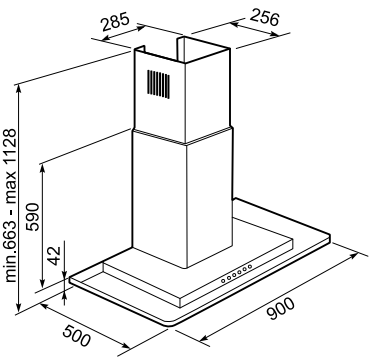

DL C I 88.10 EC
Cappa a parete
EAN Code 8004399035836

ACCIAIO INOX
100 cm
Prezzo al pubblico € 489



Caratteristiche tecniche

Dimensioni
Larghezza: 1000 mm
Profondità: 495 mm
Altezza: 1100 mm

- Acciaio Inox
- Doppia modalità di funzionamento (aspirante o filtrante)
- 3 velocità
- Comandi a pulsante
- 2 lampade Led
- 3 filtri in alluminio lavabili in lavastoviglie
- Diametro condotto di espulsione 150 mm
- Rumorosità 65 db (A)
- Capacità di aspirazione 625 m3/h
- Pressione 340 Pa

Optional
- Kit filtri carboni attivi (per funzionamento depurante) KIT TWACK62836

SCANSIONA per scaricare la scheda tecnica

Installazione

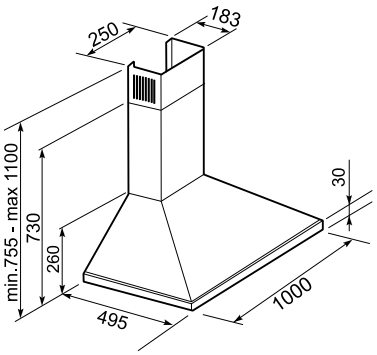

DL C I 88.9 EC
Cappa a parete
EAN Code 8024651102588

ACCIAIO INOX
90 cm
Prezzo al pubblico € 439



Installazione

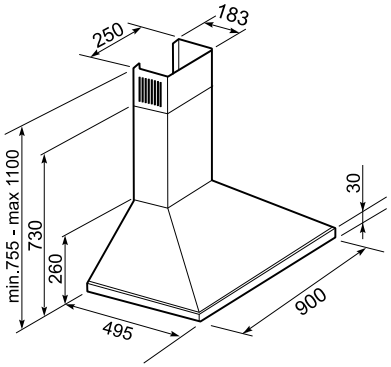

Caratteristiche tecniche

Dimensioni
Larghezza: 900 mm
Profondità: 495 mm
Altezza: 1100 mm

- Acciaio Inox
- Doppia modalità di funzionamento (aspirante o filtrante)
- 3 velocità
- Comandi a pulsante
- 2 lampade Led
- 3 filtri in alluminio lavabili in lavastoviglie
- Diametro condotto di espulsione 150 mm
- Rumorosità 65 db (A)
- Capacità di aspirazione 625 m3/h
- Pressione 340 Pa

Optional
- Kit filtri carboni attivi (per funzionamento depurante) KIT SB30060500

SCANSIONA per scaricare la scheda tecnica

DL C I 88.6 EC
Cappa a parete
EAN Code 8024651102595

ACCIAIO INOX
60 cm
Prezzo al pubblico € 409



Installazione

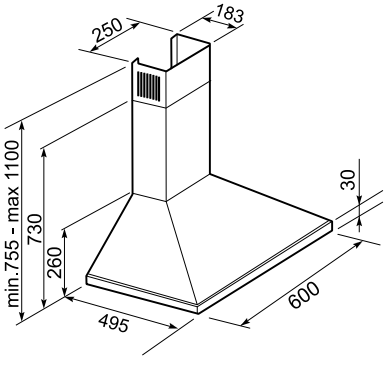

Caratteristiche tecniche

Dimensioni
Larghezza: 600 mm
Profondità: 495 mm
Altezza: 1100 mm

- Acciaio Inox
- Doppia modalità di funzionamento (aspirante o filtrante)
- 3 velocità
- Comandi a pulsante
- 2 lampade Led
- 3 filtri in alluminio lavabili in lavastoviglie
- Diametro condotto di espulsione 150 mm
- Rumorosità 65 db (A)
- Capacità di aspirazione 625 m3/h
- Pressione 340 Pa

Optional
- Kit filtri carboni attivi (per funzionamento depurante) KIT SB30060500

SCANSIONA per scaricare la scheda tecnica

DCH 6 X EC
Cappa sottopensile
EAN Code 8024651207702

ACCIAIO INOX
60 cm
Prezzo al pubblico € 169



Caratteristiche tecniche

Dimensioni
Larghezza: 598 mm
Profondità: 490 mm
Altezza: 150 mm

- Cappa sottopensile
- Doppia modalità di funzionamento (aspirante o filtrante)
- Diametro condotto di espulsione 100/120 mm
- 3 velocità
- Comandi elettromeccanici
- 1 lampada Led
- Capacità di aspirazione 295 m^3/h
- Pressione 320 Pa
- Rumorosità 69 db (A)

Optional
- Kit filtri carboni attivi (per funzionamento depurante) KIT FB20578169

SCANSIONA per scaricare la scheda tecnica

Colori disponibili



DCH 6 W EC
Bianco
EAN Code 8024651207719
Prezzo al pubblico € 169



DCH 6 B EC
Nero
EAN Code 8024651207726
Prezzo al pubblico € 169

Installazione

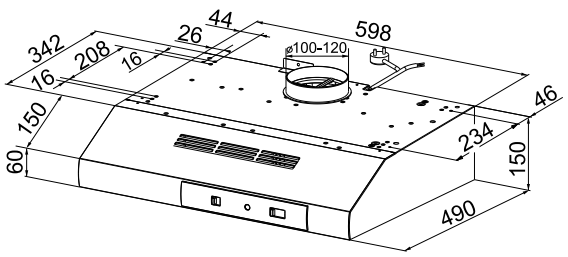

DCH 602 X
Cappa sottopensile
EAN Code 8024651208853

ACCIAIO INOX
60 cm
Prezzo al pubblico € 219



Caratteristiche tecniche

Dimensioni
Larghezza: 598 mm
Profondità: 280 mm
Altezza: 175 mm

- Cappa sottopensile ad apertura scorrevole
- Acciaio inox
- Doppia modalità di funzionamento (aspirante o filtrante)
- Comandi slider
- 2 lampade led 40W
- Filtri grassi in alluminio lavabili in lavastoviglie
- Capacità di aspirazione max 440 m3/h
- Pressione 240 Pa
- 220-240V/50-60 Hz
- Rumorosità 69 dB (A)
- Classe energetica D

Optional
- filtro carbone attivo, filtro grassi KIT FB20262012

SCANSIONA per scaricare la scheda tecnica

Installazione

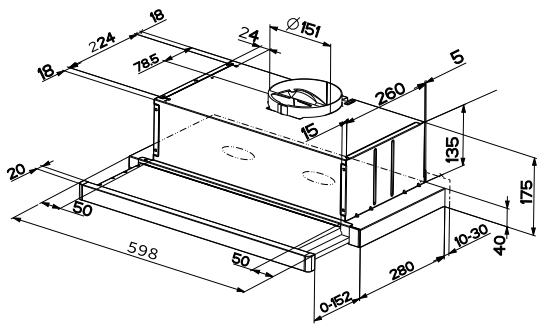



LINEA BASSANO 1950
TRADIZIONE CHE ISPIRA LA TUA STORIA

Una linea pensata per chi ama il look classico senza rinunciare alla tecnologia. Disponibile da 90 cm, con doppia o singola cavità e ampia scelta di colori, si adatta a ogni ambiente. La porta doppio vetro con interno estraibile facilita la pulizia. Funzioni come Easy Steam, Booster, Termoventilato 3D e Girarrosto garantiscono risultati da chef.

BS 965T MNN
Forno elettrico multifunzione
EAN Code 8024651216544

NERO
90 cm
Prezzo al pubblico € 2.619

Made In Italy



Funzioni speciali

Master Pizza · Easy Steam · True fan cooking · Booster · Girarrosto · Idro Clean

Colori disponibili



BS 965T MAC
Crema
EAN Code 8024651216551
Prezzo al pubblico € 2.619

Installazione

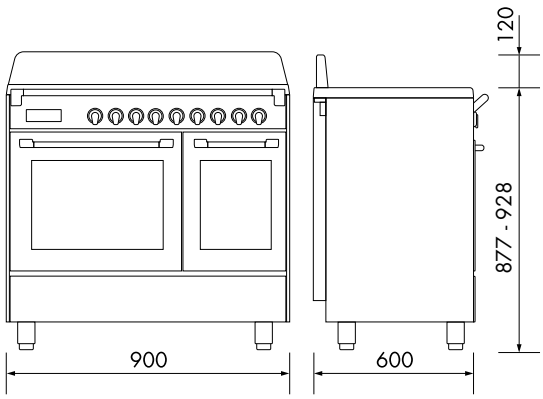

(con plinto H900)

Caratteristiche tecniche

Design
- Maniglia in metallo spazzolato
- Manopole e Ghiere con finitura in metallo spazzolato

Piano
- Alzatina Nero
- Piano Smaltato Nero Stampato
- 5 Fuochi Gas: Ausiliario 1kW 2 Semirapido 1,75kW Rapido 3,0kW Doppia Corona 4,0 kW
- Griglie in Ghisa
- Giglia di Riduzione

Forno principale
- Elettrico Multifunzione 11 Funzioni – Classe A
- Capacità 76 L con telai laterali
- 40° -300°C
- Programmatore Touch Control (Inizio/Fine cottura)
- Barra di Stato per preriscaldamento, cottura e raffreddamento
- Luce Interna
- Blocco Tasti
- Porta triplo vetro con vetro interno estraibile
- **Accessori:** Leccarda, Griglia piana, Kit Guide Telescopiche, Pizza Stone

Forno ausiliario
- Elettrico Multifunzione 6 Funzioni – Classe A
- Capacità: 47 L con telai laterali
- Luce Interna
- Porta doppia vetro con vetro interno estraibile
- **Accessori:** Griglia utilizzabile come porta piatti, 1 Leccarda, kit Girrarosto

- Vano inferiore con pannello abbattibile
- Piedoni regolabili
- Plinto perimetrale

Funzioni cottura (Forno principale)

- Scongelamento
- Cottura dal basso ventilato
- Cottura tradizionale
- Cottura tradizionale ventilata
- Cottura Termoventilata 3D
- Grill ventilato
- Cottura dall'alto - Lievitazione 40°C
- Cottura dal basso
- Grill
- Cottura dal basso termoventilata
- Mantenimento in temperatura - Booster

Funzioni cottura (Forno ausiliario)

- Luce
- Cottura tradizionale
- Calore dal basso
- Calore dall'alto
- Doppio grill e girarrosto
- Grill

Pulizia

- Idroclean
- Smalto easy to clean

SCANSIONA per scaricare la scheda tecnica

BS 965T MXS
Forno elettrico multifunzione

EAN Code 8024651216667

GRIGIO
90 cm
Prezzo al pubblico € 2.579

Made In Italy



Funzioni speciali

Easy Steam · True fan cooking · Booster · Girarrosto · Idro Clean

Colori disponibili



BS 965T MXN
Nero
EAN Code 8024651216599
Prezzo al pubblico € 2.579



BS 965T MXC
Crema
EAN Code 8024651216605
Prezzo al pubblico € 2.579

Installazione

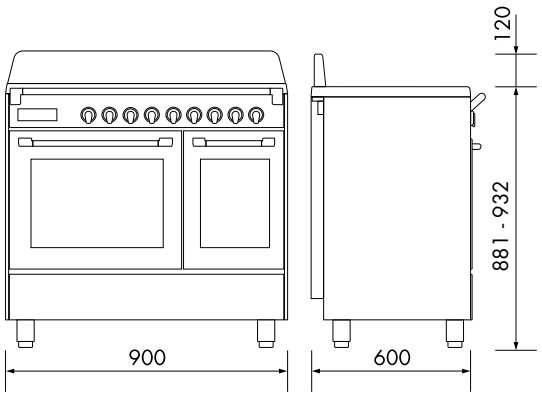

Caratteristiche tecniche

Design
- Maniglia in metallo spazzolato
- Manopole e Ghiere con finitura in metallo spazzolato

Piano
- Alzatina
- Piano acciaio inox stampato
- 5 Fuochi Gas:
  Ausiliario 1kW
  2 Semirapido 1,75kW
  Rapido 3,0kW
  Doppia Corona 4,0 kW
- Griglie in Ghisa
- Giglia di Riduzione

Forno principale
- Elettrico Multifunzione 11 Funzioni – Classe A
- Capacità 76 L con telai laterali
- Programmatore Touch Control (Inizio/Fine cottura)
- Barra di Stato per preriscaldamento, cottura e raffreddamento
- Luce Interna
- Blocco Tasti
- Porta doppio vetro con vetro interno estraibile
- **Accessori:** 1 Leccarda, 1 Griglia Piana,

Forno ausiliario
- Elettrico Multifunzione 6 Funzioni – Classe A
- Capacità: 47 L con telai laterali
- Luce Interna
- Porta doppia vetro con vetro interno estraibile
- **Accessori:** griglia utilizzabile come porta piatti, 1 leccarda, kit girarrosto
- Vano inferiore con pannello abbattibile
- Piedoni regolabili

Funzioni cottura (Forno principale)

- Scongelamento
- Grill ventinato
- Cottura tradizionale
- Cottura dal basso
- Grill
- Cottura dal basso temoventilata
- Cottura tradizionale ventilata
- Cottura Termoventilata 3D
- Mantenimento in temperatura - Booster
- Cottura dall'alto- Lievitazione 40°C
- Cottura dal basso ventilata

Funzioni cottura (Forno ausiliario)

- Luce
- Cottura tradizionale
- Cottura dal basso
- Cottura dall'alto
- Doppio grill e girarrosto
- Grill

Pulizia

- Idroclean
- Smalto easy to clean

SCANSIONA per scaricare la scheda tecnica

BS 965T IMNN
Forno elettrico multifunzione
EAN Code 8024651216636

NERO
90 cm
Prezzo al pubblico € 3.599

Made In Italy



Funzioni speciali

Master Pizza · Easy Steam · True fan cooking · Girarrosto · Idro Clean · Air Fry

Colori disponibili



BS 965T IMAC
Nero
EAN Code 8024651216803
Prezzo al pubblico € 3.599

Installazione

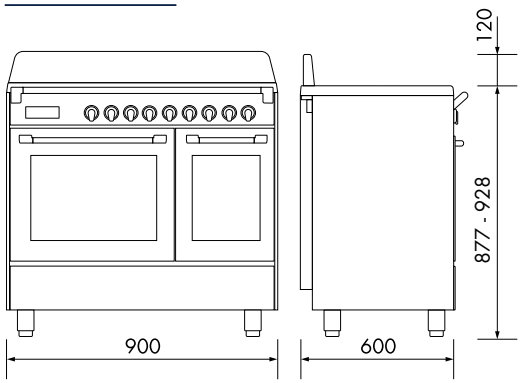

(con plinto H900)

Caratteristiche tecniche

Design
- Maniglia in metallo spazzolato
- Manopole e Ghiere con finitura in metallo spazzolato

Piano
- Alzatina Nera
- Piano Smaltato Stampato
- Induzione 5 Zone
- Funzioni Piano: Booster (B.), Zona Bridge, Timer di fine cottura per singola zona, Blocco bambini, Power Management, Scioglimento, Mantenimento in temperatura, Cottura delicata, Pausa, Controllo qualità pentola.
- 1 zona: 155 155 mm 1200 W, 1800 W B.
- 2 zone: 215 215 mm 2200 W, 3600 W B.
- 2 zone: 218 189 mm 2200 W, 3600 W B.

Forno principale
- Elettrico Multifunzione 12 Funzioni – Classe A
- Capacità 76 L con telai laterali
- 40° - 300°C
- Programmatore Touch Control (Inizio/Fine cottura)
- Barra di progresso per Preriscaldamento, Avanzamento e Raffreddamento del forno
- Termostato elettronico
- Porta triplo vetro con vetro interno estraibile
- **Accessori: 1** Leccarda, 1 Griglia piana, Kit guide telescopiche, Pizza stone

Forno ausiliario
- Elettrico Multifunzione 6 Funzioni – Classe A
- Capacità: 47 L con telai laterali
- Luce Interna
- Porta doppia vetro con vetro interno estraibile
- **Accessori:** 1 griglia utilizzabile come porta piatti, 1 leccarda, kit girarrosto
- Vano inferiore con pannello abbattibile
- Piedoni regolabili
- Plinto perimetrale

Funzioni cottura (Forno principale)

- Scongelamento
- Cottura dal basso ventilato
- Cottura tradizionale
- Cottura termoventilata 3D
- Grill ventilato
- Cottura dal basso
- Doppio grill
- Air Fry
- Pizza
- Cottura tradizionale ventilata
- Calore dall'alto Lievitazione
- Mantenimento in temperatura

Funzioni cottura (Forno ausiliario)

- Luce
- Cottura tradizionale
- Calore dal basso
- Calore dall'alto
- Doppio grill e girarrosto
- Grill

Pulizia

- Idroclean
- Smalto easy to clean

SCANSIONA per scaricare la scheda tecnica

BS 965 MNN
Forno elettrico multifunzione

EAN Code 8024651217190

NERO
90 cm
Prezzo al pubblico € 2.399

Made In Italy



Caratteristiche tecniche

Design
- Maniglia in metallo spazzolato
- Manopole e Ghiere con finitura in metallo spazzolato

Piano
- Alzatina Nera
- Piano Smaltato Stampato
- 5 Fuochi Gas:
- Ausiliario 1kW,
- 2 Semirapido 1,75kW,
- Rapido 3,0kW,
- Doppia Corona 4,0 kW
- Griglie in Ghisa
- Giglia di Riduzione

Forno
- Elettrico Multifunzione 9 Funzioni – Classe A
- Capacità 87 L con telai laterali
- Programmatore Touch Control (Inizio/Fine cottura)
- Barra di Stato per preriscaldamento, cottura e raffreddamento
- 2 Luci Interne
- Blocco Tasti
- Porta doppio vetro con vetro interno estraibile
- **Accessori:** 1 Guide telescopie, 1 Leccarda, 2 Griglie, filtro grassi
- Vano inferiore con pannello abbattibile
- Piedoni regolabili
- Plinto perimetrale

Funzioni speciali

True fan cooking

Funzioni cottura

- Luce
- Cottura tradizionale
- Calore dal basso
- Calore dall'alto
- Grill
- Cottura tradizionale ventilata
- Grill ventilato
- Cottura termoventilata 3D
- Scongelamento

Colori disponibili



BS 965 MAC
Crema
EAN Code 8024651217176
Prezzo al pubblico € 2.399



BS 965 MAR
Bordeaux
EAN Code 8024651217183
Prezzo al pubblico € 2.399

Pulizia

Smalto easy to clean

SCANSIONA per scaricare la scheda tecnica

Installazione

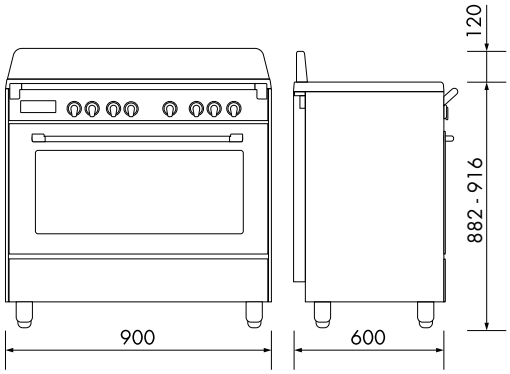

(con plinto H900)

136

BS 965 MXX
Forno elettrico multifunzione
EAN Code 8024651217251

ACCIAIO INOX
90 cm
Prezzo al pubblico € 2.329

Made In Italy



Caratteristiche tecniche

Design
- Maniglia in metallo spazzolato
- Manopole e Ghiere con finitura in metallo spazzolato

Piano
- Alzatina
- Piano acciaio inox stampato
- 5 Fuochi Gas:
- Ausiliario 1kW,
- 2 Semirapido 1,75kW,
- Rapido 3,0kW,
- Doppia Corona 4,0 kW
- Griglie in Ghisa
- Giglia di Riduzione

Forno
- Elettrico Multifunzione 9 Funzioni – Classe A
- Capacità 87 L con telai laterali
- Programmatore Touch Control (Inizio/Fine cottura)
- Barra di Stato per preriscaldamento, cottura e raffreddamento
- 2 Luci Interne
- Blocco Tasti
- Porta doppio vetro con vetro interno estraibile
- **Accessori:** Kit guide telescopie, 1 leccarda, 2 griglie, filtro grassi

Funzioni speciali

True fan cooking

Funzioni cottura

- Luce
- Cottura tradizionale
- Calore dal basso
- Calore dall'alto
- Grill
- Cottura tradizionale ventilata
- Grill ventilato
- Cottura termoventilata 3D
- Scongelamento

Installazione

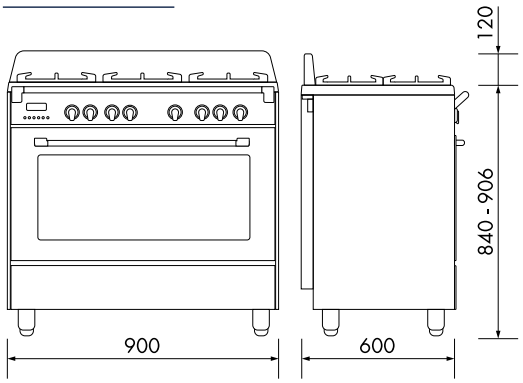

Pulizia

Smalto easy to clean

SCANSIONA per scaricare la scheda tecnica

137

BS 965 MXC
Forno elettrico multifunzione

EAN Code 8024651217206

ACCIAIO INOX
90 cm
Prezzo al pubblico € 2.329

Made In Italy



Caratteristiche tecniche

Design
- Maniglia in metallo spazzolato
- Manopole e Ghiere con finitura in metallo spazzolato

Piano
- Alzatina in Acciaio Inox
- Piano Acciaio Inox Stampato
- 5 Fuochi Gas:
- Ausiliario 1kW,
- 2 Semirapido 1,75kW,
- Rapido 3,0kW,
- Doppia Corona 4,0 kW
- Griglie in Ghisa
- Giglia di Riduzione

Forno
- Elettrico Multifunzione 9 Funzioni – Classe A
- Capacità 87 L con telai laterali
- Programmatore Touch Control (Inizio/Fine cottura)
- Barra di Stato per preriscaldamento, cottura e raffreddamento
- 2 Luci Interne
- Blocco Tasti
- Porta doppio vetro con vetro interno estraibile
- **Accessori:** Kit guide telescopie, 1 leccarda, 2 griglie, filtro grassi

Funzioni speciali

True fan cooking

Funzioni cottura

- Luce
- Cottura tradizionale
- Calore dal basso
- Calore dall'alto
- Grill
- Cottura tradizionale ventilata
- Grill ventilato
- Cottura termoventilata 3D
- Scongelamento

Colori disponibili



BS 965 MXN
Nero
EAN Code 8024651217220
Prezzo al pubblico € 2.329



BS 965 MXR
Rosso Bordeaux
EAN Code 8024651217237
Prezzo al pubblico € 2.329

Pulizia

Smalto easy to clean

SCANSIONA per scaricare la scheda tecnica

Installazione

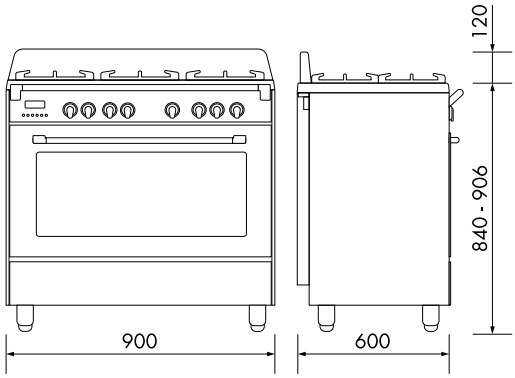

BS 965 GXX
Forno a gas ventilato termostatato
EAN Code 8024651217169

ACCIAIO INOX
90 cm
Prezzo al pubblico € 2.179

Made In Italy



Caratteristiche tecniche

Design
- Maniglia in metallo spazzolato
- Manopole e Ghiere con finitura in metallo spazzolato

Piano
- Alzatina in Acciaio Inox
- Piano Acciaio Inox Stampato
- 5 Fuochi Gas:
- Ausiliario 1,0 kW,
- 2 Semirapido 1,75kW,
- Rapido 3,0kW,
- Doppia Corona 4,0 kW
- Griglie in Ghisa
- Giglia di Riduzione

Forno
- Multifunzione Gas Ventilato Termostatato 6 Funzioni
- Capacità 115 L con telai laterali
- Luce interna
- Contaminuti 120'
- Classe A
- Grill Elettrico Termostatato
- **Accessori:** 1 leccarda, 1 griglia piana

- Vano inferiore con pannello abbattibile
- Piedoni regolabili in acciaio inox

Funzioni cottura

- Luce
- Cottura a gas ventilato
- Scongelamento
- Grill
- Calore dal basso
- Grill ventilato

Installazione

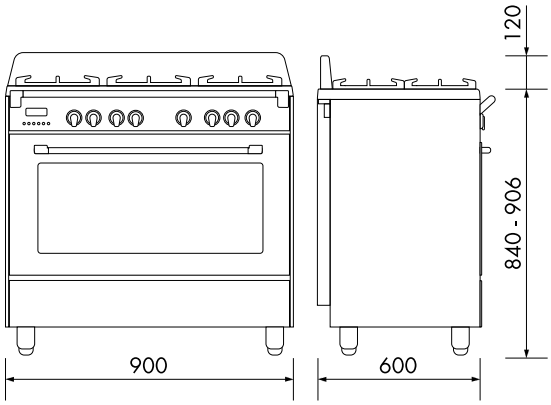

Pulizia

Smalto easy to clean

SCANSIONA per scaricare la scheda tecnica



LINEA PROFESSIONAL
DESIGN MODERNO, EMOZIONE AUTENTICA

Linee pulite e forme eleganti per cucine moderne, dove stile e funzionalità si uniscono. Versioni da 60 e 90 cm, con cavità singole o doppie fino a 115 litri. Disponibili con piano a induzione o a gas, per ogni modo di cucinare. Funzioni come Air Fry, Girarrosto, Easy Steam e Master Pizza assicurano risultati eccellenti.
Con accessori esclusivi come la pizza stone, porti a casa l'autentica pizza tradizionale.

PRO 965T IMXX
Forno elettrico multifunzione
EAN Code 8024651216742

ACCIAIO INOX
90 cm
Prezzo al pubblico € 3.149

Made In Italy



Funzioni speciali

Air Fry · Master Pizza · Easy Steam · True fan cooking · Girarrosto · Idro Clean

Caratteristiche tecniche

Design
- Maniglia in metallo spazzolato
- Manopole finitura metallo spazzolato

Piano Cottura
- Alzatina
- Induzione 5 Zone:
  1 zona: 155 - 155 mm 1800 W
  2 zone: 215 - 215 mm 3600 W
  2 zone: 218 - 189 mm 3600 W
- Funzioni Piano: Booster, 1 Zona Bridge, Timer di fine cottura per singola zona, Blocco Tasti, Power Management, Scioglimento, Mantenimento in temperatura, Cottura delicata, Pausa, Controllo qualità pentola

Forno principale
- Elettrico Multifunzione 12 Funzioni – Classe A
- Capacità 76 L con telai laterali
- Programmatore Touch Control (Inizio/Fine cottura)
- Barra di Stato per preriscaldamento, cottura e raffreddamento
- Termostato elettronico con regolazione a 5°C
- Luce Interna
- Blocco Tasti
- Porta triplo vetro con vetro interno estraibile
- **Accessori:** Pizza Stone, Leccarda, Griglia Piana, Kit Guide Telescopiche

Forno ausiliario
- Elettrico Multifunzione 6 Funzioni – Classe A
- Capacità: 47 L con telai laterali
- Luce Interna
- Porta doppia vetro con vetro interno estraibile
- **Accessori:** Leccarda, Griglia Scaldapiatti, Kit girarrosto

- Vano inferiore con panello abbattibile
- Piedoni Regolabili in acciaio Inox

Funzioni cottura (Forno principale)

- Scongelamento
- Cottura tradizionale
- Pizza
- Grill ventilato
- Mantenimento in temperatura
- Calore dal basso ventilata
- Doppio grill
- Cottura termoventilata 3D
- Cottura tradizionale ventilata
- Calore dall'alto
- Calore dal basso
- Air Fry

Funzioni cottura (Forno ausiliario)

- Luce
- Cottura tradizionale
- Grill
- Cottura dall'alto
- Doppio grill con girarrosto
- Cottura dal basso

Installazione

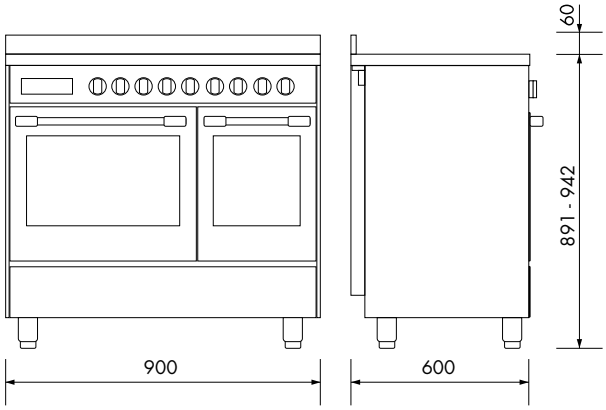

Pulizia

- Idroclean
- Smalto easy to clean

SCANSIONA per scaricare la scheda tecnica

PRO 965T MXX
Forno elettrico multifunzione

EAN Code 8024651216759

ACCIAIO INOX
90 cm
Prezzo al pubblico € 2.159

Made In Italy



Caratteristiche tecniche

Design
- Maniglia in metallo spazzolato
- Manopole finitura metallo spazzolato

Piano
- Alzatina
- Griglie in Ghisa
- Gas 5 Zone:
  1 zona: Ausiliario – 1,0kW
  2 zone: Semirapido – 1,75kW
  1 zona: Rapido – 3, 0 kW
  1 Zona: Doppia Corona – 4,0 kW
- Griglia riduzione

Forno principale
- Elettrico Multifunzione 11 Funzioni – Classe A
- Capacità 76 L con telai laterali
- 40° - 300°C
- Programmatore Touch Control
- Barra di Stato per preriscaldamento, cottura e raffreddamento
- Termostato elettronico con regolazione a 5°C
- Luce Interna
- Blocco Tasti
- Porta triplo vetro con vetro interno estraibile
- **Accessori:** Pizza Stone, Leccarda, Griglia Piana, Kit Guide Telescopiche

Forno ausiliario
- Elettrico Multifunzione 6 Funzioni – Classe A
- Capacità: 47 L con telai laterali
- Luce Interna
- Porta doppia vetro con vetro interno estraibile
- **Accessori**: Leccarda, Griglia Scaldapiatti, Kit girarrosto

- Vano inferiore con pannello abbattibile
- Piedoni regolabili in acciaio inox

Funzioni speciali

Master Pizza · Easy Steam · True fan cooking · Girarrosto · Booster · Idro Clean

Funzioni cottura (Forno principale)

- Scongelamento
- Cottura dal basso ventilata
- Cottura tradizionale
- Cottura tradizionale ventilata
- Cottura termoventilata 3D
- Grill ventilato
- Calore dall'alto
- Calore dal basso
- Grill
- Calore dal basso termoventilato
- Mantenimento in temperatura - Booster

Installazione

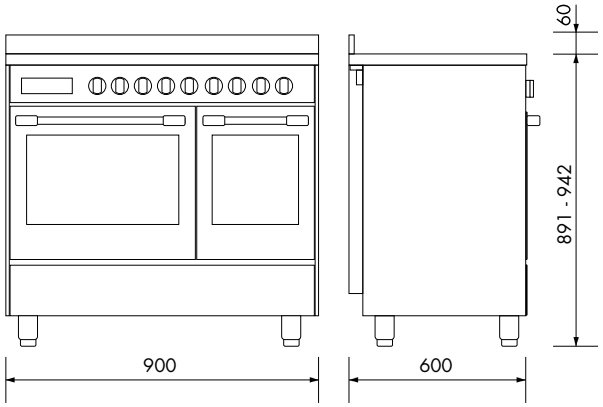

Funzioni cottura (Forno ausiliario)

- Luce
- Cottura tradizionale
- Grill
- Cottura dall'alto
- Doppio grill con girarrosto
- Cottura dal basso

Pulizia

- Idroclean
- Smalto easy to clean

SCANSIONA per scaricare la scheda tecnica

PRO 96 MX ED
Forno elettrico multifunzione

EAN Code 8024651206286

ACCIAIO INOX
90 cm
Prezzo al pubblico € 1.969

Made In Italy



Funzioni speciali

True fan cooking

Colori disponibili



PRO 96 MC ED
Crema
EAN Code 8024651206682
Prezzo al pubblico € 1.969



PRO 96 MR ED
Rosso Bordeaux
EAN Code 8024651206699
Prezzo al pubblico € 1.969

Installazione

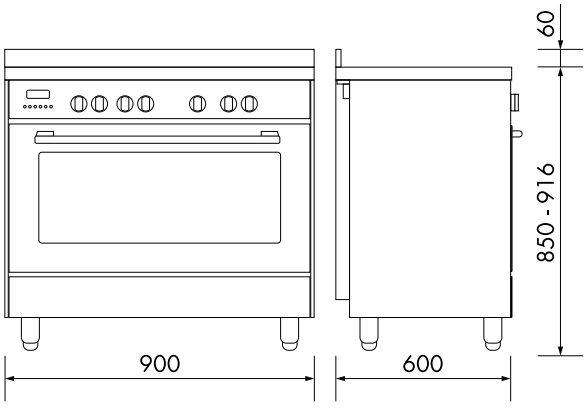

Caratteristiche tecniche

Design
- Maniglia in metallo spazzolato
- Manopole finitura metallo spazzolato

Piano
- Alzatina
- Gas 5 Zone
- Griglie in Ghisa:
  1 zona: Ausiliario – 1,0kW
  2 zone: Semirapido – 1,75kW
  1 zona: Rapido – 3,0 kW
  1 Zona: Doppia Corona – 4,0 kW

Forno
- Elettrico Multifunzione 9 Funzioni – Classe A
- 40°-250°C
- Capacità 87 L con telai laterali
- Programmatore Touch Control
- Barra di Stato per preriscaldamento, cottura e raffreddamento
- Termostato elettronico con regolazione a 5°C
- 2 Luci Interne
- Blocco Tasti
- Porta doppio vetro con vetro interno estraibile
- **Accessori:** Griglia sagomata, griglia Piana, leccarda, Pizza Stone

- Vano inferiore con pannello abbattibile
- Piedoni regolabili in acciaio inox

Funzioni cottura

- Luce
- Grill ventilato
- Cottura tradizionale
- Lievitazione 40°C
- Cottura termoventilata 3D
- Grill
- Panificati
- Calore dal basso
- Scongelamento

Pulizia

- Smalto easy to clean

SCANSIONA per scaricare la scheda tecnica

PRO 96 MAA ED
Forno elettrico multifunzione

EAN Code 8024651216360

ANTRACITE
90 cm
Prezzo al pubblico € 2.029

Made In Italy



Caratteristiche tecniche

Design
- Maniglia in metallo spazzolato finitura nera
- Manopole finitura soft touch

Piano
- Alzatina
- Griglie in Ghisa
- Gas 5 Zone:
  1 zona: Ausiliario – 1,0kW
  2 zone: Semirapido – 1,75kW
  1 zona: Rapido – 3,0 kW
  1 Zona: Doppia Corona 4,0 kW
- Griglia riduzione

Forno
- Elettrico Multifunzione 9 Funzioni – Classe A
- 40°-250°C
- Capacità 87 L con telai terali
- Programmatore Touch Control
- 2 Luci Interne
- Blocco Tasti
- Porta doppio vetro con vetro interno estraibile
- **Accessori:** Griglia sagomata, griglia piana, leccarda, Pizza Stone

- Vano inferiore con pannello abbattibile
- Piedoni regolabili neri

Funzioni speciali

True fan cooking

Funzioni cottura

- Luce
- Grill
- Grill ventilato
- Panificati
- Cottura tradizionale
- Calore dal basso
- Lievitazione 40°C
- Scongelamento
- Cottura termoventilata 3D

Pulizia

- Smalto easy to clean

SCANSIONA per scaricare la scheda tecnica

Installazione

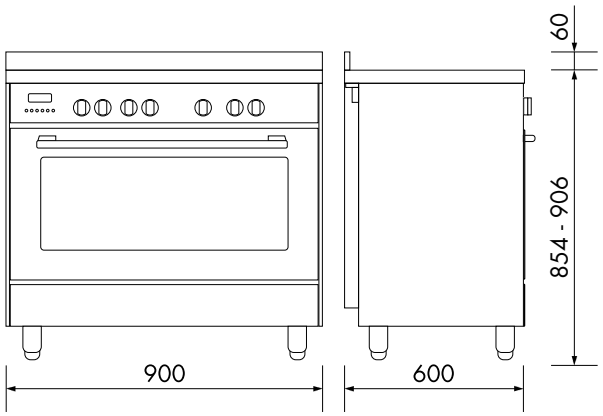

PRO 96 GVX ED2
Forno gas ventilato
EAN Code 8024651211709

ACCIAIO INOX
90 cm
Prezzo al pubblico € 1.939

Made In Italy



Caratteristiche tecniche

Design
- Maniglia in metallo spazzolato
- Manopole finitura metallo spazzolato

Piano
- Alzatina
- Gas 5 Zone
- Griglie in Ghisa
- 1 Ausiliario – 1,0kW
- 2 Semirapido – 1,75kW
- 1 Rapido – 3, 0 kW
- 1 Doppia Corona – 4,0 kW

Forno
- Gas Ventilato termostatato 6 Funzioni – Classe A
- Capacità 115 L con telai laterali
- Grill Elettrico Termostatato
- Luce Interna
- Ventilazione tangenziale di raffreddamento
- Porta doppio vetro con vetro interno estraibile
- **Accessori:** Pizza stone, 1 leccarda, 1 griglia piana

- Vano inferiore con pannello abbattibile
- Piedoni regolabili in acciaio inox

Funzioni cottura

- Luce
- Grill ventilato
- Grill
- Cottura dal basso ventilato
- Calore dal basso
- Scongelamento

Installazione

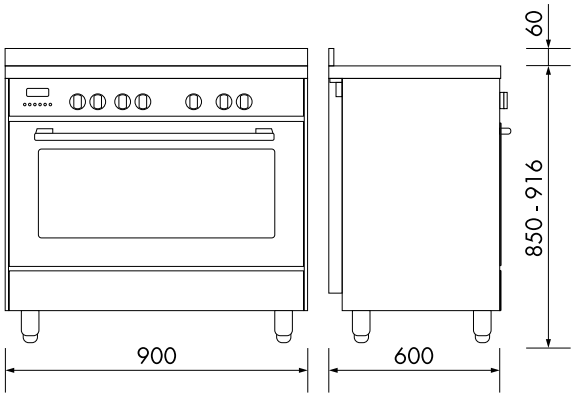

Pulizia

- Smalto easy to clean

SCANSIONA per scaricare la scheda tecnica

PRO 66 MXL IN
Forno elettrico multifunzione

EAN Code 8024651213963

ACCIAIO INOX
60 cm
Prezzo al pubblico € 2.129

Made In Italy



Caratteristiche tecniche

Design
- Maniglia finitura acciaio spazzolato
- Manopole finitura acciaio spazzolato

Piano
- Alzatina
- Induzione 4 Zone:
  3 zone: Ø 180 mm - 1800 W (2100 W B.)
  1 zona: Ø 160 mm - 1200W (1500W B.)
- Funzioni: 1x bridge zone, power management from 2.5 kW, booster, pause, end of cooking programmer, child lock

Forno
- Elettrico Multifunzione 11 Funzioni – Classe A
- Capacità 74 L con telai laterali
- Grill Elettrico Termostatato
- Luce Interna
- Ventilazione tangenziale di raffreddamento
- Porta doppio vetro con vetro interno estraibile
- **Accessori**: 2 Griglie Piane, Leccarda, Kit Guide Telescopiche

- Vano inferiore a cassetto
- Piedoni regolabili in acciaio inox
- Collegamenti elettrici possibili:
  - 220-240 V ac
  - 380-415 V 3N ac
  - 380-415 V 2N ac

Funzioni speciali

Easy Steam · True fan cooking · Booster · Idro Clean

Funzioni cottura

- Luce
- Grill ventilato
- Calore dal basso
- Grill
- Cottura tradizionale
- Calore dal basso termoventilato
- Calore dal basso ventilato
- Calore dall'alto - Lievitazione 40°C
- Mantenimento in temperatura - Booster
- Cottura termoventilata 3D
- Cottura tradizionale ventilata

Colori disponibili



PRO 66 MAL IN
Antracite
EAN Code 8024651214649
Prezzo al pubblico € 2.129

Pulizia

- Idroclean
- Smalto easy to clean

SCANSIONA per scaricare la scheda tecnica

Installazione

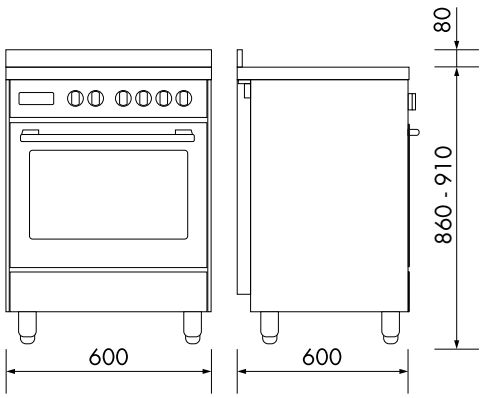

146

PRO 66 MAL PZ
Forno elettrico multifunzione
EAN Code 8024651215110

ANTRACITE CON FRONTALE ACCIAIO INOX
60 cm
Prezzo al pubblico € 1.589

Made In Italy



Caratteristiche tecniche

Design
- Maniglia in metallo spazzolato
- Manopole finitura metallo spazzolato

Piano
- Alzatina
- 4 Fuochi Gas
- 1 Ausiliario – 1,0kW
- 2 Semirapido – 1,75kW
- 1 Doppia Corona – 4,0 kW
- Griglie in ghisa

Forno
- Elettrico Multifunzione 11 Funzioni – Classe A
- 40° - 300°C
- Capacità 74 L con telai laterali
- Grill Elettrico Termostatato
- Luce Interna
- Ventilazione tangenziale di raffreddamento
- Porta triplo vetro con vetro interno estraibile
- **Accessori:** Pizza stone, 1 leccarda, 2 griglie piane, kit guide telescopiche
- Vano inferiore a cassetto
- Piedoni regolabili

Funzioni speciali

Master Pizza · Easy Steam · True fan cooking · Booster · Idro Clean

Funzioni cottura

- Scongelamento
- Calore dal basso ventilato
- Calore tradizionale ventilato
- Grill ventilato
- Calore dall'alto - Lievitazione 40°C
- Grill
- Calore dal basso
- Cottura tradizionale
- Cottura dal basso termoventilata
- Cottura termoventilata 3D
- Mantenimento in temperatura - Booster

Colori disponibili



PRO 66 MXL PZ
Acciaio inox
EAN Code 8024651213956
Prezzo al pubblico € 1.589

Pulizia

- Idroclean
- Smalto easy to clean

SCANSIONA per scaricare la scheda tecnica

Installazione

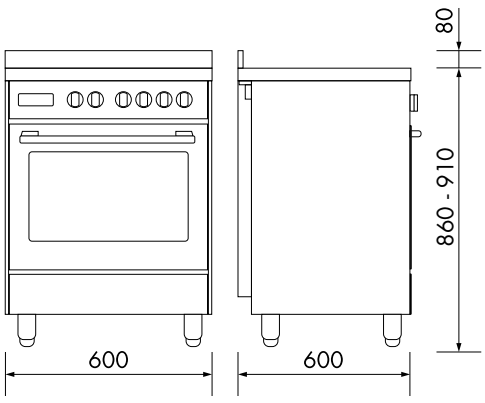



LINEA GEMMA
ELEGANZA CHE BRILLA, QUALITA' CHE DURA

La lucidatura dell'acciaio rende le Gemma veri gioielli per la cucina, lucenti come diamanti. La finitura specchiata facilita la pulizia e garantisce resistenza alla corrosione. Robuste e affidabili, uniscono acciaio inox lucido e griglie in ghisa. Bellezza e durata per chi ama cucinare con passione.

GEMMA 96 M ED
Forno elettrico multifunzione
EAN Code 8024651206712

ACCIAIO INOX LUCIDO
90 cm
Prezzo al pubblico € 1.979

Made In Italy



Caratteristiche tecniche

Design
- Maniglia in metallo spazzolato
- Manopole finitura soft touch
- Ghiera esterna cromata

Piano
- Alzatina
- 5 Fuochi Gas
- 1 Ausiliario – 1,0kW
- 2 Semirapido – 1,75kW
- 1 Rapido – 3,0 kW
- 1 Doppia Corona – 4,0 kW
- Griglie in ghisa

Forno
- Elettrico Multifunzione 9 Funzioni – Classe A
- Capacità 87 L con telai laterali
- Grill Elettrico Termostatato
- **Accessori**: Pizza stone, filtro grassi, kit guide telescopiche, 1 leccarda, 1 griglia piana, 1 griglia sagomata

- Vano inferiore con pannello abbattibile
- Piedoni regolabili in acciaio inox

Funzioni speciali

True fan cooking

Funzioni cottura

- Luce
- Grill ventilato
- Cottura tradizionale
- Lievitazione 40°C
- Cottura termoventilata 3D
- Grill
- Panificati
- Calore dal basso
- Scongelamento

Installazione

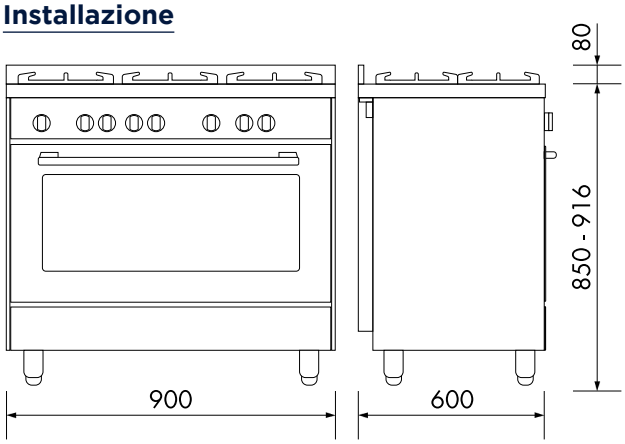

Pulizia

- Smalto easy to clean

SCANSIONA per scaricare la scheda tecnica

GEMMA 66 ML
Forno elettrico multifunzione

EAN Code 8024651214915

ACCIAIO INOX LUCIDO
60 cm
Prezzo al pubblico € 1.459

Made In Italy



Caratteristiche tecniche

Design
- Maniglia in metallo spazzolato
- Manople finitura soft touch
- Ghiera esterna cromata

Piano
- Alzatina
- 4 Fuochi Gas:
  1 Ausiliario – 1,0kW
  2 Semirapido – 1,75kW
  1 Doppia Corona – 4,0 kW
- Griglie in ghisa

Forno
- Elettrico Multifunzione 11 Funzioni – Classe A
- Capacità 74 L con telai laterali
- **Accessori:** Pizza stone, 1 leccarda, 2 griglie piane

Funzioni speciali

Easy Steam · True fan cooking · Booster · Idro Clean

Funzioni cottura

- Scongelamento
- Cottuta tradizionale
- Grill ventilato
- Grill
- Cottura termoventilata 3D
- Calore dall'alto
- Calore dal basso ventilato
- Cottura tradizionale ventilata
- Mantenimento in temperatura - Booster

Installazione

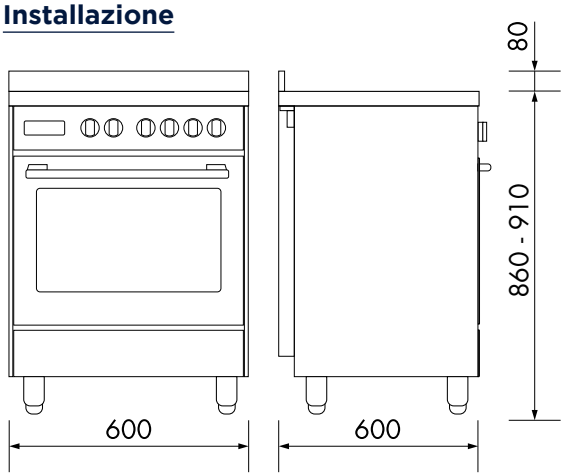

Pulizia

- Idroclean
- Smalto easy to clean

SCANSIONA per scaricare la scheda tecnica

GEMMA 66 GVL
Forno a gas ventilato
EAN Code 8024651214922

ACCIAIO INOX LUCIDO
60 cm
Prezzo al pubblico € 1.519

Made In Italy



Caratteristiche tecniche

Design
- Maniglia in metallo spazzolato
- Manople finitura soft touch
- Ghiera esterna cromata

Piano
- Alzatina
- 4 Fuochi Gas:
  1 Ausiliario – 1,0kW
  2 Semirapido – 1,75kW
  1 Doppia Corona – 4,0 kW
- Griglia in ghisa

Forno
- Forno a gas ventilato 70 L con telai laterali
- End of cooking
- 130°-270°C
- Gril Elettrico termostatato

- **Accessori:** Pizza stone, 1 leccarda, 1 griglia piana
- Vano inferiore a cassetto
- Piedoni regolabili in acciaio inox

Funzioni cottura

- Luce
- Grill ventilato
- Grill
- Calore dal basso ventilato
- Calore dal basso

Pulizia

Smalto easy to clean

SCANSIONA per scaricare la scheda tecnica

Installazione

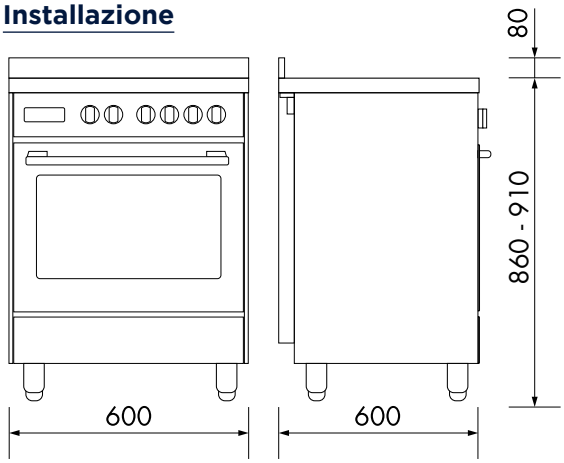

151



LINEA CONTRY
ANIMA RUSTICA, FUNZIONALITA' MODERNA

Un tuffo nel design rustico, ispirato alle cucine di campagna, dove ogni dettaglio trasmette calore e accoglienza. Disponibili nei formati da 60 e 90 cm, queste cucine freestanding portano in casa il gusto della tradizione. Le finiture in ottone completano l'estetica country con un tocco di eleganza senza tempo.

PEMA 965 CSG
Forno elettrico multifunzione
EAN Code 8024651215721

ANTRACITE
90 cm
Prezzo al pubblico € 2.039

Made In Italy



Caratteristiche tecniche

Design
- Manopole e Ghiere con finitura in ottone
- Maniglia in metallo spazzolato finitura ottone

Piano
- Coperchio in Cristallo
- Piano Smaltato Antracite stampato
- 5 Fuochi Gas:
  Ausiliario 1,0 kW
  2 Semirapido 1,75kW
  Rapido 3,0kW
  Doppia Corona 4,0 kW
- Griglie in Ghisa

Forno
- Forno Multifunzione 9 Funzioni
- Capacità 83 L con telai laterali
- Classe A
- Programmatore Analogico
- Porta Doppio Vetro con vetro interno estraibile
- **Accessori:** 1 leccarda, 1 griglia piana

- Vano inferiore con pannello abbattibile
- Piedoni regolabili in acciaio inox

Funzioni cottura

- Luce
- Cottura tradizionale
- Calore dal basso
- Calore dall'alto
- Grill
- Grill ventilato
- Cottura tradizionale ventilata
- Cottura dall'alto ventilata
- Scongelamento

Pulizia

- Smalto easy to clean

SCANSIONA per scaricare la scheda tecnica

Installazione

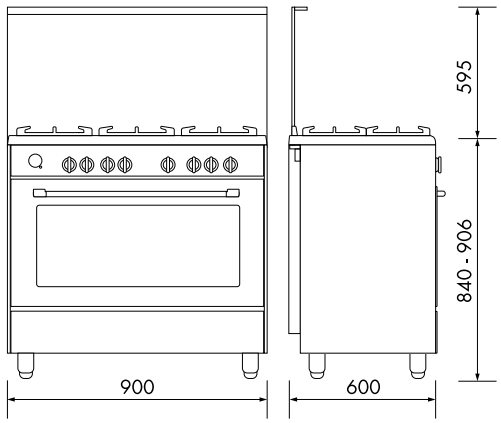

PEMA 664 CLSG
Forno elettrico multifunzione

EAN Code 8024651215738

ANTRACITE
60 cm
Prezzo al pubblico € 1.599

Made In Italy



Caratteristiche tecniche

Design
- Manopole e Ghiere con finitura in ottone
- Maniglia in metallo spazzolato finitura ottone

Piano
- Coperchio in Cristallo
- Piano Smaltato Antracite stampato
- 4 Fuochi Gas:
  Ausiliario 1,0 kW
  2 Semirapido 1,75kW
  Doppia Corona 4,0 kW
- Griglie in Ghisa
- Griglia di Riduzione

Forno
- Forno Multifunzione 9 Funzioni
- Capacità 74 L con telai laterali
- Classe A
- Programmatore Analogico
- Porta Doppio Vetro con vetro interno estraibile
- **Accessori:** 1 leccarda, 2 griglie piane

- Vano inferiore a cassetto
- Piedoni regolabili in acciaio inox

Funzioni speciali

Easy Steam

Funzioni cottura

- Cottura tradizionale
- Mantenimento in tempeartura
- Calore dall'alto
- Cottura dal basso
- Grill
- Cottura tradizionale ventilata
- Scongelamento
- Cottura tradizionale ventilata
- Cottura dal basso ventilata

Colori disponibili



PEMB 664 CLSG
Crema
EAN Code 8024651215745
Prezzo al pubblico € 1.599

Pulizia

- Idroclean
- Smalto easy to clean

SCANSIONA per scaricare la scheda tecnica

Installazione

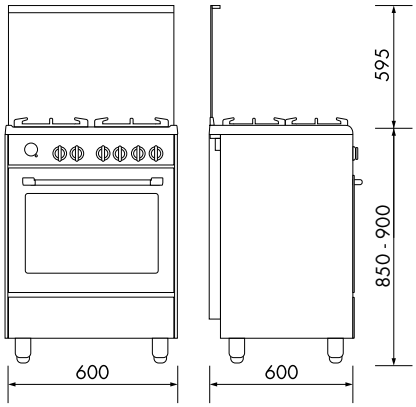


12
SALE ALL'ARANCIA



LINEA PREMIUM
ELEGANZA RAFFINATA, PRESTAZIONI SUPERIORI

Una linea pensata per chi cerca qualità senza compromessi. Il coperchio in cristallo e il piano in acciaio definiscono uno stile distintivo e prezioso. Disponibili nei formati da 60 e 90 cm, con forno elettrico fino a 87 litri e piano a gas, combinano stile e potenza in un equilibrio perfetto.

PEMX 96 SG
Forno elettrico multifunzione
EAN Code 8024651215752

ACCIAIO INOX E VETRO NERO
90 cm
Prezzo al pubblico € 1.829

Made In Italy



Caratteristiche tecniche

Design
- Maniglia finitura inox
- Manopole finitura soft touch

Piano
- Coperchio in cristallo
- Piano acciaio inox stampato
- 5 Fuochi Gas:
  Ausiliario 1kW
  2 Semirapido 1,75kW
  Rapido 3,0kW
  Doppia Corona 4,0 kW
- Griglie in piattina larga finitura mat (opaca)
- Griglia riduzione

Forno
- Elettrico Multifunzione 9 Funzioni- Classe A
- Capacità 87 L con telai laterali
- Contaminuti 120'
- 2 Luci interne
- Porta doppio vetro con vetro interno estraibile
- **Accessori:** Griglia Piana, Leccarda

- Vano inferiore con pannello abbattibile
- Piedoni regolabili in acciaio inox

Colori disponibili



PEMA 96 SG
Antracite
EAN Code 8024651215776
Prezzo al pubblico € 1.879



PEMC 96 SG
Crema
EAN Code 8024651215769
Prezzo al pubblico € 1.879

Funzioni cottura

- Luce
- Grill
- Lievitazione
- Cottura dall'alto ventilata
- Panificati
- Cottura dal basso
- Cottura tradizionale
- Grill ventilato
- Scongelamento

Pulizia

- Smalto easy to clean

SCANSIONA per scaricare la scheda tecnica

Installazione

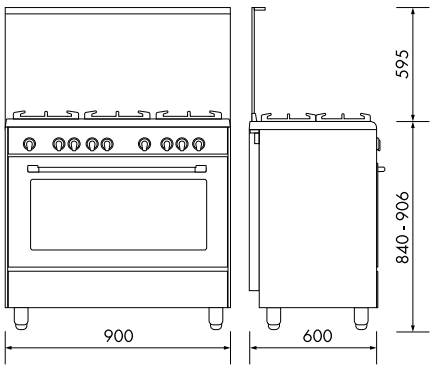

PEMX 64 LSG
Forno elettrico multifunzione

EAN Code 8024651215783

ACCIAIO INOX E VETRO NERO
60 cm
Prezzo al pubblico € 1.379

Made In Italy



Caratteristiche tecniche

Design
- Monopole Pro Black Soft Touch
- Ghiere Pro con finitura in metallo spazzolato
- Maniglia finitura in metallo spazzolato

Piano
- Coperchio in Cristallo
- Piano Acciaio Inox stampato
- 4 Fuochi Gas:
- Ausiliario 1,0 kW,
- 2 Semirapido 1,75kW,
- Doppia Corona 4,0 kW
- Griglie in piattina larga finitura mat (opaca)
- Griglia di Riduzione

Forno
- Elettrico Multifunzione 9 Funzioni
- Capacità 74L con telai laterali
- Luce interna
- Ventilazione tangenziale di raffreddamento
- Porta doppio vetro con vetro interno estraibile
- **Accessori**: 1 leccarda, 2 griglie piane

- Vano inferiore a cassetto
- Piedoni regolabili in acciaio inox

Funzioni speciali

Easy Steam

Idro Clean

Funzioni cottura

- Scongelamento
- Mantenimento in temperatura
- Calore dal basso
- Grill
- Cottura tradizionale
- Cottura tradizionale ventilata
- Cottura dal basso ventilata
- Cottura tradizionale ventilata
- Cottura dall'alto

Colori disponibili



PEMA 64 LSG
Antracite
EAN Code 8024651215790
Prezzo al pubblico € 1.409

Pulizia

- Idroclean
- Smalto easy to clean

SCANSIONA per scaricare la scheda tecnica

Installazione

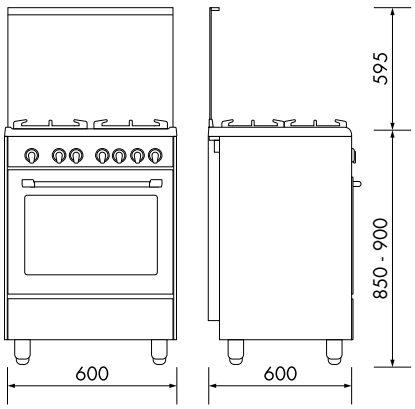

158

PGVX 64 LSG
Forno a gas ventilato
EAN Code 8024651215806

ACCIAIO INOX E VETRO NERO
60 cm
Prezzo al pubblico € 1.489

Made In Italy



Caratteristiche tecniche

Design
- Monopole Pro Black Soft Touch
- Ghiere Pro con finitura in metallo spazzolato
- Maniglia finitura in metallo spazzolato

Piano
- Coperchio in Cristallo
- Piano Acciaio Inox stampato
- 4 Fuochi Gas:
- Ausiliario 1,0 kW,
- 2 Semirapido 1,75kW,
- Doppia Corona 4,0 kW
- Griglie in piattina larga finitura mat (opaca)
- Griglia di Riduzione

Forno
- Forno a Gas Ventilato Termostatato 6 Funzioni
- Capacità 70 L con telai laterali
- Classe A
- Contaminuti 120'
- Luce Interna
- Ventilazione tangenziale di raffreddamento
- Porta doppio vetro con vetro interno estraibile
- **Accessori:** 1 leccarda, 1 griglia piana

- Vano inferiore a cassetto
- Piedoni regolabili in acciaio inox

Funzioni cottura

- Luce
- Grill ventilato
- Grill
- Cottura dal basso ventilata
- Cottura dal basso
- Scongelamento

Pulizia

- Smalto easy to clean

SCANSIONA per scaricare la scheda tecnica

Installazione

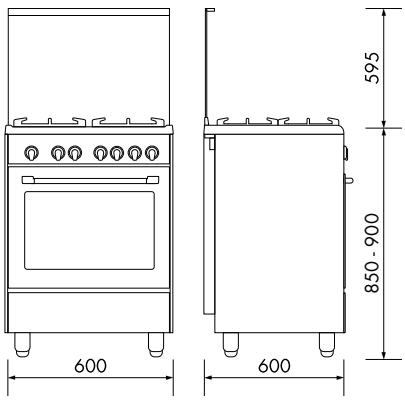



LINEA DESIGN
ELEGANZA CHE TRASFORMA LA CUCINA

Nasce per chi vede nella cucina un equilibrio tra estetica e funzionalità. Le forme sono essenziali, i materiali scelti con cura: maniglie in metallo spazzolato, manopole soft touch, finiture sobrie e raffinate. Con forno elettrico o a gas fino a 115 litri e piano cottura a induzione o a gas, ogni configurazione si adatta al tuo stile.

DEMX 96 IN
Forno elettrico multifunzione
EAN Code 8024651216384

ACCIAIO INOX E VETRO NERO
90 cm
Prezzo al pubblico € 2.329

Made In Italy



Caratteristiche tecniche

Design
- Manopole Pro Black Soft Touch
- Ghiere Matt Black
- Maniglia finitura metallo spazzolato

Forno
- Alzatina in acciaio inox
- Piano Squadrato in Acciaio Inox
- Piano Induzione a 4 zone
- 2 Zone: Ø 200 mm - 2300W (3000W B.)
- 2 Zone: Ø 160 mm - 1400 W
- Funzioni Piano: Riscaldamento Veloce, Booster.
- Indicatore di calore residuo

Forno
- Forno multifunzione 9 Funzioni
- Cavità 83 L
- Contaminuti Meccanico 120'
- Doppia Luce Interna
- Ventilazione tangenziale di raffreddamento
- Porta doppio vetro con vetro interno estraibile
- **Accessori:** 1 leccarda, 1 griglia piana

- Vano inferiore con pannello abbattibile
- Piedoni regolabili

Funzioni cottura

- Luce
- Grill
- Cottura dall'alto
- Cottura dall'alto ventilata
- Cottura tradizionale ventilata
- Cottura dal basso
- Cottura tradizionale
- Grill ventilato
- Scongelamento

Pulizia

- Smalto easy to clean

SCANSIONA per scaricare la scheda tecnica

Installazione

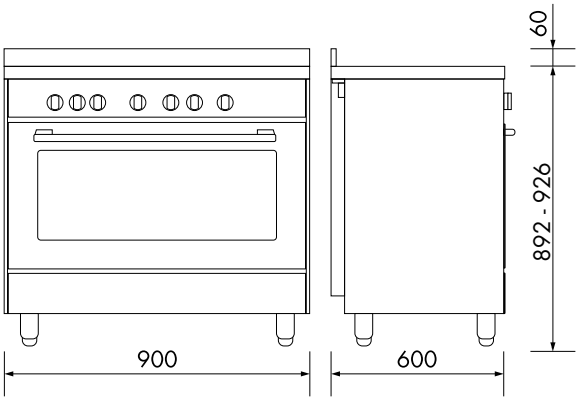

DEMX 96 SG
Forno elettrico multifunzione

EAN Code 88024651215813

ACCIAIO INOX E VETRO NERO
90 cm
Prezzo al pubblico € 1.729

Made In Italy



Caratteristiche tecniche

Design
- Monopole Pro Black Soft Touch
- Ghiere Matt Black
- Maniglia finitura metallo spazzolato

Piano
- Coperchio in Cristallo
- Piano Acciaio Inox stampato
- 5 Fuochi Gas:
- Ausiliario 1,0 kW,
- 2 Semirapido 1,75kW,
- Rapido 3,0kW,
- Doppia Corona 4,0 kW
- Griglie in piattina larga finitura mat (opaca)
- Griglia di Riduzione

Forno
- Forno multifunzione 9 Funzioni
- Cavità 83 L
- Contaminuti Meccanico 120'
- Doppia Luce Inerna
- Ventilazione tangenziale di raffreddamento
- Porta doppio vetro con vetro interno estraibile
- **Accessori:** 1 leccarda, 1 griglia piana

- Vano inferiore con pannello abbattibile
- Piedoni regolabili

Funzioni cottura

- Luce
- Grill
- Cottura dall'alto
- Cottura dall'alto ventilata
- Cottura tradizionale ventilata
- Cottura dal basso
- Cottura tradizionale
- Grill ventilato
- Scongelamento

Pulizia

Smalto easy to clean

SCANSIONA per scaricare la scheda tecnica

Installazione

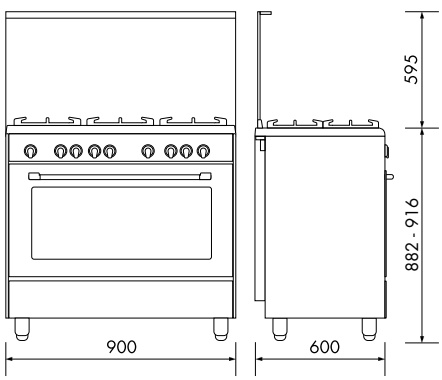

DEMN 96 SG
Forno elettrico multifunzione
EAN Code 8024651216377

ANTRACITE
60 cm
Prezzo al pubblico € 1.699

Made In Italy



Caratteristiche tecniche

Design
- Monopole Pro Black Soft Touch
- Ghiere Matt Black
- Maniglia Nera con finitura in metallo spazzolato

Piano
- Coperchio in Cristallo
- Piano Acciaio Inox stampato
- 5 Fuochi Gas:
- Ausiliario 1,0 kW,
- 2 Semirapido 1,75kW,
- Rapido 3,0kW,
- Doppia Corona 4,0 kW
- Griglie in piattina larga finitura mat (opaca)
- Griglia di Riduzione

Forno
- Forno multifunzione 9 Funzioni
- Cavità 83 L
- Contaminuti Meccanico 120'
- Doppia Luce Inerna
- Ventilazione tangenziale di raffreddamento
- Porta doppio vetro con vetro interno estraibile
- **Accessori:** 1 leccarda, 1 griglia piana

- Vano inferiore con pannello abbattibile
- Piedoni regolabili

Funzioni cottura

- Luce
- Grill
- Cottura dall'alto
- Cottura dall'alto ventilata
- Cottura tradizionale ventilata
- Cottura dal basso
- Cottura tradizionale
- Grill ventilato
- Scongelamento

Pulizia

Smalto easy to clean

SCANSIONA per scaricare la scheda tecnica

Installazione

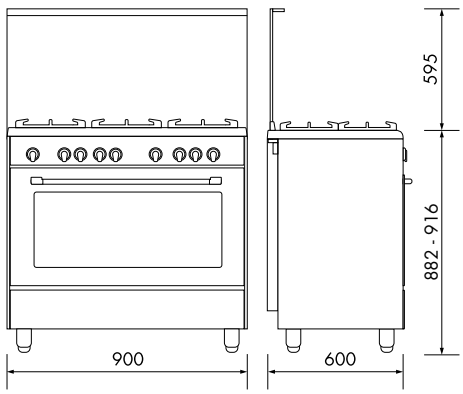

DGVX 96 SG
Forno a gas ventilato

EAN Code 8024651215820

ACCIAIO INOX E VETRO NERO
90 cm
Prezzo al pubblico € 1.729

Made In Italy



Caratteristiche tecniche

Design
- Monopole Pro Black Soft Touch
- Ghiere Matt Black
- Maniglia finitura metallo spazzolato

Piano
- Coperchio in Cristallo
- Piano Acciaio Inox stampato
- 5 Fuochi Gas:
- Ausiliario 1,0 kW,
- 2 Semirapido 1,75kW,
- Rapido 3,0kW,
- Doppia Corona 4,0 kW
- Griglie in piattina larga finitura mat (opaca)
- Griglia di Riduzione

Forno
- Gas ventilato termostatato 6 Funzioni
- Cavità 115 L con telai laterali
- Contaminuti Meccanico 120'
- Grill Elettrico Termostatato
- Luce Interna
- Ventilazione tangenziale di raffreddamento
- Porta doppio vetro con vetro interno estraibile
- **Accessori:** 1 leccarda, 1 griglia piana

- Vano inferiore con pannello abbattibile
- Piedoni regolabili

Funzioni cottura

- Luce
- Grill ventilato
- Grill
- Calore dal basso
- Calore dal basso ventilato
- Scongelamento

Pulizia

- Smalto easy to clean

SCANSIONA per scaricare la scheda tecnica

Installazione

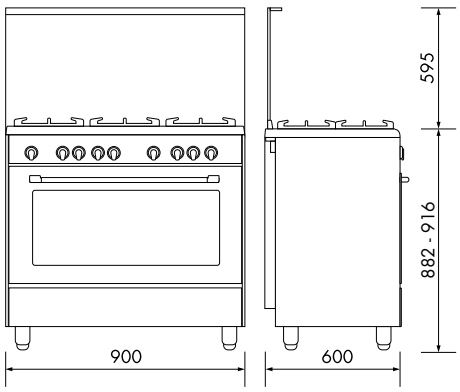

DMX 64 INL
Forno elettrico multifunzione
EAN Code 8024651214656

ACCIAIO INOX E VETRO NERO
60 cm
Prezzo al pubblico € 1.639

Made In Italy



Funzioni cottura

Easy Steam
Idro Clean

Caratteristiche tecniche

Design
- Manopole Pro Black Soft Touch
- Ghiere Matt Black
- Maniglia finitura metallo spazzolato

Piano
- Piano Squadrato in Acciaio Inox
- Piano Induzione a 4 zone
- Zona Ø 160 mm - 1200 W (1500 W B.)
- Zone Ø 180 mm - 1800 W (2100 W B.)
- Zona Ø 210 mm - 2300 W (3000 W B.)
- Zona Ø 145 mm - 1200 W (1500 W B.)
- Funzioni Piano: Key Lock, Pausa, Easy Start , P ower Management (2800W)
- Indicatore di calore residuo e rilevatore presenza pentola

Forno
- Forno multifunzione 9 Funzioni
- Cavità 69 L
- Contaminuti Meccanico 120'
- Luce Inerna
- Ventilazione tangenziale di raffreddamento
- Porta doppio vetro con vetro interno estraibile
- **Accessori:** 1 leccarda, 1 griglia piana

- Collegamenti elettrici possibili:
  - 220-240 V ac
  - 380-415 V 3N ac
  - 380-415 V 2N a

Funzioni cottura

- Scongelamento
- Cottura tradizionale
- Mantenimento in temperatura
- Calore dall' alto
- Calore dal basso
- Cottura tradizionale ventilata
- Grill
- Calore dal basso ventilato
- Cottura tradizionale ventilata

Pulizia

- Idroclean
- Smalto easy to clean

SCANSIONA per scaricare la scheda tecnica

Installazione

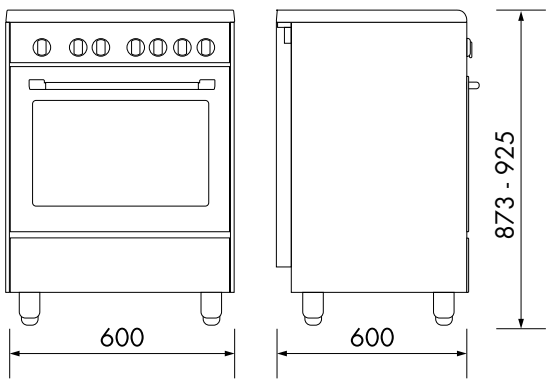

DMX 64 INL TC2
Forno elettrico multifunzione

EAN Code 8024651214670

ACCIAIO INOX E VETRO NERO
60 cm
Prezzo al pubblico € 1.559

Made In Italy



Caratteristiche tecniche

Design
- Manopole Pro Black Soft Touch
- Ghiere Matt Black
- Maniglia finitura metallo spazzolato

Piano
- Piano Squadrato in Acciaio Inox
- Piano Induzione a 4 zone
- Zona Ø 160 mm - 1200 W (1500 W B.)
- Zone Ø 180 mm - 1800 W (2100 W B.)
- Zona Ø 210 mm - 2300 W (3000 W B.)
- Zona Ø 145 mm - 1200 W (1500 W B.)
- Funzioni Piano: Key Lock, Pausa, Easy Start, Power Management (2800W)
- Indicatore di calore residuo e rilevatore presenza pentola

Forno
- Electrico Multifunzione 9 Funzioni
- Cavità 69 L
- Programmatore Touch Control (Inizio/Fine cottura)
- Luce interna
- **Accessori:** 1 leccarda, 1 griglia piana

- Vano inferiore a cassetto
- Piedoni regolabili

- Collegamenti elettrici possibili:
- 220-240 V ac
- 380-415 V 3N ac
- 380-415 V 2N a

Funzioni speciali

Easy Steam

Idro Clean

Funzioni cottura

- Scongelamento
- Cottura tradizionale
- Mantenimento in temperatura
- Calore dall'alto
- Cottura dal basso
- Grill
- Cottura tradizionale ventilata
- Cottura dal basso ventilato
- Cottura tradizionale ventilata

Pulizia

- Idroclean
- Smalto easy to clean

SCANSIONA per scaricare la scheda tecnica

Installazione

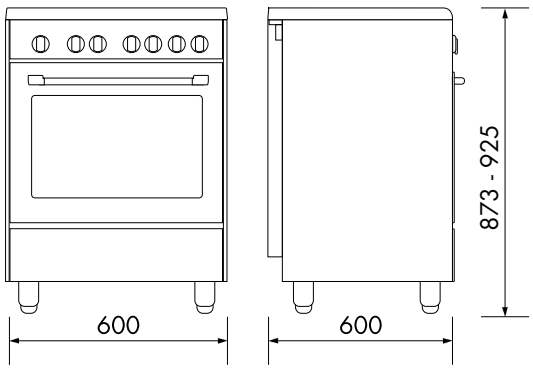

166

DMX 64 VL
Forno elettrico multifunzione
EAN Code 8024651214809

ACCIAIO INOX E VETRO NERO
60 cm
Prezzo al pubblico € 1.339

Made In Italy



Caratteristiche tecniche

Design
- Manopole Pro Black Soft Touch
- Ghiere Matt Black
- Maniglia finitura metallo spazzolato

Piano
- Piano stampato in acciaio Inox
- Piano Radianti "Hi-light" in Vetroceramica 4 piastre
- 2 Zone Ø145 mm – 1200W
- Zona Ø 210mm/120mm - 2200/750 W
- Zona Ø 180mm -1800W
- Spie di segnalazione funzionamento e calore residuo

Forno
- Electrico multifuction 9 Funzioni
- Cavità 69 L
- Contaminuti meccanico
- Luce interna
- **Accessori:** 1 leccarda, 1 griglia piana

- Vano inferiore a cassetto
- Piedoni regolabili

- Collegamenti elettrici possibili:
  - 220-240 V ac
  - 380-415 V 3N ac
  - 380-415 V 2N ac

Funzioni speciali

Easy Steam
Idro Clean

Funzioni cottura

- Scongelamento
- Cottura tradizionale
- Mantenimento in temperatura
- Calore dall'alto
- Cottura dal basso
- Grill
- Cottura tradizionale ventilata
- Cottura dal basso ventilato
- Cottura tradizionale ventilata

Pulizia

- Idroclean
- Smalto easy to clean

SCANSIONA per scaricare la scheda tecnica

Installazione

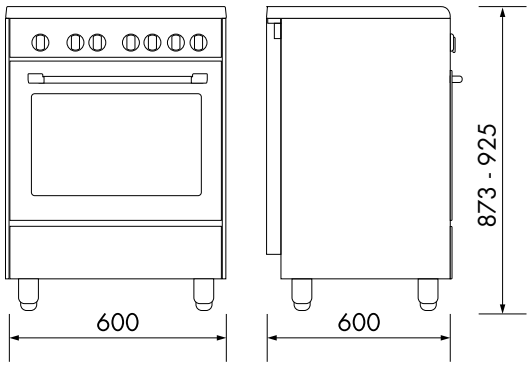

DMX 64 LSG
Forno elettrico multifunzione

EAN Code 8024651215905

ACCIAIO INOX E VETRO PORTA NERO
60 cm
Prezzo al pubblico € 1.219

Made In Italy



Funzioni speciali

Easy Steam

Idro Clean

Colori disponibili



DMN 64 LSG
Nero
EAN Code 8024651216391
Prezzo al pubblico € 1.189



DMW 64 LSG
Bianco
EAN Code 8024651215912
Prezzo al pubblico € 1.189

Installazione

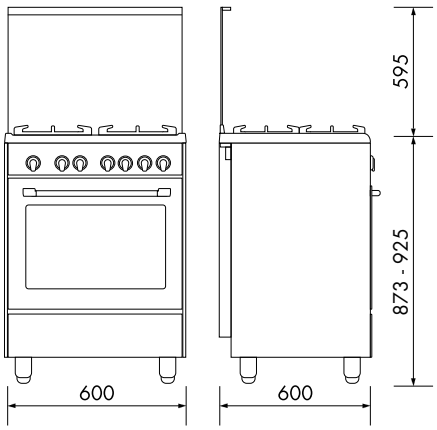

Caratteristiche tecniche

Design
- Manopole Pro Black Soft Touch
- Ghiere Matt Black
- Maniglia finitura metallo spazzolato

Piano
- Coperchio in Cristallo
- Piano Acciaio Inox stampato
- 4 Fuochi Gas:
- Ausiliario 1,0 kW,
- 2 Semirapido 1,75kW,
- Rapido 3,0kW
- Griglie in piattina larga finitura mat (opaca)
- Griglia di Riduzione

Forno
- Elettrico Multifuzione 9 Funzioni
- Cavità 69L
- Contaminuti
- Porta doppio vetro con vetro interno estraibile
- Luce interna
- Ventilazione tangenziale di raffreddamento
- **Accessori:** 1 leccarda, 1 griglia piana

Funzioni cottura

- Scongelamento
- Cottura tradizionale
- Mantenimento in temperatura
- Calore dall'alto
- Calore dal basso
- Grill
- Cottura tradizionale ventilata
- Calore dal basso ventilato
- Cottura tradizionale ventilata

Pulizia

- Idroclean
- Smalto easy to clean

SCANSIONA per scaricare la scheda tecnica

DGX 64 LSG
Forno a gas
EAN Code 8024651215899

ACCIAIO INOX E VETRO PORTA NERO
60 cm
Prezzo al pubblico € 1.259

Made In Italy



Caratteristiche tecniche

Design
- Manopole Pro Black Soft Touch
- Ghiere Matt Black
- Maniglia finitura metallo spazzolato

Piano
- Coperchio in Cristallo
- Piano Acciaio Inox stampato
- 4 Fuochi Gas:
- Ausiliario 1,0 kW,
- 2 Semirapido 1,75kW,
- Rapido 3,0kW
- Griglie in piattina larga finitura mat (opaca)
- Griglia di Riduzione

Forno
- Gas Statico Termostatato 3 Funzioni - Classe A
- Cavità 71L con telai laterali
- Grill Elettrico
- Luce Interna
- Ventilazione tangenziale di raffreddamento
- Porta doppio vetro con vetro interno estraibile
- **Accessori:** 1 leccarda, 1 griglia piana

- Vano inferiore a cassetto
- Piedoni regolabili

Funzioni cottura

- Luce
- Calore dal basso (gas)
- Grill elettrico

Pulizia

- Smalto easy to clean

SCANSIONA per scaricare la scheda tecnica

Installazione

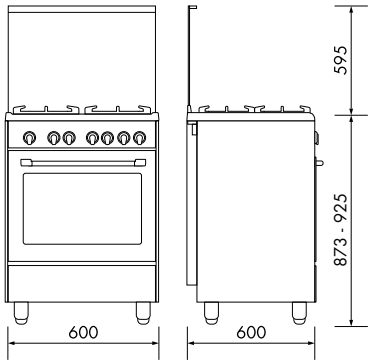

FRIGORIFERI DA INCASSO

FRESCHEZZA SENZA SPRECHI

Personalizza gli spazi della tua cucina con i **Frigoriferi De'Longhi**: rapida installazione, **massima personalizzazione** sia esterna, grazie alle porte reversibili, che interna, posizionando ripiani e balconi in più posizioni fino a 100 layout diversi.



CONTROLLO DELL'UMIDITÀ CON SAVE FRESH

Il sistema di controllo integrato dell'umidità **Save Fresh** regola le condizioni interne dello scomparto adibito a **frutta e verdura**, preservandone così tutta la freschezza e riducendo gli sprechi di cibo.



COOLING 3D

La tecnologia **Cooling 3D**, grazie al flusso d'aria delicato proveniente dalle bocchette laterali, garantisce **temperature omogenee** su ogni ripiano del frigo, senza mai colpire direttamente il cibo, mantenendone così tutta la sua freschezza.



INNOVAZIONE TOTAL NO FROST

L’innovativa tecnologia **Total no Frost** agisce sia nel congelatore, **evitando la formazione di brina**, sia nel frigorifero **riducendo la formazione di muffe e batteri** fino al 94%.

FLESSIBILITÀ DI COMBINAZIONI

Grazie alla facile regolazione di ripiani, balconcini e portabottiglie, puoi **personalizzare gli interni della cavità**, adattandoli alle tue esigenze, sfruttando fino a 100 differenti combinazioni.

INSTALLAZIONE FACILE

Grazie ai cinque punti di fissaggio **la regolazione dell’installazione a colonna sarà ancora più facile e rapida**. Scegli inoltre il verso di apertura delle ante grazie alla loro reversibilità. Abbiamo curato i dettagli estetici dotando tutti i punti di fissaggio e le cerniere di un’apposita copertura.



F7CTNF364E
Combinato Total No Frost
EAN Code 8059019078090

BIANCO
690 x 1935 mm
Prezzo al pubblico € 1.599



Caratteristiche tecniche

Dimensioni
Larghezza: 690 mm
Profondità: 545 mm
Altezza: 1935 mm

- Tecnologia di raffreddamento: TOTAL NO FROST
- Sistema di controllo: electronic double setting
- Luce a led
- 2 porte reversibili
- Guarnizioni removibili

Display
- On/Off setting
- Gestione temperatura: 5 livelli frigo e 3 freezer
- Super Cooling (frigo)
- Super Freezing (freezer)
- Holiday function (stand-by)
- Funzione ECO
- Acustic alarm door

Estetica frigorifero
- Ripiani frigorifero 3+1 con lamina argento
- Portabottiglie cromato
- 1 cassetto a umidità controllata save-fresh
- 1 cassetto refrigerante con lamina argento
- Balconcini 2+4 centrali con lamina argento

Freezer
- 2 cassetti congelatore con lamina argento
- 1 cassetto congelatore superiore con lamina argento
- Colore dei cassetti: trasparente

Performance e Consumi
- Classe di efficienza energetica E
- Climate class ST
- Start rating 4
- Consumo energia annuale 239
- Consumo energia giornaliero 0,66
- Totale volume (l) 364
- Volume freezer (l) 83
- Volume frigorifero (l) 281
- Capacità congelamento/24h 4
- Rumorosità (dBA) 33
- Tempo di risalita (h) 22

Accessori
- Vaschetta portauovo
- Vaschetta portaghiaccio
- Cordoniera (m) 1,7
- Cavo e spina inclusi

Installazione

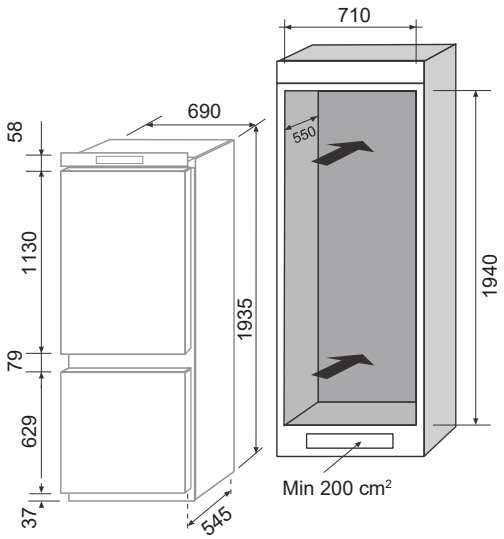

SCANSIONA
per scaricare
la scheda tecnica

F6CTNF244E
Combinato Total No Frost
EAN Code 8024651002994

BIANCO
540 x 1769 mm
Prezzo al pubblico € 1.109



Caratteristiche tecniche

Dimensioni
Larghezza: 540 mm
Profondità: 550 mm
Altezza: 1769 mm

- Tecnologia di raffreddamento: TOTAL NO FROST
- Sistema di controllo: electronic on top
- Luce a led
- Guarnizioni removibili
- 2 porte reversibili

Display
- On/Off setting
- Gestione temperatura: 5 livelli frigo e 3 freezer
- Super Cooling (frigo)
- Super Freezing (freezer)
- Acustic alarm door

Estetica frigorifero
- Ripiani frigorifero 2+1 con lamina argento
- Portabottiglie cromato
- 2 cassetti con lamina argento
- Balconcini 2+1 centrali con lamina argento

Freezer
- 2 cassetti congelatore con lamina argento
- 1 cassetto congelatore superiore con lamina trasparente
- Colore dei cassetti: trasparente

Performance e Consumi
- Classe di efficienza energetica E
- Climate class ST
- Start rating 4
- Consumo energia annuale (kWh) 223
- Consumo energia giornaliero (kWh) 0,611
- Totale volume (l) 244
- Volume freezer (l) 67
- Volume frigorifero (l) 177
- Capacità congelamento/24h (kg) 3,2
- Rumorosità (dBA) 41
- Tempo di risalita (h) 10

Accessori
- Vaschetta portaghiaccio
- Cordoniera (m) 1,8

Installazione

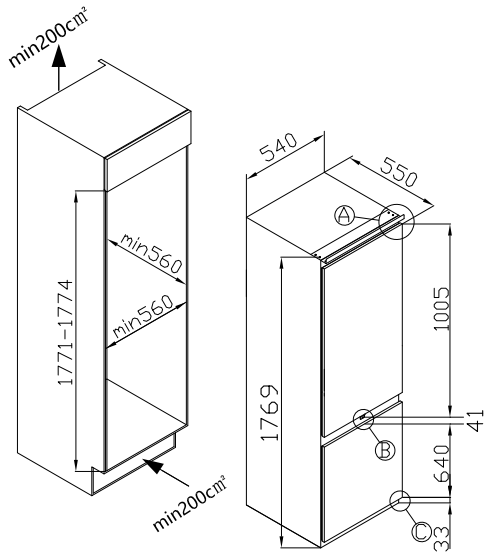

SCANSIONA
per scaricare
la scheda tecnica

173

F7CTNF341XD
Combinato Total No Frost
EAN Code 8024651003977

BIANCO
690 x 1937 mm
Prezzo al pubblico € 2.599

Exclusive Kitchen



Caratteristiche tecniche

Dimensioni
690 x 550 x 1937 mm (LxPxA)

- Sistema di controllo: electronic double setting on top
- Cooling 3D con deflettore metal colum
- Luce a led interna
- Cerniera a traino
- Porte reversibili
- Motore Inverter

Display
- Gestione temperatura
- Super Cooling (frigo)
- Super Freezing (freezer)
- Holidays function (Stand by)
- ECO function
- Acustic alarm door

Estetica frigorifero / Freezer
- Colore dei cassetti: trasparente
- Ripiani frigorifero:
  - 4 in vetro con lamina argento
  - 2 cassetti verdura serigrafati di cui 1 cassetto 0°C
  - 4 Balconcini con lamina argento
- Freezer: 3 cassetti congelatore con lamina argento

Performance e Consumi
- Classe di efficienza energetica D
- Climate class ST/N
- Start rating 4
- Consumo energia annuale 200
- Consumo energia giornaliero 0,54
- Totale volume (l) 341
- Volume freezer (l) 84
- Volume frigorifero (l) 257
- Capacità congelamento/24h 3,8
- Rumorosità (dBA) 37
- Tempo di risalita (h) 11
- Gas refrigerante R600a
- Frequenza (Hz) 50
- Tensione (V) 220-240

Accessori
- Vaschetta portaghiaccio
- Cordoniera (m 2,0) - spina non inclusa

Installazione

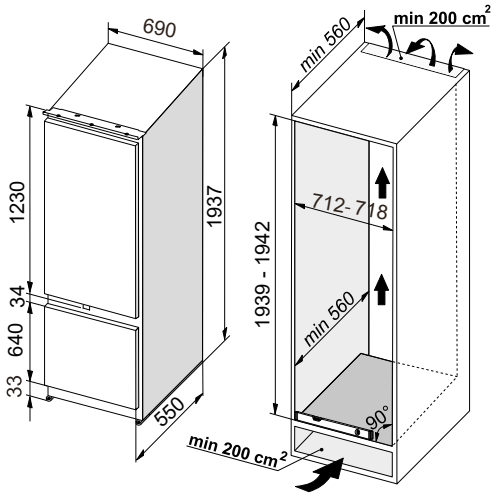

SCANSIONA per scaricare la scheda tecnica

F6CTNF244XE
Combinato Total No Frost
EAN Code8024651003946

BIANCO
540 x 1769 mm
Prezzo al pubblico € 1.239

Exclusive Kitchen



Caratteristiche tecniche

Dimensioni
Larghezza: 540 mm
Profondità: 550 mm
Altezza: 1769 mm

- TECNOLOGIA TOTAL NO FROST
- Sistema di controllo: electronic on top
- Cooling 3D con deflettore metal colum
- Luce a led interna
- Cerniera a traino
- Porta reversibile

Display
- On/Off setting
- Gestione temperatura
- Super Cooling (frigo)
- Super Freezing (freezer)
- Acustic alarm door

Estetica frigorifero / Freezer
- Colore dei cassetti: trasparente
- Ripiani frigorifero:
  • 3 in vetro con lamina argento
  • Portabottiglie cromato
  • 2 cassetti verdura serigrafati di cui 1 chiller (0 to 3 °C)
  • 3 Balconcini con lamina argento
  • Freezer: 3 cassetti congelatore con lamina argento

Performance e Consumi
- Classe di efficienza energetica E
- Climate class ST
- Start rating 4
- Consumo energia annuale 234
- Consumo energia giornaliero 0,64
- Totale volume (l) 244
- Volume freezer (l) 67
- Volume frigorifero (l) 177
- Capacità congelamento/24h 3,5
- Rumorosità (dBA) 41
- Tempo di risalita (h) 10
- Gas refrigerante R600a
- Frequenza (Hz) 50
- Tensione (V) 220-240

Accessori
- Vaschetta portaghiaccio
- Cordoniera (m) 1,8 lunghezza
- spina non inclusa

Installazione

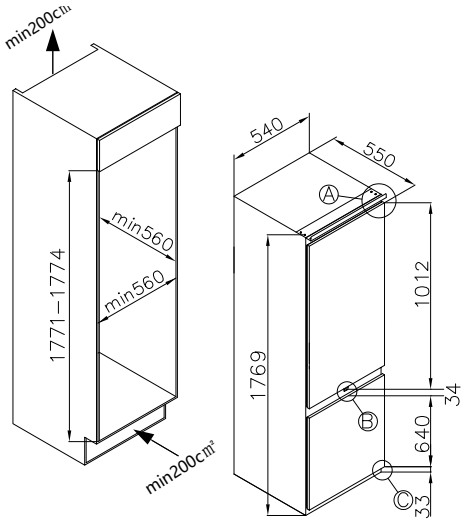

SCANSIONA per scaricare la scheda tecnica

F6CTNF244D
Combinato Total No Frost
EAN Code 8024651003953

BIANCO
540 x 1769 mm
Prezzo al pubblico € 1.209



Caratteristiche tecniche

Dimensioni
Larghezza: 540 mm
Profondità: 550 mm
Altezza: 1769 mm

- TECNOLOGIA TOTAL NO FROST
- Sistema di controllo: electronic on top
- Cooling 3D con deflettore posteriore
- Luce a led interna
- Cerniera a traino
- Porta reversibile

Display
- On/Off setting
- Gestione temperatura
- Super Cooling (frigo)
- Super Freezing (freezer)
- Acustic alarm door

Estetica frigorifero / Freezer
- Colore dei cassetti: trasparente
- Ripiani frigorifero:
  - 3 in vetro con lamina argento
  - Portabottiglie cromato
  - 2 cassetti verdura di cui 1 chiller (0 to 3°C)
  - 3 Balconcini con lamina argento
  - Freezer: 3 cassetti congelatore con lamina argento

Performance e Consumi
- Classe di efficienza energetica D
- Climate class ST
- Start rating 4
- Consumo energia annuale 178,49
- Consumo energia giornaliero 0,49
- Totale volume (l) 244
- Volume freezer (l) 67
- Volume frigorifero (l) 177
- Capacità congelamento/24h 3,2
- Rumorosità (dBA) 37
- Tempo di risalita (h) 11
- Gas refrigerante R600a
- Frequenza (Hz) 50
- Tensione (V) 220-240

Accessori
- Vaschetta portaghiaccio
- Cordoniera (m) 1,8 lunghezza
- spina non inclusa

Installazione

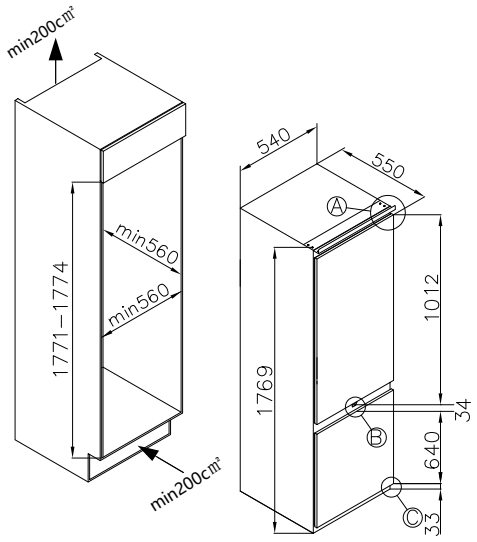

SCANSIONA
per scaricare
la scheda tecnica

F6CTNF244XD
Combinato Total No Frost
EAN Code 8024651003960

BIANCO
540 x 1769 mm
Prezzo al pubblico € 1.309



Caratteristiche tecniche

Dimensioni
Larghezza: 540 mm
Profondità: 550 mm
Altezza: 1769 mm

- TECNOLOGIA TOTAL NO FROST
- Sistema di controllo: electronic on top
- Cooling 3D con deflettore metal colum
- Luce a led interna
- Cerniera a traino
- Porta reversibile

Display
- On/Off setting
- Gestione temperatura
- Super Cooling (frigo)
- Super Freezing (freezer)
- Acustic alarm door

Estetica frigorifero / Freezer
- Colore dei cassetti: trasparente
- Ripiani frigorifero:
  • 3 in vetro con lamina argento
  • Portabottiglie cromato
  • 2 cassetti verdura serigrafati di cui 1 chiller (0 to 3 °C)
  • 3 Balconcini con lamina argento
  • Freezer: 3 cassetti congelatore con lamina argento

Performance e Consumi
- Classe di efficienza energetica D
- Climate class ST
- Start rating 4
- Consumo energia annuale 178,49
- Consumo energia giornaliero 0,49
- Totale volume (l) 244
- Volume freezer (l) 67
- Volume frigorifero (l) 177
- Capacità congelamento/24h 3,2
- Rumorosità (dBA) 37
- Tempo di risalita (h) 11
- Gas refrigerante R600a
- Frequenza (Hz) 50
- Tensione (V) 220-240

Accessori
- Vaschetta portaghiaccio
- Cordoniera (m) 1,8 lunghezza
- Spina non inclusa

Installazione

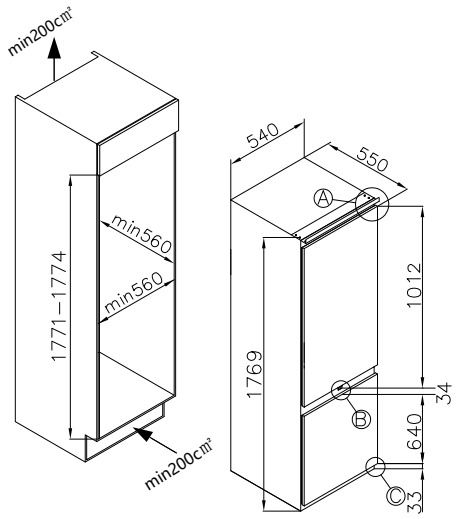

SCANSIONA
per scaricare
la scheda tecnica

F6CLF264E
Combinato Low Frost Ventilato
EAN Code 8024651002949

BIANCO
540 x 1772 mm
Prezzo al pubblico € 999



Caratteristiche tecniche

Dimensioni
Larghezza: 540 mm
Profondità: 545 mm
Altezza: 1772 mm

- Tecnologia di raffreddamento: low frost
- Sistema di controllo: electronic single setting
- Luce a led
- 2 porte reversibili
- Guarnizioni removibili

Display
- Connettività nessuna
- On/Off setting
- Gestione temperatura: 4 livelli
- Super Cooling: si
- Funzione ECO
- Acustic alarm door

Estetica frigorifero / freezer
- Ripiani frigorifero 3+1 con profilo bianco
- 1 cassetto per frutta e verdura
- Balconcini 2+2 centrali
- 3 cassetti nel congelatore
- Colore dei cassetti: trasparente

Performance e Consumi
- Classe di efficienza energetica E
- Climate class ST
- Start rating 4
- Consumo energia annuale 275 kWh
- Consumo energia giornaliero 0,75 kWh
- Totale volume (l) 264
- Volume freezer (l) 73
- Volume frigorifero (l) 191
- Capacità congelamento/24h (kg) 3,3
- Rumorosità (dBA) 38
- Tempo di risalita (h) 10

Accessori
- Vaschetta portauovo
- Vaschetta portaghiaccio

Installazione

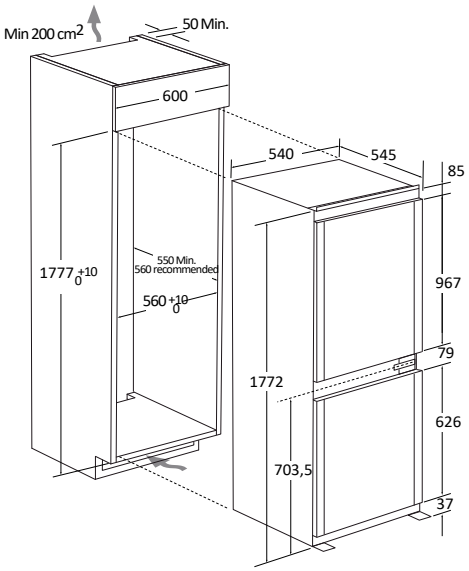

SCANSIONA
per scaricare
la scheda tecnica

F6CSF250E
Combinato Statico
EAN Code 8024651002987

BIANCO
540 x 1769 mm
Prezzo al pubblico € 819



Caratteristiche tecniche

Dimensioni
Larghezza: 540 mm
Profondità: 550 mm
Altezza: 1769 mm

- Tecnologia di raffreddamento statico
- Sistema di controllo: electronic inside
- Luce a led
- Cerniere slide

Display
- On/Off setting
- Gestione temperatura
- Acustic alarm door

Estetica frigorifero / Freezer
- Colore dei cassetti: trasparente
- Ripiani frigorifero 3+1 con lamina argento
- Portabottiglie cromato
- 1 cassetto verdura serigrafato
- Balconcini 2+1 con lamina argento
- Freezer 2+1 cassetti congelatore con lamina argento

Performance e Consumi
- Classe di efficienza energetica E
- Climate class ST
- Start rating 4
- Consumo energia annuale 205
- Consumo energia giornaliero 0,56
- Totale volume (l) 250
- Volume freezer (l) 60
- Volume frigorifero (l) 190
- Capacità congelamento/24h 2,8
- Rumorosità (dBA) 39
- Tempo di risalita (h) 12

Accessori
- Vaschetta portaghiaccio
- Cordoniera (m) 1,8 lunghezza
- NO spina inclusa

Installazione

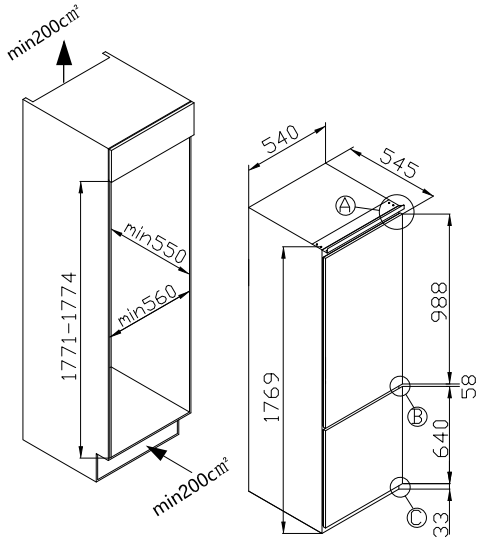

SCANSIONA
per scaricare
la scheda tecnica

F6MP179E
Monoporta con celletta Freezer
EAN Code 8024651002963

BIANCO
540 x 1221 mm
Prezzo al pubblico € 689



Caratteristiche tecniche

Dimensioni
Larghezza: 540 mm
Profondità: 540 mm
Altezza: 1221 mm
Peso netto 45 kg

- Tecnologia di raffreddamento statico
- Sistema di sbrinamento frigorifero
- Sistema di controllo: meccanico
- Luce a led

Display
- Pannello di controllo meccanico
- Temperatura 0-10 / < -18 °C
- Termostato regolabile

Estetica frigorifero / Freezer
- 2+1 ripiani frigorifero in vetro
- 1 cassetto trasparente per frutta e verdura
- 3 Balconcini trasparenti
- 1 ripiano congelatore in vetro
- Porta reversibile
- Apertura a destra

Performance e Consumi
- Classe di efficienza energetica E
- Climate class ST
- Consumo energia annuale 185
- Totale volume (l) 179
- Volume freezer (l) 16
- Volume frigorifero (l) 163
- Tempo di risalita (h) 14
- Rumorosità (dBA) 33
- Classe rumorosità C

Accessori
- Vaschetta portauovo
- Vaschetta portaghiaccio
- Piedini regolabili (fronte/retro): si/no
- Cordoniera (m) 1,8
- Cavo e spina inclusi

Installazione

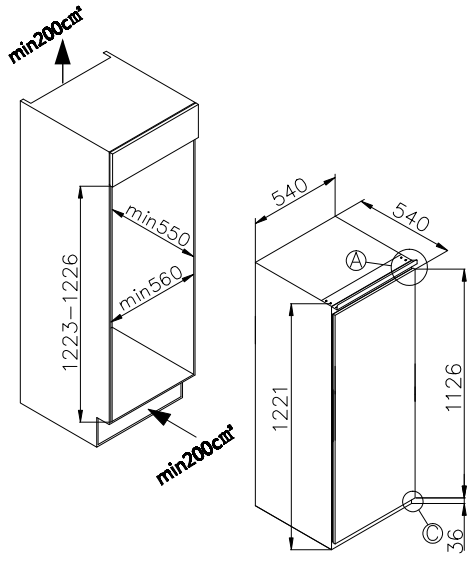

SCANSIONA
per scaricare
la scheda tecnica

F6DP242E
Doppia porta H157
EAN Code 8024651002956

BIANCO
540 x 1575 mm
Prezzo al pubblico € 829



Caratteristiche tecniche

Dimensioni
Larghezza: 540 mm
Profondità: 540 mm
Altezza: 1575 mm
Peso netto 48 kg

- Tecnologia di raffreddamento statico
- Sistema di sbrinamento frigorifero: automatico
- Sistema di sbrinamento congelatore: manuale
- Sistema di controllomeccanico
- Luce a led
- 2 porte reversibili

Display
- Pannello di controllo meccanico
- Temperatura 0-10 / < -18 °C
- Termostato regolabile

Estetica frigorifero / Freezer
- Ripiani frigorifero 3+1 con profili satinati
- 1 cassetto trasparente per frutta e verdura
- Balconcini trasparenti 3+1
- 1 ripiano congelatore in vetro con profilo satinato
- Apertura a destra
- Guarnizioni bianche

Performance e Consumi
- Classe di efficienza energetica E
- Climate class ST
- Consumo energia annuale 228
- Consumo energia giornaliero 0,62
- Totale volume (l) 242
- Volume freezer (l) 41
- Volume frigorifero (l) 201
- Capacità congelamento/24h 2,6
- Rumorosità (dBA) 39
- Classe rumorosità C

Accessori
- Vaschetta portauovo
- Vaschetta portaghiaccio
- Cordoniera (m) 1,8
- Cavo e spina inclusi

Installazione

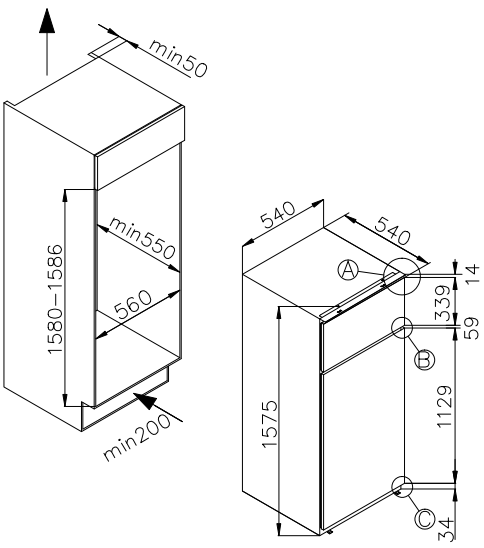

SCANSIONA
per scaricare
la scheda tecnica

F6DP220EH
Doppia porta
EAN Code 8024651002932

BIANCO
540 x 1446 mm
Prezzo al pubblico € 639



Caratteristiche tecniche

Dimensioni
Larghezza: 540 mm
Profondità: 545 mm
Altezza: 1446 mm

- Tecnologia di raffreddamento: statico
- Sistema di sbrinamento frigorifero: automatico
- Sistema di sbrinamento congelatore: manuale
- Sistema di controllo: meccanico
- Luce a led
- 2 porte reversibili

Display
- Pannello di controllo meccanico
- Temperatura 0-10 / < -18 °C
- Termostato regolabile

Estetica frigorifero / Freezer
- Ripiani frigorifero 2+1 in vetro con profili satinati
- Ripiano sopra cassetto frutta verdura in vetro
- 1 cassetto trasparente per frutta e verdura
- Balconcini 3+1
- Ripiano congelatore 1 in vetro con profilo satinato
- Porta reversibile
- Apertura a destra

Performance e Consumi
- Classe di efficienza energetica E
- Climate class ST
- Consumo energia annuale 221 kWh
- Consumo energia giornaliero 0,60 kWh
- Totale volume (l) 220
- Volume freezer (l) 37
- Volume frigorifero (l) 183
- Capacità congelamento/24h (kg) 2,6
- Tempo di risalita (h) 14
- Rumorosità (dBA) 39
- Acoustical noise class C

Accessori
- Vaschetta portauovo
- Vaschetta portaghiaccio

Installazione

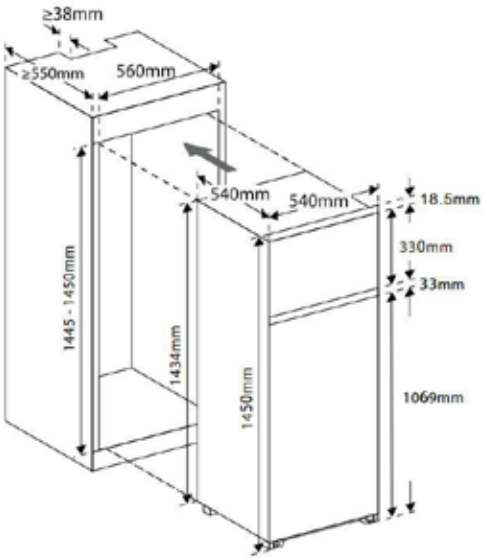

SCANSIONA
per scaricare
la scheda tecnica

182

F6DP220D
Doppia porta
EAN Code 80246510040042

BIANCO
540 x 1446 mm
Prezzo al pubblico € 719



Caratteristiche tecniche

Dimensioni
Larghezza: 540 mm
Profondità: 545 mm
Altezza: 1446 mm

- Tecnologia di raffreddamento: statico
- Sistema di sbrinamento frigorifero: automatico
- Sistema di sbrinamento congelatore: manuale
- Sistema di controllo: meccanico
- Luce a led
- 2 porte reversibili

Display
- Pannello di controllo meccanico
- Temperatura 0-10 / < -18 °C
- Termostato regolabile

Estetica frigorifero / Freezer
- Ripiani frigorifero 2+1 in vetro con profili satinati
- Ripiano sopra cassetto frutta verdura in vetro
- 1 cassetto trasparente per frutta e verdura
- Balconcini 3+1
- Ripiano congelatore 1 in vetro con profilo satinato
- Porta reversibile
- Apertura a destra

Performance e Consumi
- Classe di efficienza energetica D
- Climate class ST/N
- Consumo energia annuale 140 kWh
- Consumo energia giornaliero 0,38 kWh
- Totale volume (l) 205
- Volume freezer (l) 36
- Volume frigorifero (l) 169
- Capacità congelamento/24h (kg) 2,4
- Tempo di risalita (h) 18
- Rumorosità (dBA) 37
- Acoustical noise class C

Accessori
- Vaschetta portauovo
- Vaschetta portaghiaccio

Installazione

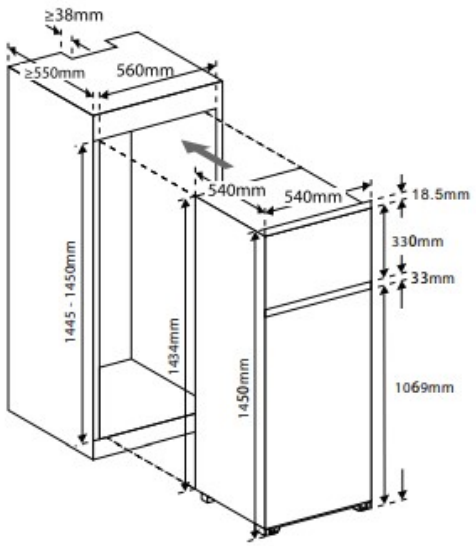

SCANSIONA
per scaricare
la scheda tecnica

F6ST111E
Sottotop
EAN Code 8024651002970

BIANCO
596 x 870 mm
Prezzo al pubblico € 649



Caratteristiche tecniche

Dimensioni
Larghezza: 596 mm
Profondità: 550 mm
Altezza: 870 mm
Peso netto 32 kg

- Pannello di controllo elettronico
- Funzione super freezing

Estetica frigorifero
- Ripiani frigorifero 1+2 con profili bianchi
- Materiali dei ripiani: vetro
- 2 balconcini
- Colore dei balconcini: trasparente

Performance e Consumi
- Classe di efficienza energetica E
- Climate class ST
- Start rating 4
- Consumo energia annuale 183
- Consumo energia giornaliero 0,50
- Totale volume (l) 111
- Volume freezer (l) 16
- Volume frigorifero (l) 95
- Capacità congelamento/24h 2,6
- Tempo di risalita (h) 10
- Rumorosità (dBA) 40
- Classe rumorosità C

Accessori
- Vaschetta portauovo
- Vaschetta portaghiaccio
- 4 piedini regolabili

Installazione

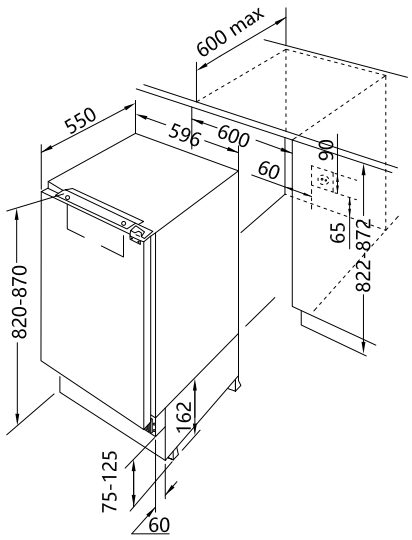

SCANSIONA
per scaricare
la scheda tecnica

CANTINETTE

AD OGNI VINO LA GIUSTA TEMPERATURA

Eleganti e capienti, le **cantinette De’Longhi** conservano fino a 46 bottiglie di vino. Inoltre, grazie alla **doppia zona controllata**, la temperatura interna si adatta alle varie tipologie di vino, per un servizio sempre alla giusta temperatura.



CA6DZ134G
Cantinetta doppia zona

EAN Code 8024651003991

595 x 833 mm

Prezzo al pubblico € 1.539



Caratteristiche tecniche

Dimensioni
Larghezza: 595 mm
Profondità: 575 mm
Altezza: 833 mm
Peso netto 49 kg

- Capacità: 46 bottiglie standard
- Capacità (litri): 134
- Controllo temperatura: display digitale touch control
- Funzioni speciali: auto scongelamento, low vibration design, filtro al carbone
- Anti UV GLASS

Design esterno
- Tipo di porta: laterale
- Numero di porte: 1
- Porta reversibile

Design interno
- Luca interna led
- Bottiglie per ripiano: 8
- Materiale del ripiano: legno di faggio
- Griglia inferiore: nera, rivestimento in ferro nero
- Cerniera: nera

Performance e Consumi
- Classe di efficienza energetica G
- Climate class N/ST
- Range umidità: 50-80%
- Consumo energia annuale 145
- Rumorosità (dBA) 39
- Intervallo di impostazione temperatura (°C) 5-18
- Min/Max temperatura ambiente (°C) 16-38

Dati tecnici
- Cooling system compressor
- Ventilazione frontale
- Luce bianca
- Potenza luminosa (W) 1,5
- Plug: shuko

Installazione

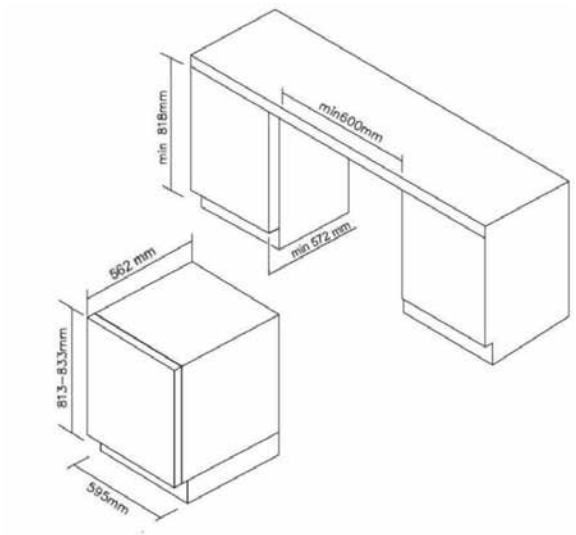

SCANSIONA per scaricare la scheda tecnica

CA6DZ65F
Cantinetta doppia zona
EAN Code 8024651003984

595 x 590 mm
Prezzo al pubblico € 2.199



Caratteristiche tecniche

Dimensioni
Larghezza: 595 mm
Profondità: 510+49=559 mm
Altezza: 590 mm
Peso netto 45 kg

- Capacità: 25 bottiglie standard
- Capacità (litri): 65
-
- Controllo temperatura: display digitale touch control

Design esterno
- Porta full glass nera
- Porta senza maniglia con sistema Push-Pull

Design interno
- Luce interna led
- Modalità luminosa regolabile: 50, 75 o 100%
- Materiale del ripiano: legno di faggio
- 3 Ripiani: telescopici e removibili
- Angolazione porta regolabile

Performance e Consumi
- Classe di efficienza energetica F
- Cooling Dual zone:
  Up 5-10 °C - Down 10-18 °C
- Climate class N/ST
- Consumo energia annuale 101
- Rumorosità (dBA) 36

Dati tecnici
- Motore inverter
- Autoventilante
- Plug: shuko

SCANSIONA
per scaricare
la scheda tecnica

Installazione

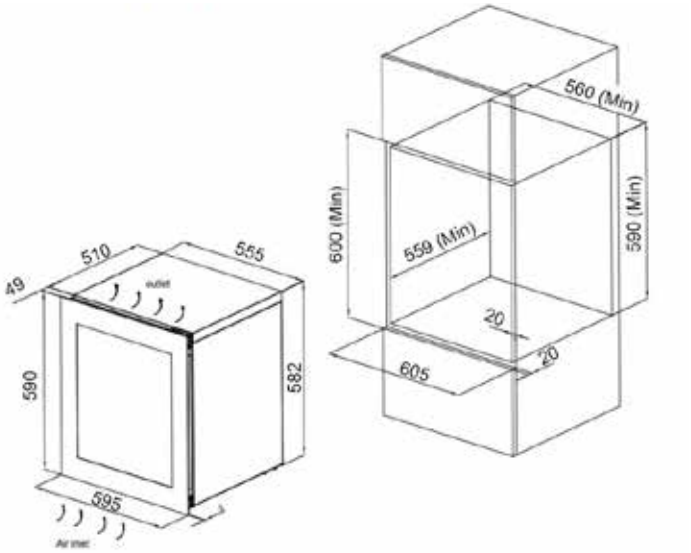

187

LAVASTOVIGLIE DA INCASSO

RISULTATI BRILLANTI DOPO OGNI LAVAGGIO

Meno tempo per il lavaggio, più spazio per le tue stoviglie: con le **Lavastoviglie da incasso De'Longhi** hai tanti programmi di lavaggio e tutta la comodità delle speciali dotazioni interne.



VASCA MAXI TUB

11% di spazio in più grazie alla vasca Maxi Tub: potrai posizionare anche **le stoviglie più ingombranti** come teglie da forno, taglieri e mestoli.

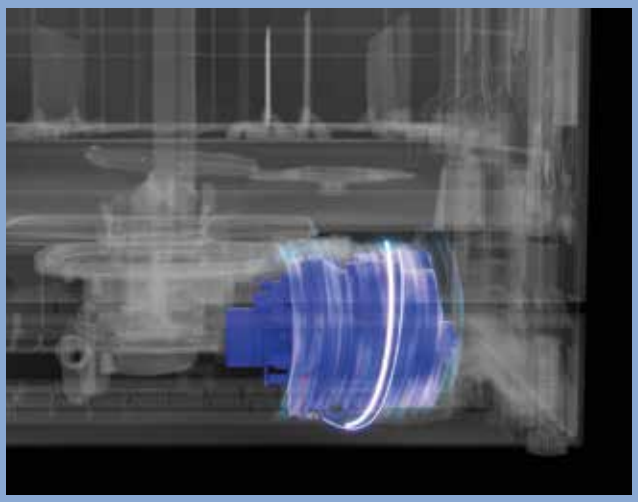

POTENTE MOTORE INVERTER

Massimizza i tuoi risultati di lavaggio grazie all'innovativo Motore Inverter sempre più potente.



SPAZIO PER TUTTE LE STOVIGLIE

Grazie al **terzo cestello dove posizionare le posate** potrai ottenere i migliori risultati di pulizia: la performance si unisce così alla praticità. Utilizza la funzione **Easy click** per ottenere **ulteriore spazio nel cestello inferiore**.



ULTRA WASH

Il nuovo sistema Ultra Wash è dotato di **sei getti d'acqua aggiuntivi**, progettati per garantire grandi prestazioni anche con lo sporco più ostinato.

CERNIERE SCORREVOLI SLIDING

Grazie alla nuova soluzione di cerniere scorrevoli, **l'installazione del prodotto è molto semplice** e consente un'apertura pratica della porta, adattandosi a qualsiasi tipo di zoccolo e anta.

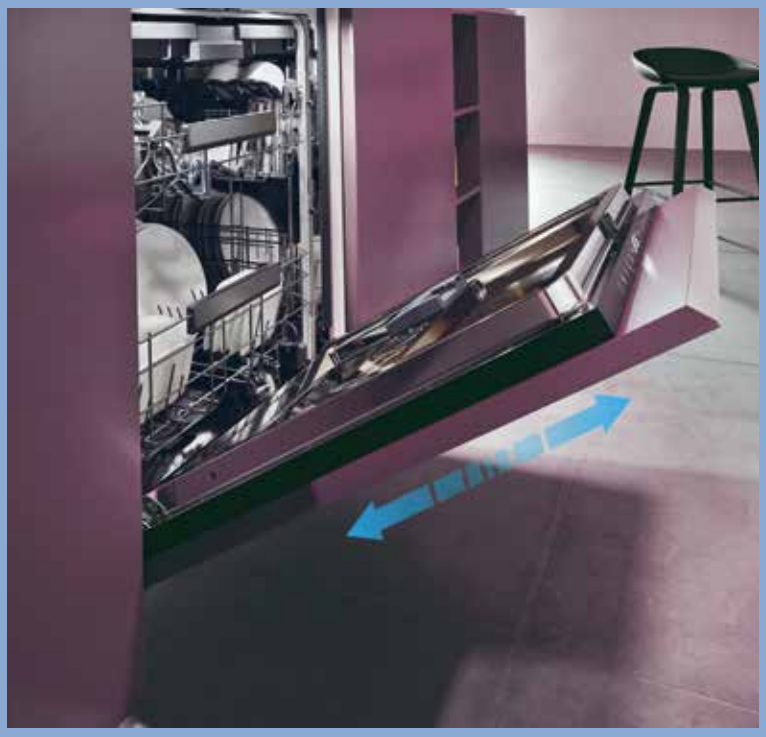

ASCIUGATURA IMPECCABILE

Grazie al suo innovativo circuito chiuso di aria calda, **Dryer Pro** migliora l'asciugatura di tutte le stoviglie. Inoltre, il sistema di apertura automatica della porta **Auto Door** riduce nel contempo i consumi energetici.



FLOOR LIGHT

Grazie alla **luce di controllo** che si attiva **a fine lavaggio** sul pavimento, è ancora più facile seguire il ciclo di pulizia in tutte le sue fasi.

L6NP83C-SH
Lavastoviglie a scomparsa totale

EAN Code 8024651214878

60 cm

Prezzo al pubblico € 1.139



Exclusive Kitchen

Caratteristiche tecniche

Dimensioni
Larghezza: 598 mm
Profondità: 555 mm
Altezza: 898 mm

- 16 coperti con vasca Maxi Tub
- 10 programmi (tra cui programma di mezzo carico e automatico)
- Foldable racks
- n. 3 cestelli (di cui il superiore regolabile con Easy-click)
- Blocco anti-caduta cesto inferiore
- Sistema di ventilazione Dryer Pro
- Ultra Wash (con ulteriori 6 getti d'acqua)
- Cerniere scorrevoli sliding 7-24 cm
- Indicatore luminoso di fine ciclo Floor Light
- Indicatore acustico di fine ciclo
- Indicatore spia del sale e brillantante
- Acquastop
- Apertura automatica porta a fine ciclo Auto Door
- Partenza ritardata 1-23h
- Motore con tecnologia Inverter

Performance e Consumi
- Classe efficienza energetica: C
- Rumorosità dB(A): 44
- Classe di rumorosità: B
- Consumo di energia (Et) (kWh per ciclo): 76
- Consumo di acqua per lavaggio (l): 9,5
- Tensione 220-240V; Frequenza 50Hz
- Corrente (A) 10
- Spina Schuko e cavo in dotazione

SCANSIONA per scaricare la scheda tecnica

Installazione

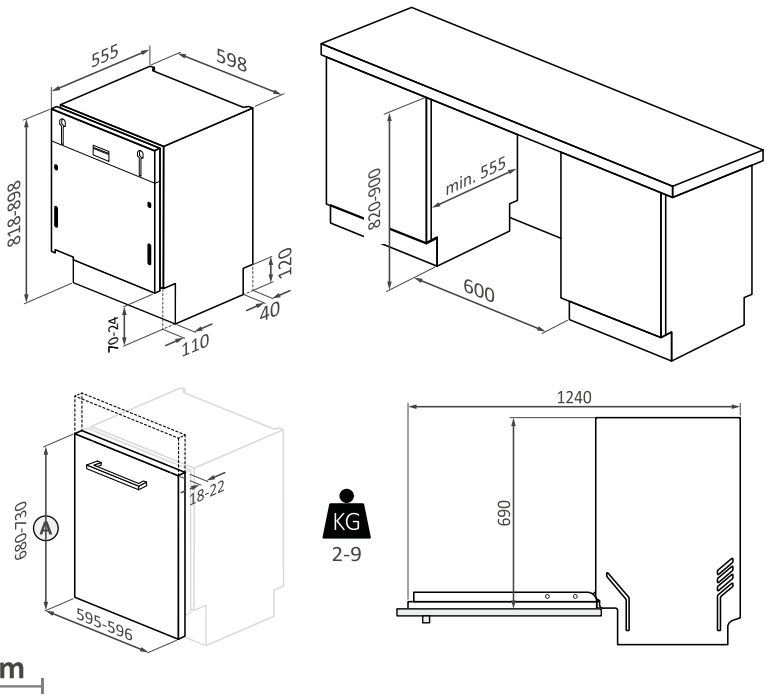

L60P82C
Lavastoviglie a scomparsa totale
EAN Code 8024651004011

60 cm
Prezzo al pubblico € 829



Caratteristiche tecniche

Dimensioni
Larghezza: 596 mm
Profondità: 572 mm
Altezza: 878 mm

- 14 coperti con vasca e sportello full inox
- 8 programmi, led digit bianchi (pannello controllo cornice nera)
- Eco 45°C, Machine care 78°C, Intensivo 70°C, Universale 60°C, Bicchieri 45°C, 59min, Fast, Prelavaggio
- Due cesti (superiore regolabile easy-click)
- Terza elica
- Programma Mezzo carico
- Spia luminosa brillantante
- Spia luminosa del sale
- Indicatore di fine ciclo sonoro
- Cup holder portabicchieri
- Cesto porta posate in dotazione
- Manici e cesti colore grey con logo De'Longhi satinato
- Acquastop
- Apertura automatica porta open door

Performance e Consumi
- Partenza ritardata 0-24 h
- Classe efficienza energetica: C
- Rumorosità dB(A): 47
- Classe di rumorosità: B
- Consumo di acqua per lavaggio (l): 9,5
- Motore con tecnologia Inverter
- Filtro antibatterico (ABT)
- Cerniere standard
- Piedini regolabili in altezza
- Tensione 220-240V; Frequenza 50Hz / Corrente (A) 10
- Spina Schuko

SCANSIONA per scaricare la scheda tecnica

Installazione

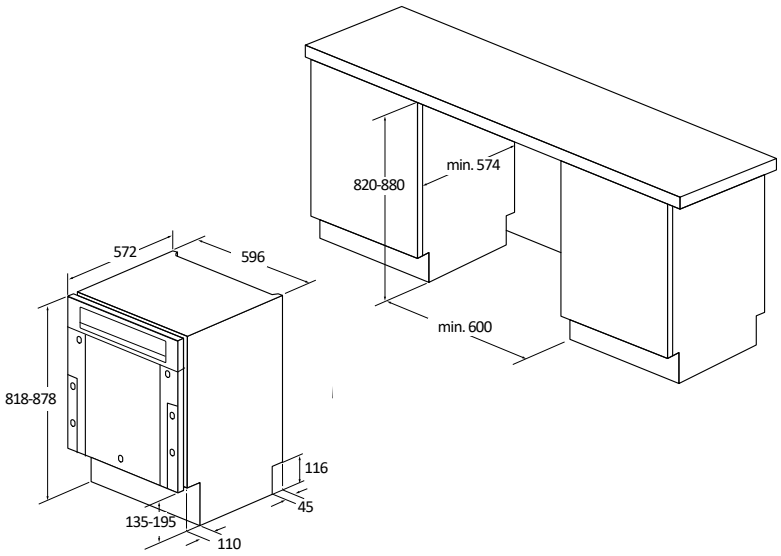

L6NP83D-SH
Lavastoviglie a scomparsa totale

EAN Code 8024651214861

60 cm

Prezzo al pubblico € 969



Caratteristiche tecniche

Dimensioni
Larghezza: 598 mm
Profondità: 555 mm
Altezza: 898 mm

- 15 coperti con vasca Maxi Tub
- 8 programmi (Intensivo 75°C, Universale 60°C, ECO 45°C, Rapido 59' 65°C), Prelavaggio, Auto 55°-65°C, Glass 45°C, Silent 55°C
- Programma di mezzo carico con selezione del cesto inferiore o intermedio
- n. 3 cestelli (di cui il superiore regolabile con Easy-click con tre giranti di spruzzo acqua)
- Aquastop
- Apertura automatica porta a fine ciclo Auto Door
- Indicatore acustico di fine ciclo
- Indicatore spia sale e brillantante
- Cerniere scorrevoli sliding 0-24 cm
- Partenza ritardata 1-23h
- Motore con tecnologia Inverter

Performance e Consumi
- Classe efficienza energetica: C
- Rumorosità dB(A): 44
- Classe di rumorosità: B
- Consumo di energia (Et) (kWh per ciclo): 66
- Consumo di acqua per lavaggio (l): 9.5
- Durata programma ECO (hh:mm): 3:55
- Spina Schuko e cavo in dotazione

SCANSIONA per scaricare la scheda tecnica

Installazione

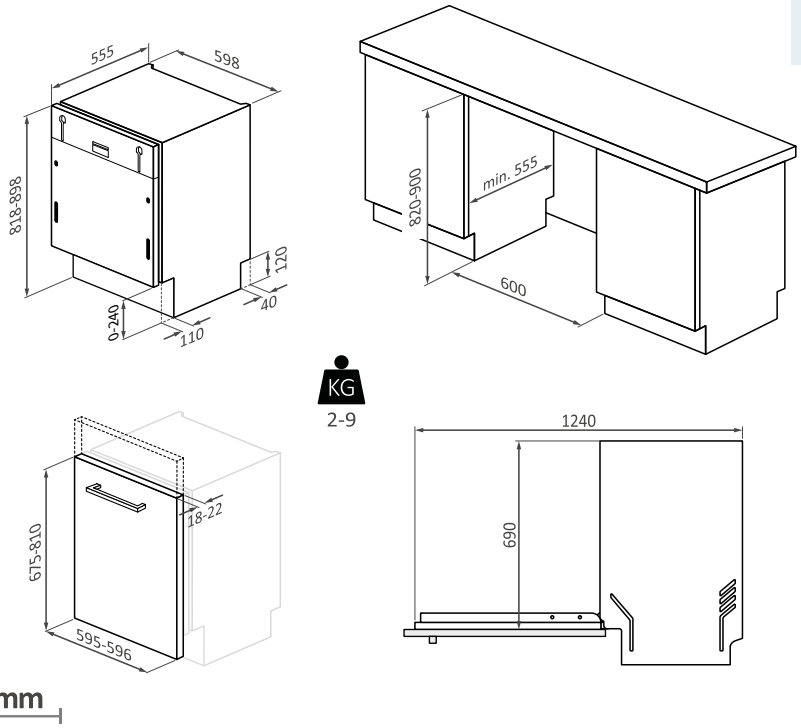

192

L60P83B
Lavastoviglie a scomparsa totale
EAN Code 8024651004028

60 cm
Prezzo al pubblico € 899



Caratteristiche tecniche

Dimensioni
Larghezza: 596 mm
Profondità: 572 mm
Altezza: 878 mm

- 16 coperti con vasca e sportello full inox
- 8 programmi, led digit bianchi (pannello controllo cornice nera)
- Eco 45°C, Machine care 78°C, Intensivo 70°C, Universale 60°C, Bicchieri 45°C, 59min, Fast, Prelavaggio
- Tre cesti (superiore regolabile easy-click)
- Terza elica
- Programma Mezzo carico
- Spia luminosa brillantante
- Spia luminosa del sale
- Indicatore di fine ciclo sonoro
- Cup holder portabicchieri
- Manici e cesti colore grey con logo De'Longhi satinato
- Acquastop
- Apertura automatica porta open door

Performance e Consumi
- Partenza ritardata 0-24 h
- Classe efficienza energetica: B
- Rumorosità dB(A): 44
- Classe di rumorosità: B
- Consumo di acqua per lavaggio (l): 9,5
- Motore con tecnologia Inverter
- Filtro antibatterico (ABT)
- Cerniere standard
- Piedini regolabili in altezza
- Tensione 220-240V; Frequenza 50Hz / Corrente (A) 10
- Spina Schuko

SCANSIONA per scaricare la scheda tecnica

Installazione

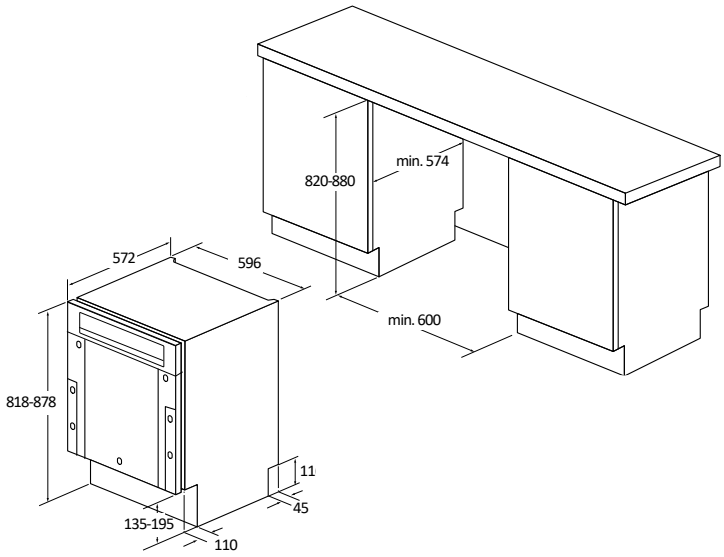

L6NP52E-SH
Lavastoviglie a scomparsa totale

EAN Code 8024651214854

60 cm

Prezzo al pubblico € 869

Exclusive Kitchen



Caratteristiche tecniche

Dimensioni
Larghezza: 598 mm
Profondità: 555 mm
Altezza: 898 mm

- 13 coperti con vasca full inox maxi size
- 5 programmi (Intensivo 75°C, Universale 60°C, ECO 45°C, Rapido 59' 65°C, Prelavaggio)
- Programma di mezzo carico
- Durata programma ECO (hh:mm): 3:54
- Pannello comandi frontali: led blu
- Indicatore di fine ciclo con suono
- Cestello superiore regolabile in altezza con appendice ribaltabile adatta ad ospitare posate extra size
- Blocco anti-caduta cesto inferiore
- Colore cesti: Light Grey
- Cerniere scorrevoli sliding 0-24 cm
- Cerniera porta a doppio fulcro (variabile)
- Partenza ritardata 3h, 6h, 9h
- Motore con tecnologia Inverter

Performance e Consumi
- Consumo di energia (Et) (kWh per ciclo): 93
- Consumo di acqua per lavaggio (l): 10.9
- Classe efficienza energetica: E
- Rumorosità dB(A): 47
- Classe di rumorosità: C

Accessori
- Cestello posate (metal grey)
- Cavo e spina inclusi

SCANSIONA per scaricare la scheda tecnica

Installazione

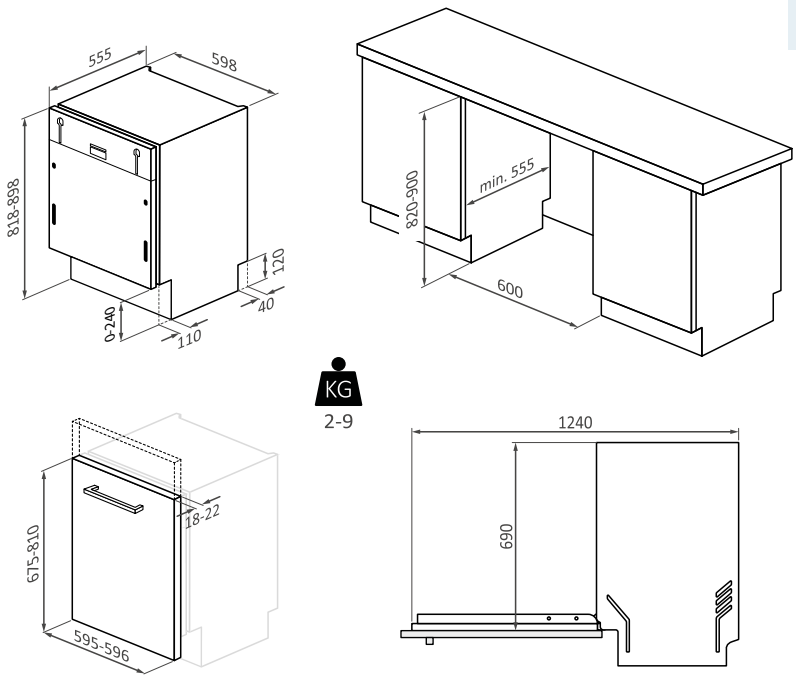

mm

L45P52E QD
Lavastoviglie a scomparsa totale

EAN Code 8024651003915

45 cm

Prezzo al pubblico € 729



Caratteristiche tecniche

Dimensioni
Larghezza: 448 mm
Profondità: 559 mm
Altezza: 876 mm

- 10 coperti
- Pettini regolabili cesto inferiore
- 5 programmi (ECO 50°C, Intensivo 70°C, Universale 60°C, Prelavaggio 45°C, Rapido 45')
- Pannello comandi frontali: Soft Touch
- Nome programma standard: ECO
- Indicatore di fine ciclo con suono
- Colore Display: Nero
- Colore cesti: Metal Grey
- Spia sale
- Spia brillantante
- Partenza ritardata 3-6-9 h

Performance e Consumi
- Consumo di energia (Et) (kWh per ciclo): 78
- Consumo di acqua per lavaggio (l): 9
- Classe efficienza energetica: E
- Rumorosità dB(A): 47 db
- Classe di rumorosità: C
- Tensione 220-240V
- Frequenza 50Hz

Accessori
- Cestello posate

SCANSIONA per scaricare la scheda tecnica

Installazione

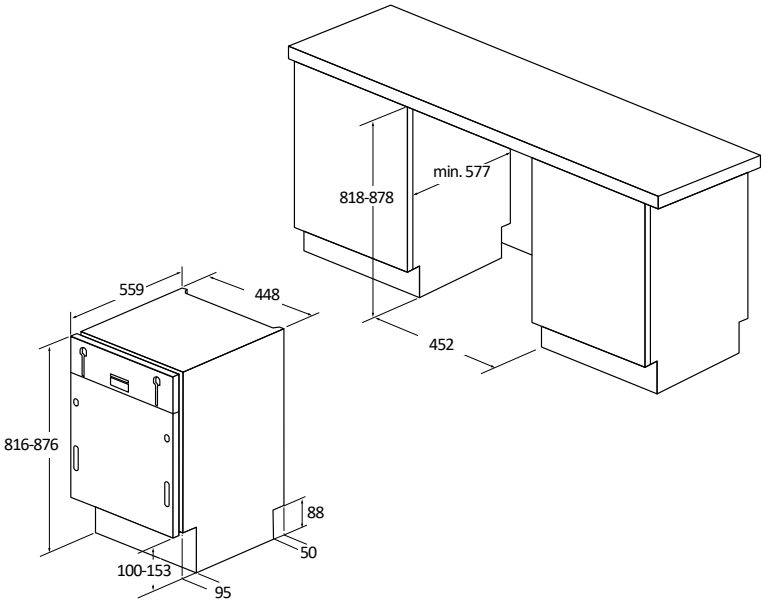

L45P113E
Lavastoviglie a scomparsa totale
EAN Code 8024651003366

45 cm
Prezzo al pubblico € 829



Caratteristiche tecniche

Dimensioni
Larghezza: 448 mm
Profondità: 559 mm
Altezza: 876 mm

- 11 coperti
- Terzo cestello per posate
- Pettini regolabili cesto inferiore
- 8 programmi (ECO 50°C, Intensivo 70°C, Universale 60°C, Prelavaggio 45°C, Rapido 45°C, Speciale 45°C, Vetro 45°C, Auto
- Pannello comandi frontali: Soft Touch)
- Acquastop
- Indicatore di fine ciclo con suono
- Spia sale
- Spia brillantante
- Spia asciugatura
- Spia di funzione 1/2 carico
- Partenza ritardata 1-24 h
- Motore con tecnologia Inverter

Performance e Consumi
- Consumo di energia (Et) (kWh per ciclo): 80
- Consumo di acqua per lavaggio (l): 9
- Classe efficienza energetica: E
- Rumorosità dB(A): 45 db
- Classe di rumorosità: C
- Tensione 220-240V
- Frequenza 50Hz

SCANSIONA
per scaricare
la scheda tecnica

Installazione

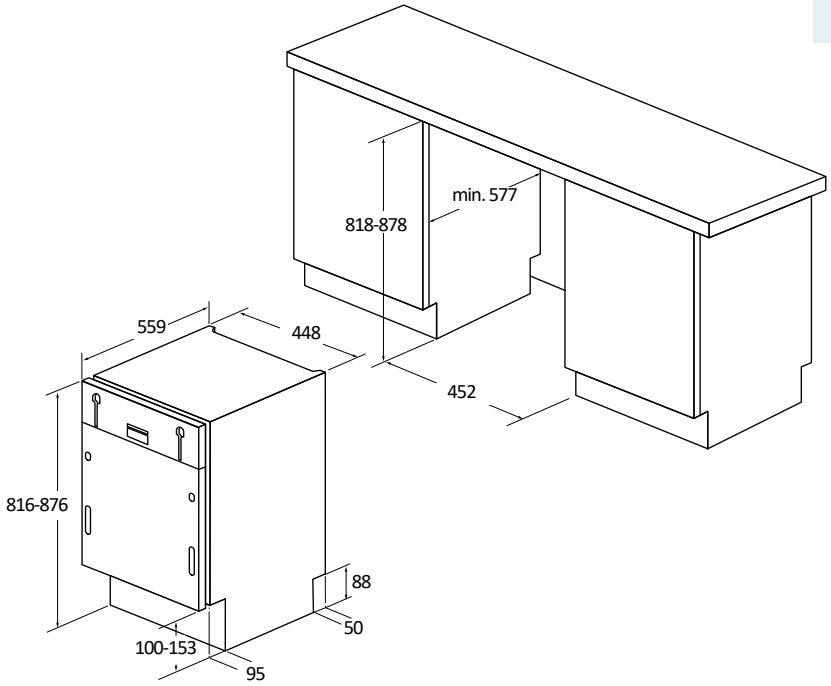

196



LAVATRICE DA INCASSO

LA MIGLIORE COMBINAZIONE DI TEMPO E PRESTAZIONI PER IL BUCATO DI TUTTI I GIORNI

Con un set di cicli di lavaggio completo per la cura del bucato, la **Lavatrice De'Longhi** si prende **cura dei capi**, garantendo attenzione ai tessuti e ai colori e fornendo tante funzionalità per migliorare la vita di tutti i giorni.



LTQD6C9G1600A
Lavatrice
EAN Code 8024651003939

BIANCO
60 cm
Prezzo al pubblico € 1.039



Caratteristiche tecniche

Dimensioni
Larghezza: 596 mm
Profondità: 540 mm
Altezza: 820 mm
Peso prodotto 64 kg

- Lavatrice incasso 60 cm
- Carica frontale
- Programmatore Touch control
- 1600 RPM
- Capacita 9kg
- Numero programmi 16
- Durata programma capacità nominale 3:28
- Partenza ritardata fino a 24 ore
- Materiale cesto acciaio inossidabile
- Motore Inverter BPM
- Classe A
- Classe di efficienza centrifuga B
- Rumorosità 76 (dB)
- Consumo acqua 46l
- Consumo energetico ponderato (100 cicli) 49
- Classe di emissione sonora B
- Spina Schuko

SCANSIONA per scaricare la scheda tecnica

Installazione

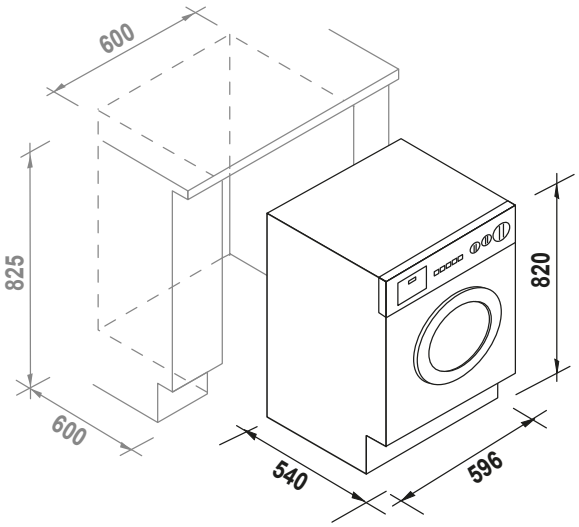





ACCESSORI

COMPLETA I TUOI PRODOTTI

Stai cercando ricambi, accessori, filtri
per il tuo elettrodomestico De’Longhi?
Cerca qui gli accessori originali
per il mondo della cottura.





630185
KIT GRIGLIA FORNO CROMATA
Griglia piana in filo cromato per forni 90 cm
Prezzo al pubblico € 36



630104
KIT RASCHIETTO PER VETROCERAMICA
Per piani vetroceramica e induzione
Prezzo al pubblico € 18



630220
KIT GRIGLIA FORNO CROMATA
Griglia piana in filo cromato per forni 90 cm
Prezzo al pubblico € 20



630168
KIT BISTECCHIERA IN GHISA
Bistecchiera in ghisa adatta a tutti i piani cottura (esclusi piani induzione e piani in vetroceramica)
Prezzo al pubblico € 90



630219
KIT GRIGLIA FORNO CROMATA
Griglia sagomata in filo cromato per forni 90 cm
Prezzo al pubblico € 24



1031822
KIT PALETTA PIZZA IN LEGNO
Paletta in legno per tutti i forni
Prezzo al pubblico € 21



630110
KIT GRIGLIA RIDUZIONE IN GHISA
Griglia riduzione per piani a gas della linea Life in acciaio e per cucine linea Bassano 1950
Prezzo al pubblico € 27



630133
KIT PIZZA STONE
Pizza stone per tutti i forni
Prezzo al pubblico € 48



630162
KIT GRIGLIA SUPPORTO WOK IN GHISA
Griglia supporto wok per piani a gas
Prezzo al pubblico € 45



630F629
KIT LECCARDA IN VETRO
Leccarda in vetro per tutti i forni
Prezzo al pubblico € 57



630163
KIT GRIGLIA SUPPORTO WOK IN PIATTINA
Griglia supporto wok per piani a gas
Prezzo al pubblico € 36



630103
KIT PIATTO DOLCI
Piatto dolci in alluminio per tutti i forni
Prezzo al pubblico € 21



630184
KIT GRIGLIA FORNO
Griglia in filo cromato per cucine 90cm con forno a gas (115L)
Prezzo al pubblico € 36



630240
KIT LECCARDA AIR FRY
Leccarda forata Air Fry per forni 60 cm
Prezzo al pubblico € 90



630154
KIT FILTRO ANTI GRASSO
Filtro universale anti grasso, per forni ventilati
Prezzo al pubblico € 18

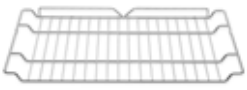

630187
KIT GRIGLIA FORNO
Griglia sagomata in filo cromato per forni 90cm
Prezzo al pubblico € 30



630147
KIT LECCARDA
Leccarda per forni incasso elettrici da 90 cm (87L)
Prezzo al pubblico € 45



630226
KIT GUIDE TELESCOPICHE
Coppia guide telescopiche per forni elettrici 60 cm cavità da 74L
Prezzo al pubblico € 39



630109
KIT GUIDE TELESCOPICHE
Coppia guide telescopiche per forni elettrici 90 cm con cavità da 87L
Prezzo al pubblico € 54



630155
KIT SPARTIFIAMMA OPACO
Teste spartifiamma acciaio smaltato nero opaco per piani cottura 60 cm
Prezzo al pubblico € 21



630140
KIT MANOPOLE OTTONE ANTICATO
Manopole (5pz) doppio corpo, nero ed ottone anticato per piani a gas (Linea Country, Linea Slim Lite, Linea Life Glass)
Prezzo al pubblico € 57



630216
KIT MANOPOLE LIFE
Manopole (5pz) finitura metallo spazzolato per piani a gas
Prezzo al pubblico € 36



630152
KIT GRIGLIE MAT
Griglie in piattina smaltata nero opaco (Mat) per piani 70 cm con 5 fuochi a gas
Prezzo al pubblico € 60



630156
KIT SPARTIFIAMMA LUCIDO
Teste spartifiamma in acciaio smaltato nero lucido per piani cottura da 60 cm
Prezzo al pubblico € 27



6303A24
KIT GRIGLIA SUPPORTO WOK
Griglia supporto wok in gisa per piani a gas (Linea Life, Life Glass, Country, Professional)
Prezzo al pubblico € 27



6303A17
KIT GRIGLIA IN GHISA
Griglia in ghisa per piano domino 1 bruciatore a gas
Prezzo al pubblico € 51



6303A18
KIT GRIGLIA IN GHISA
Griglia in ghisa per piano domino 2 bruciatori a gas
Prezzo al pubblico € 45



630149
KIT GRIGLIE NERE
Griglie in piattina smaltata nera per piani 60 cm con comandi anteriori
Prezzo al pubblico € 36



630150
KIT GRIGLIE IN GHISA
Griglie in ghisa per piani cottura 60 cm con comandi anteriori
Prezzo al pubblico € 93

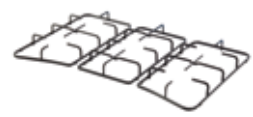

630151
KIT GRIGLIE NERE
Griglie in piattina smaltate nere per piani cottura 70 cm con 5 bruciatori a gas
Prezzo al pubblico € 60



630153
KIT GRIGLIE IN GHISA
Griglia in ghisa per piani cottura 70 cm con 5 bruciatori a gas
Prezzo al pubblico € 126



630111
KIT GRIGLIE IN GHISA
Griglie in ghisa per piani cottura a gas da 90 cm con comandi laterali (escluso FLA 49 RD)
Prezzo al pubblico € 114



630222
KIT GRIGLIA FORNO
Griglia sagomata in filo cromato per forni 90 cm (123L)
Prezzo al pubblico € 44



630224
KIT GRIGLIA FORNO
Griglia piana in filo cromato per forni elettrici da 74L
Prezzo al pubblico € 14



FB20262012
KIT FILTRI CAPPE
Filtri carboni attiva per cappa (DCH 602 X)
Prezzo al pubblico € 39



630225
KIT GRIGLIA FORNO
Griglia sagomata in filo cromato per forni elettrici da 74L
Prezzo al pubblico € 18



TWACK62836
KIT FILTRI CAPPE
Filtri (2pz) carboni attivi per cappe (SLCV 90 EC, DL C I 88.10 EC)
Prezzo al pubblico € 54



630221
KIT GRIGLIA FORNO
Griglia piana in filo cromato per cucine 90cm forno a gas (115L)
Prezzo al pubblico € 36



SB30060500
KIT FILTRI CAPPE
Filtro (1pz) carboni attivi per cappe (DL C I 88.9 EC, DL C I 88.6 EC)
Prezzo al pubblico € 15



6309610
KIT PIEDONI INOX
Piedoni in acciaio inox regolabili in altezza per cucine 90cm doppio forno
Prezzo al pubblico € 57



TWACK62260
KIT FILTRI CAPPE
Filtri (2pz) carboni attivi per cappe (DCH 9066 X EC, DL CIV 72.9 EC)
Prezzo al pubblico € 54



630070
KIT PLINTO ANTRACITE
Plinto colore nero antracite per cucine 90cm singola cavità
Prezzo al pubblico € 132



FB20578169
KIT FILTRI CAPPE
Filtro per cappe (DCH 6 X EC, DCH 6 W EC, DCH 6 B EC)
Prezzo al pubblico € 39



630072
KIT PLINTO ANTRACITE
Plinto colore nero antracite per cucine 90cm doppia cavità
Prezzo al pubblico € 132



6303A12
KIT GIUNZIONE PIANI DOMINO
Giunzione piani domino in acciaio inox
Prezzo al pubblico € 48



630194
KIT PLINTO ANTRACITE
Plinto colore nero antracite per cucine 60cm doppia cavità
Prezzo al pubblico € 126



630164
KIT PLINTO ACCIAIO INOX
Plinto colore acciaio inox per cucine 90cm singola cavità
Prezzo al pubblico € 132



630193
KIT PLINTO ACCIAIO INOX
Plinto colore acciaio inox per cucine 60cm singola cavità
Prezzo al pubblico € 132



6303623
KIT PLINTO ACCIAIO INOX
Plinto colore acciaio inox per cucine 90cm doppia cavità
Prezzo al pubblico € 126

SPECIFICHE TECNICHE

Prodotti

FORNI	p.206
PIANI COTTURA	p.214
CUCINE	P.224
CAPPE	p.234
FRIGORIFERI	p.235
CANTINETTE	p.236
LAVATRICE	p.236
LAVASTOVIGLIE	p.237



MODELLO	NKM 90 NDG	NKM 90 NLG	NKM 90 N	NKE 17 NL NDG	NKM 11 NL
Linea	Life	Life	Life	Life	Life
Colore	vetro nero	acciaio inox vetro nero	vetro nero	vetro nero	acciaio inox vetro nero
FORNO					
Tipo forno	elettrico multifunzione	elettrico multifunzione	elettrico multifunzione	elettrico multifunzione	elettrico multifunzione
Num. funzioni	18	9	9	18	11
Funzione termoventilata 3D	•	•	•	-	•
Grill elettrico	•	•	•	•	•
Termostato	•	•	•	•	•
Pulizia				Idroclean	Idroclean
Valvole di sicurezza	-	-	-	-	-
Accensione elettronica sottomanopola	-	-	-	-	-
Volume utile della cavità lit.	121	121	87	76	74
Ventilazione tangenziale	•	•	•	•	•
Luci interne	2	2	2	2	1
Numero vetri porta forno	2	2	2	3	3
Vetro interno estraibile	•	•	•	•	•
Griglie	2	2	1	2	2
Leccarda	1	1	1	1	1
Girarrosto	-	•	-	-	-
Dimensioni effettive di utilizzo del forno (lxhxp) mm	772x379x411	772x379x411	614x330x405	475x376x414	475x376x414
DOTAZIONI					
Programmatore inizio/fine cottura	-	-	-	-	-
Programmatore Touch control inizio/fine cottura	•	•	•	•	•
Programmatore di fine cottura 120'	-	-	-	-	-
Contaminuti 60' con segnale acustico	-	-	-	-	-
Programmatore analogico inizio/fine cottura	-	-	-	-	-
Orologio analogico	-	-	-	-	-
Connettività - App compatibile	Wifi - App simply-FI	-	-	Wifi - App simply-FI	-
Guide telescopiche	•	•	-	•	•
Pizza stone	-	-	-	•	•
Piatto dolci	-	-	-	-	-
Soft closing door	•	•	-	•	•
Accessorio per grigliatura	-	-	--	-	-
Air Fry	-	-	-	-	-
Kit ricambi conversione gas	-	-	-	-	-
SPECIFICHE TECNICHE					
Dimensioni (lxh) mm	895x595	895x595	896x478	595x595	595x595
Dimensioni vano incasso colonna (lxhxp) mm	860x600x550	860x600x550	860x480x550	560x590x550	560x590x550
Dimensioni vano incasso sottotop (lxhxp) mm	860x600x550	860x600x550	860x480x550	560x600x550	560x600x550
Classe di efficienza energetica [1]	A	A	A	A	A
Indice di efficienza energetica (EEI cavity) %	95,3	95,3	94,6	94,3	95,3
Consumo di energia per ciclo in convezione forzata [2] (kW/h)	1,01	1,01	0,87	0,82	0,82
Consumo di energia per ciclo in convezione naturale [2] (kW/h)	1,5	1,5	1,2	0,92	0,92
Consumo di energia per ciclo in convezione forzata (M J)	-	-	-	-	-
Consumo di energia per ciclo in convezione naturale (M J)	-	-	-	-	-
Potenza elettrica totale (W)	3250	3250	3050	2950	2900
Collegamenti elettrici possibili	220-240 V ac	220-240 V ac	220-240 V ac	220-240 V ac	220-240 V ac
Cavo	•	•	•	•	•

MODELLO	NKE 19 PYN	NKE 21 PSN	NKM 7NL	NSM 75N PPP	NSM 11 NL PPP
Linea	Life	Life	Life	Life	Life
Colore	acciaio inox vetro nero	vetro nero	vetro nero	vetro nero	vetro nero
FORNO					
Tipo forno	elettrico multifunzione	elettrico multifunzione	elettrico multifunzione	elettrico multifunzione	elettrico multifunzione
Num. funzioni	19	21	9	11	11
Funzione termoventilata 3D	•	•	•	•	-
Grill elettrico	•	•	•	•	•
Termostato	•	•	•	• / 300°	• / 300°
Pulizia	Idroclean	Idroclean	Idroclean	Idroclean	Idroclean
Valvole di sicurezza	-	-	-	-	-
Accensione elettronica sottomanopola	-	-	-	-	-
Volume utile della cavità lit.	78	78	76	90	74
Ventilazione tangenziale	•	•	•	•	•
Luci interne	1	2	1	2	2
Numero vetri porta forno	2	2	3	2	3
Vetro interno estraibile	•	•	•	•	•
Griglie	2	2	2	2	2
Leccarda	1	1	1	1	1
Girarrosto	-	•	-	-	-
Dimensioni effettive di utilizzo del forno (lxhxp) mm	465x370x411	465x370x411	475x376x414	653x339x405	475x376x414
DOTAZIONI					
Programmatore inizio/fine cottura	-	•	-	-	-
Programmatore Touch control inizio/fine cottura	-	-	-	•	•
Programmatore di fine cottura 120'	•	-	•	-	-
Contaminuti 60' con segnale acustico	-	-	-	-	-
Programmatore analogico inizio/fine cottura	-	-	-	-	-
Orologio analogico	-	-	-	-	-
Connettività - App compatibile	-	•	-	-	-
Guide telescopiche	•	•	-	•	•
Pizza stone	-	-	•	-	•
Piatto dolci	-	-	•	-	•
Soft closing door	-	-	-	•	•
Accessorio per grigliatura	-	-	-	--	-
Air Fry	-	-	-	-	-
Grill basculante	-	-	-	-	•
SPECIFICHE TECNICHE					
Dimensioni (lxh) mm	595x595	595x595	595x595	745x595	595x595
Dimensioni vano incasso colonna (lxhxp) mm	560x590x550	560x590x550	560x590x550	710x585x550	560x590x550
Dimensioni vano incasso sottotop (lxhxp) mm	560x600x550	560x600x550	560x600x550	710x585x550	560x600x550
Classe di efficienza energetica [1]	A	A	A	A	A
Indice di efficienza energetica (EEI cavity) %	95,3	95	94,3	93,8	95,3
Consumo di energia per ciclo in convezione forzata [2] (kW/h)	0,82	0,87	0,82	0,87	0,82
Consumo di energia per ciclo in convezione naturale [2] (kW/h)	0,86	1,2	0,92	1,2	0,86
Consumo di energia per ciclo in convezione forzata (M J)	-	-	-	-	-
Consumo di energia per ciclo in convezione naturale (M J)	-	-	-	-	-
Potenza elettrica totale (W)	2900	3050	2900	3500	2900
Collegamenti elettrici possibili	220-240 V ac	220-240 V ac	220-240 V ac	220-240 V ac	220-240 V ac
Cavo	•	•	•	•	•

MODELLO	NSM 7 NLX RF	NSFGE 9 XL	NSM 7XL PPP	NSM 7BL PPP	NSM 7TL PPP
Linea	Life	Life	Life	Life	Life
Colore	vetro nero	acciaio inox vetro nero	acciaio inox vetro nero	vetro bianco	vetro tortora
FORNO					
Tipo forno	elettrico multifunzione	gas ventilato	elettrico multifunzione	elettrico multifunzione	elettrico multifunzione
Num. funzioni	11	5	9	9	9
Funzione termoventilata 3D	•	-	•	•	•
Grill elettrico	•	•	•	•	•
Termostato	•	•	• / 300°	• / 300°	• / 300°
Pulizia	Idroclean	-	Idroclean	Idroclean	Idroclean
Valvole di sicurezza	-	•	-	-	-
Accensione elettronica sottomanopola	-	•	-	-	-
Volume utile della cavità lit.	74	70	74	74	74
Ventilazione tangenziale	•	•	•	•	•
Luci interne	1	1	1	1	1
Numero vetri porta forno	2	2	3	3	3
Vetro interno estraibile	•	•	•	•	•
Griglie	2	2	2	2	2
Leccarda	1	1	1	1	1
Girarrosto	-	-	-	-	-
Dimensioni effettive di utilizzo del forno (lxhxp) mm	475x376x414	474x356x414	475x376x414	475x376x414	475x376x414
DOTAZIONI					
Programmatore inizio/fine cottura	-	-	-	-	-
Programmatore Touch control inizio/fine cottura	-	-	-	-	-
Programmatore di fine cottura 120'	•	-	•	•	•
Contaminuti 60' con segnale acustico	-	•	-	-	-
Programmatore analogico inizio/fine cottura	-	-	-	-	-
Orologio analogico	-	-	-	-	-
Connettività - App compatibile	-	-	-	-	-
Guide telescopiche	•	-	•	-	-
Pizza stone	-	-	•	•	•
Piatto dolci	-	-	•	•	•
Soft closing door	-	-	-	-	-
Air Fry	•	-	-	-	-
Kit ricambi conversione gas	-	•	-	-	-
SPECIFICHE TECNICHE					
Dimensioni (lxh) mm	595x595	595x595	595x595	595x595	595x595
Dimensioni vano incasso colonna (lxhxp) mm	560x590x550	560x590x550	560x590x550	560x590x550	560x590x550
Dimensioni vano incasso sottotop (lxhxp) mm	560x600x550	560x600x550	560x600x550	560x600x550	560x600x550
Classe di efficienza energetica [1]	A	A	A	A	A
Indice di efficienza energetica (EEI cavity) %	95,3	84,8	95,3	95,3	95,3
Consumo di energia per ciclo in convezione forzata [2] (kW/h)	0,82	-	0,82	0,82	0,82
Consumo di energia per ciclo in convezione naturale [2] (kW/h)	0,86	-	0,86	0,86	0,86
Consumo di energia per ciclo in convezione forzata (M J)	-	6,05	-	-	-
Consumo di energia per ciclo in convezione naturale (M J)	-	5,84	-	-	-
Potenza elettrica totale (W)	2900	1900	2900	2900	2900
Collegamenti elettrici possibili	220-240 V ac	220-240 V ac	220-240 V ac	220-240 V ac	220-240 V ac
Cavo	•	•	•	•	•

MODELLO	PLM 9 XLX 2	PLM 7 XLX 2	PLM 7 XLAA 2	DLM 90 NL	DLM 90 N
Linea	Professional	Professional	Professional	Design	Design
Colore	acciaio inox	acciaio inox	antracite	nero	nero
FORNO					
Tipo forno	elettrico multifunzione	elettrico multifunzione	elettrico multifunzione	elettrico multifunzione	elettrico multifunzione
Num. funzioni	11	9	9	11	7
Funzione termoventilata 3D	•	•	•	•	-
Grill elettrico	•	•	•	•	•
Termostato	• / 300°	• / 300°	• / 300°	•	•
Pulizia	Idroclean	Idroclean	Idroclean	-	-
Valvole di sicurezza	-	-	-	-	-
Accensione elettronica sottomanopola	-	-	-	-	-
Volume utile della cavità lit.	74	74	74	121	87
Ventilazione tangenziale	•	•	•	•	•
Luci interne	2	1	1	2	2
Numero vetri porta forno	3	3	3	2	2
Vetro interno estraibile	•	•	•	•	•
Griglie	2	2	2	2	1
Leccarda	1	1	1	1	1
Girarrosto	-	-	-	•	-
Dimensioni effettive di utilizzo del forno (lxhxp) mm	475x376x414	475x376x414	475x376x414	772x411x379	614x330x405
DOTAZIONI					
Programmatore inizio/fine cottura	•	-	-	-	-
Programmatore Touch control inizio/fine cottura	-	•	•	•	•
Programmatore di fine cottura 120'	-	-	-	-	-
Contaminuti 60' con segnale acustico	-	-	-	-	-
Programmatore analogico inizio/fine cottura	-	-	-	-	-
Orologio analogico	-	-	-	-	-
Connettività - App compatibile	-	-	-	-	-
Guide telescopiche	•	-	-	-	-
Pizza stone	-	•	•	-	-
Piatto dolci	•	•	•	-	-
Soft closing door	•	•	•	-	-
Air Fry	-	-	-	-	-
Kit ricambi conversione gas	-	-	-	-	-
SPECIFICHE TECNICHE					
Dimensioni (lxh) mm	595x595	595x595	595x595	895x595	896x478
Dimensioni vano incasso colonna (lxhxp) mm	560x590x550	560x590x550	560x590x550	860x600x550	860x480x550
Dimensioni vano incasso sottotop (lxhxp) mm	560x600x550	560x600x550	560x600x550	860x600x550	860x480x550
Classe di efficienza energetica [1]	A	A	A	A	A
Indice di efficienza energetica (EEI cavity) %	95,3	95,3	95,3	95,3	94,6
Consumo di energia per ciclo in convezione forzata [2] (kW/h)	0,82	0,82	0,82	1,01	0,87
Consumo di energia per ciclo in convezione naturale [2] (kW/h)	0,86	0,86	0,86	1,50	1,2
Consumo di energia per ciclo in convezione forzata (M J)	-	-	-	-	-
Consumo di energia per ciclo in convezione naturale (M J)	•	•	•	-	-
Potenza elettrica totale (W)	2900	2900	2900	3250	3050
Collegamenti elettrici possibili	220-240 V ac	220-240 V ac	220-240 V ac	220-240 V ac	220-240 V ac
Cavo	•	•	•	•	•

MODELLO	DLP 9LN PH	DLM 8LS	DM 9 NL PPP	DM 9 XL PPP	DM 9 XLDG PPP
Linea	Design	Design	Design	Design	Design
Colore	nero	acciaio inox	vetro nero	acciaio inox	acciaio inox
FORNO					
Tipo forno	elettrico multifunzione	elettrico multifunzione	elettrico multifunzione	elettrico multifunzione	elettrico multifunzione
Num. funzioni	9	9	9	9	9
Funzione termoventilata 3D	-	•	•	•	•
Grill elettrico	•	•	•	•	•
Termostato	• / 430°	•	• / 300°	• / 300°	• / 300°
Pulizia	Pirolisi	-	Idroclean	Idroclean	Idroclean
Valvole di sicurezza	-	-	-	-	-
Accensione elettronica sottomanopola	-	-	-	-	-
Volume utile della cavità lit.	70	59	76	76	76
Ventilazione tangenziale	•	•	•	•	•
Luci interne	1	1	1	1	1
Numero vetri porta forno	3	2	3	3	3
Vetro interno estraibile	•	•	•	•	•
Griglie	1	1	1	1	1
Leccarda	1	1	1	1	1
Girarrosto	-	-	-	-	-
Dimensioni effettive di utilizzo del forno (lxhxp) mm	460x310x410	460x310x410	475x376x414	475x376x414	475x376x414
DOTAZIONI					
Programmatore inizio/fine cottura	-	-	-	-	-
Programmatore Touch control inizio/fine cottura	•	-	-	-	•
Programmatore di fine cottura 120'	-	•	•	•	-
Contaminuti 60' con segnale acustico	-	-	-	-	-
Programmatore analogico inizio/fine cottura	-	-	-	-	-
Orologio analogico	-	-	-	-	-
Connettività - App compatibile	-	-	-	-	-
Guide telescopiche	-	-	-	-	-
Pizza stone	-	-	-	-	-
Piatto dolci	-	-	-	-	-
Soft closing door	-	-	-	-	-
Air Fry	-	-	-	-	-
Kit ricambi conversione gas	-	-	-	-	-
SPECIFICHE TECNICHE					
Dimensioni (lxh) mm	595x595	595x595	595x595	595x595	595x595
Dimensioni vano incasso colonna (lxhxp) mm	560x590x560	560x590x560	560x590x550	560x590x550	560x590x550
Dimensioni vano incasso sottotop (lxhxp) mm	560x600x560	560x600x560	560x600x550	560x600x550	560x600x550
Classe di efficienza energetica [1]	A+	A	A	A	A
Indice di efficienza energetica (EEI cavity) %	85,5	95,3	94,3	94,3	94,3
Consumo di energia per ciclo in convezione forzata [2] (kW/h)	0,68	0,76	0,82	0,82	0,82
Consumo di energia per ciclo in convezione naturale [2] (kW/h)	0,98	0,95	0,92	0,92	0,92
Consumo di energia per ciclo in convezione forzata (M J)	-	-	-	-	-
Consumo di energia per ciclo in convezione naturale (M J)	-	-	-	-	-
Potenza elettrica totale (W)	2400	2350	2900	2900	2900
Collegamenti elettrici possibili	220-240 V ac	220-240 V ac	220-240 V ac	220-240 V ac	220-240 V ac
Cavo	•	•	•	•	•

MODELLO	DM 9 NLDG PPP	CM 9L W	CM 9L RO	CM 9L AV	CM 9L AN
Linea	Design	Country	Country	Country	Country
Colore	vetro nero	bianco	ramato	avena	antracite
FORNO					
Tipo forno	elettrico multifunzione	elettrico multifunzione	elettrico multifunzione	elettrico multifunzione	elettrico multifunzione
Num. funzioni	9	9	9	9	9
Funzione termoventilata 3D	•	•	•	•	•
Grill elettrico	•	•	•	•	•
Termostato	• / 300°	•	•	•	•
Pulizia	Idroclean	Idroclean	Idroclean	Idroclean	Idroclean
Valvole di sicurezza	-	-	-	-	-
Accensione elettronica sottomanopola	-	-	-	-	-
Volume utile della cavità lit.	76	74	74	74	74
Ventilazione tangenziale	•	•	•	•	•
Luci interne	1	1	1	1	1
Numero vetri porta forno	3	2	2	2	2
Vetro interno estraibile	•	•	•	•	•
Griglie	1	2	2	2	2
Leccarda	1	1	1	1	1
Girarrosto	-	-	-	-	-
Dimensioni effettive di utilizzo del forno (lxhxp) mm	475x376x414	475x376x414	475x376x414	475x376x414	475x376x414
DOTAZIONI					
Programmatore inizio/fine cottura	-	-	-	-	-
Programmatore Touch control inizio/fine cottura	•	-	-	-	-
Programmatore di fine cottura 120'	-	-	-	-	-
Contaminuti 60' con segnale acustico	-	-	-	-	-
Programmatore analogico inizio/fine cottura	-	•	•	•	•
Orologio analogico	-	-	-	-	-
Connettività - App compatibile	-	-	-	-	-
Guide telescopiche	-	-	-	-	-
Pizza stone	-	-	-	-	-
Piatto dolci	-	-	-	-	-
Soft closing door	-	-	-	-	-
Air Fry	-	-	-	-	-
Kit ricambi conversione gas	-	-	-	-	-
SPECIFICHE TECNICHE					
Dimensioni (lxh) mm	595x595	595x595	595x595	595x595	595x595
Dimensioni vano incasso colonna (lxhxp) mm	560x590x550	560x590x550	560x590x550	560x590x550	560x590x550
Dimensioni vano incasso sottotop (lxhxp) mm	560x600x550	560x600x550	560x600x550	560x600x550	560x600x550
Classe di efficienza energetica [1]	A	A	A	A	A
Indice di efficienza energetica (EEI cavity) %	94,3	95,3	95,3	95,3	95,3
Consumo di energia per ciclo in convezione forzata [2] (kW/h)	0,82	0,82	0,82	0,82	0,82
Consumo di energia per ciclo in convezione naturale [2] (kW/h)	0,92	0,86	0,86	0,86	0,86
Consumo di energia per ciclo in convezione forzata (M J)	-	-	-	-	-
Consumo di energia per ciclo in convezione naturale (M J)	-	-	-	-	-
Potenza elettrica totale (W)	2900	2900	2900	2900	2900
Collegamenti elettrici possibili	220-240 V ac	220-240 V ac	220-240 V ac	220-240 V ac	220-240 V ac
Cavo	•	•	•	•	•

MODELLO	CM 9L AV PPP	CM 9L AN PPP	CGV 9L AV	FM 6 NL	FM 6 BL
Linea	Country	Country	Country	Family	Family
Colore	avena	antracite	avena	nero	bianco
FORNO					
Tipo forno	elettrico multifunzione	elettrico multifunzione	gas ventilato	elettrico multifunzione	elettrico multifunzione
Num. funzioni	9	9	6	9	9
Funzione termoventilata 3D	•	•	-	-	-
Grill elettrico	•	•	•	•	•
Termostato	• / 300°	• / 300°	•	•	•
Pulizia	Idroclean	Idroclean		Idroclean	Idroclean
Valvole di sicurezza	-	-	•	-	-
Accensione elettronica sottomanopola	-	-	•	-	-
Volume utile della cavità lit.	74	74	70	69	69
Ventilazione tangenziale	•	•	•	•	•
Luci interne	1	1	1	1	1
Numero vetri porta forno	2	2	2	2	2
Vetro interno estraibile	•	•	•	•	•
Griglie	2	2	2	1	1
Leccarda	1	1	1	1	1
Girarrosto	-	-	-	-	-
Dimensioni effettive di utilizzo del forno (lxhxp) mm	475x378x414	475x376x414	474x356x452	441x378x414	441x378x414
DOTAZIONI					
Programmatore inizio/fine cottura	-	-	-	-	-
Programmatore Touch control inizio/fine cottura	-	-	-	-	-
Programmatore di fine cottura 120'	-	-	-	-	-
Contaminuti 60' con segnale acustico	-	-	-	-	-
Programmatore analogico inizio/fine cottura	•	-	-	-	-
Orologio analogico	-	•	-	•	•
Connettività - App compatibile	-	-	•	-	-
Guide telescopiche	•	-	-	-	-
Pizza stone	•	•	-	-	-
Piatto dolci	•	•	-	-	-
Soft closing door	-	•	-	-	-
Air Fry	-	-	-	-	-
Kit ricambi conversione gas	-	-	•	-	-
SPECIFICHE TECNICHE					
Dimensioni (lxh) mm	595x595	595x595	595x595	595x595	595x595
Dimensioni vano incasso colonna (lxhxp) mm	560x590x550	560x590x550	560x590x550	560x590x550	560x590x550
Dimensioni vano incasso sottotop (lxhxp) mm	560x600x550	560x600x550	560x600x550	560x600x550	560x600x550
Classe di efficienza energetica [1]	A	A	A	A	A
Indice di efficienza energetica (EEI cavity) %	95,3	95,3	88,4	95,3	95,3
Consumo di energia per ciclo in convezione forzata [2] (kW/h)	0,82	0,82	-	0,80	0,80
Consumo di energia per ciclo in convezione naturale [2] (kW/h)	0,86	0,86	-	0,92	0,92
Consumo di energia per ciclo in convezione forzata (M J)	-	-	6,05	-	-
Consumo di energia per ciclo in convezione naturale (M J)	-	-	5,84	-	-
Potenza elettrica totale (W)	2900	2900	1900	2200	2200
Collegamenti elettrici possibili	220-240 V ac	220-240 V ac	220-240 V ac	220-240 V ac	220-240 V ac
Cavo	•	•	•	•	•

MODELLO	FM 6 SL	FM 6LNDG	FM 6LXDG	FLM 6LN	FLM 6LX	FGE 6 NL
Linea	Family	Family	Family	Family	Family	Family
Colore	avena	nero	acciaio inox vetro nero	nero	acciaio inox vetro nero	nero
FORNO						
Tipo forno	elettrico multifunzione	elettrico multifunzione	elettrico multifunzione	elettrico multifunzione	elettrico multifunzione	gas
Num. funzioni	9	8	8	8	8	5
Funzione termoventilata 3D	-	-	-	-	-	-
Grill elettrico	•	•	•	•	•	•
Termostato	•	•	•	•	•	•
Pulizia	Idroclean	-	-	-	-	
Valvole di sicurezza	-	-	-	-	-	•
Accensione elettronica sottomanopola	-	-	-	-	-	•
Volume utile della cavità lit.	69	65	65	65	65	71
Ventilazione tangenziale	•	•	•	•	•	•
Luci interne	1	1	1	1	1	1
Numero vetri porta forno	2	2	2	2	2	2
Vetro interno estraibile	•	-	-	-	-	•
Griglie	1	1	1	•	•	1
Leccarda	1	1	1	•	•	1
Girarrosto	-	-	-	-	-	•
Dimensioni effettive di utilizzo del forno (lxhxp) mm	441x378x414	445x355x395	445x355x395	465x370x411	465x370x411	474x332x452
DOTAZIONI						
Programmatore inizio/fine cottura	-	-	-	-	-	-
Programmatore Touch control inizio/fine cottura	-	•	•	-	-	-
Programmatore di fine cottura 120'	-	-	-	-	-	-
Contaminuti 120' con segnale acustico	-	-	-	•	•	•
Contaminuti 60' con segnale acustico	-	-	-	-	-	-
Programmatore analogico inizio/fine cottura	•	-	-	-	-	-
Orologio analogico	-	-	-	-	-	-
Connettività - App compatibile	-	-	-	-	-	-
Guide telescopiche	-	-	-	-	-	-
Pizza stone	-	-	-	-	-	-
Piatto dolci	-	-	-	-	-	-
Soft closing door	-	-	-	-	-	-
Air fry	-	-	-	-	-	-
Kit ricambi conversione gas	-	-	-	-	-	•
SPECIFICHE TECNICHE						
Dimensioni (lxh) mm	595x595	595x595	595x595	595x595	595x595	595x595
Dimensioni vano incasso colonna (lxhxp) mm	560x590x550	560x590x560	560x590x560	560x590x560	560x590x560	560x590x550
Dimensioni vano incasso filotop (lxhxp) mm	560x600x550	560x600x560	560x600x560	560x600x560	560x600x560	560x600x550
Classe di efficienza energetica [1]	A	A	A	A	A	A
Indice di efficienza energetica (EEI cavity) %	95,3	95,1	95,1	95,1	95,1	87,8
Consumo di energia per ciclo in convezione forzata [2] (kW/h)	0,80	0,78	0,78	0,78	0,78	-
Consumo di energia per ciclo in convezione naturale [2] (kW/h)	0,92	0,78	0,78	0,98	0,98	-
Consumo di energia per ciclo in convezione forzata (M J)	-	-	-	-	-	-
Consumo di energia per ciclo in convezione naturale (M J)	-	-	-	-	-	5,84
Potenza elettrica totale (W)	2200	2400	2400	2100	2100	1900
Collegamenti elettrici possibili	220-240 V ac	220-240 V ac	220-240 V ac	220-240 V ac	220-240 V ac	220-240 V ac
Cavo	•	•	•	•	•	•

SPECIFICHE TECNICHE | FORNI

MODELLO	DL 38BG MW 25L	DL 38X MW 25L	DL 38BGTC MW 24L
Linea	family	family	Life
Colore	nero	Inox	nero
FORNO			
Tipo forno	Compatto con microonde	Compatto con microonde	Compatto con microonde
Volume utile (litri)	34	34	24
Grill	•	•	•
Piatto girevole	•	•	•
Griglie	•	•	•
Livelli di potenza	5	5	7
Menù automatici	10	10	4
Potenza massima grill (W)	1450	1450	1000
Segnale di fine cottura	•	•	•
Temperatura massima in °C	-	-	-
Luci interne	•	•	•
SPECIFICHE TECNICHE			
Voltaggio 230V 50/60Hz	•	•	•
Massima potenza elettrica (W)	2300	2300	2000
Potenza microonde emessa (W)	900	900	750
Marchiatura CE	•	•	•
Dimensioni (lxh) mm	595x456x382	595x456x382	595x390x320
Dimensioni vano incasso (lxaxp) mm	595x456x382	595x456x382	595x390x320

SPECIFICHE TECNICHE | PIANI COTTURA

MODELLO	PVC 61 N	PVC 61 FK	SLI 906	SLI 905
Linea	Vetroceramica	Vetroceramica	Life induzione	Life induzione
Colore	nero	nero	nero	nero
PIANO				
Alimentazione	vetroceramica	vetroceramica	induzione	induzione
N° zone	4	4	6	5
Zona Bridge	-	-	3	2
Tipologia comandi	Touch control	Manuali	Touch control	Touch control
Display	-	-	retroilluminato	retroilluminato
Posizione comandi	frontali	frontali	frontali	frontali
DOTAZIONI				
Coperchio in cristallo	-	-	-	-
SPECIFICHE TECNICHE				
Installazione filo top	•	-	•	•
Dimensioni (lxp) mm	600x520	600x520	900x520	900x520
Dimensioni vano incasso standard (lxpxh) mm	560x480x44	560x480x50	840x480x47	840x480x47
Dimensioni vano incasso filotop (lxpxh) mm	605x525x49	605x525x55	900x525x53	900x525x53
Potenza elettrica totale (W)	5900	6400	11100	10400
Collegamenti elettrici possibili	220-240 V ac; 380-415 V 2N ac	220-240 V ac; 380-415 V 2N ac	220-240 V ac; 380-415 V 3N ac; 380-415 V 2N ac	220-240 V ac; 380-415 V 3N ac; 380-415 V 2N ac
Cavo	-	-	-	-

MODELLO	LKS 808	LKS 758	LKS 608	LRS 804	LRS 754	LRS 604
Linea	Life	Life	Life	Life	Life	Life
Colore	Matte	Matte	Matte	Nero	Nero	Nero
PIANO						
Alimentazione	Induzione	Induzione	Induzione	Induzione	Induzione	Induzione
N° zone	8	8	8	4	4	4
Zona Bridge	2	2	2	1	2	2
Tipologia comandi	Touch control	Touch control	Touch control	Touch control	Touch control	Touch control
Connettività - App compatibile	Wifi - App simply-FI	Wifi - App simply-FI	Wifi - App simply-FI			
Display	Retroilluminato	Retroilluminato	Retroilluminato	Retroilluminato	Retroilluminato	Retroilluminato
Posizione comandi	frontali	frontali	frontali	frontali	frontali	frontali
DOTAZIONI						
Coperchio in cristallo	-	-	-	-	-	-
SPECIFICHE TECNICHE						
Installazione filo top	•	•	•	•	•	•
Dimensioni (lxp) mm	800x520	750x520	600x520	800x520	750x520	600x520
Dimensioni vano incasso standard (lxpxh) mm	750x490xmin12	560x480xmin12	560x480xmin12	750x490xmin12	560x480xmin12	560x480xmin12
Dimensioni vano incasso filotop (lxpxh) mm	804x524xmin18	754x524xmin18	604x524xmin18	804x524xmin18	754x524xmin18	604x524xmin18
Potenza elettrica totale (W)	7400	7400	7400	7400	7400	7400
Collegamenti elettrici possibili	220-240 V ac; 380-415 V 3N ac; 380-415 V 2N ac	220-240 V ac; 380-415 V 3N ac; 380-415 V 2N ac	220-240 V ac; 380-415 V 3N ac; 380-415 V 2N ac	220-240 V ac; 380-415 V 3N ac; 380-415 V 2N ac	220-240 V ac; 380-415 V 3N ac; 380-415 V 2N ac	220-240 V ac; 380-415 V 3N ac; 380-415 V 2N ac
Cavo	-	-	-	-	-	-

SPECIFICHE TECNICHE | PIANI COTTURA

MODELLO	SLI 302	PIN 95	PIN 74 BRG	PIN 72
Linea	Life induzione	Induzione	Induzione	Induzione
Colore	nero	nero	nero	nero
PIANO				
Alimentazione	induzione	induzione	induzione	induzione
N° zone	2	5	4	4
Zona Bridge	1	-	1	-
Tipologia comandi	Touch control	Touch control	Touch control	Touch control
Display	retroilluminato	-	-	-
Posizione comandi	frontali	frontali	frontali	frontali
DOTAZIONI				
Coperchio in cristallo	-	-	-	-
SPECIFICHE TECNICHE				
Installazione filo top	•	-	-	•
Dimensioni (lxp) mm	300x520	900x520	700x520	700x520
Dimensioni vano incasso standard (lxpxh) mm	270x480x54	880x490x52	560x480x55	560x480x54
Dimensioni vano incasso filotop (lxpxh) mm	305x525x60	905x525x58	705x525x60	705x525x60
Potenza elettrica totale (W)	3700	7200	6800	7800
Collegamenti elettrici possibili	220-240 V ac; 380-415 V 3N ac; 380-415 V 2N ac	220-240 V ac; 380-415 V 3N ac; 380-415 V 2N ac	220-240 V ac; 380-415 V 3N ac; 380-415 V 2N ac	220-240 V ac; 380-415 V 3N ac; 380-415 V 2N ac
Cavo	-	-	-	-

SPECIFICHE TECNICHE | PIANI COTTURA

MODELLO	PIN 65 TC	PIN 62	PIB 62	YLI 61 BG	BRI 60
Linea	Induzione	Induzione	Induzione	Induzione	Induzione
Colore	nero	nero	bianco	nero	nero
PIANO					
Alimentazione	induzione	induzione	induzione	induzione	induzione
N° zone	4	4	4	4	4
Zona Bridge	-	-	-	-	-
Tipologia comandi	Touch control	Touch control	Touch control	Touch control	Touch control
Display	-	-	-	-	-
Posizione comandi	frontali	frontali	frontali	frontali	frontali
DOTAZIONI					
Coperchio in cristallo	-	-	-	-	-
SPECIFICHE TECNICHE					
Installazione filo top	-	•	•	-	-
Dimensioni (lxp) mm	580x510	600x520	600x520	590x520	
Dimensioni vano incasso standard (lxpxh) mm	560x480x57	560x480x54	560x480x54	560x490x58	
Dimensioni vano incasso filotop (lxpxh) mm	-	605x525x60	605x525x60	-	-
Potenza elettrica totale (W)	6800	7200	7200	7200	
Collegamenti elettrici possibili	220-240 V ac; 380-415 V 3N ac; 380-415 V 2N ac	220-240 V ac; 380-415 V 2N ac	220-240 V ac; 380-415 V 2N ac	220-240 V ac; 380-415 V 2N ac	220-240 V ac; 380-415 V 2N ac
Cavo	•	--	-	-	-

SPECIFICHE TECNICHE | PIANI COTTURA

MODELLO	NSL 590D X	NSL 590 X	NSL 475 X	NSL 575 X	NSL 460 X
Linea	Life inox	Life inox	Life inox	Life inox	Life inox
Colore	acciaio inox	acciaio inox	acciaio inox	acciaio inox	acciaio inox
PIANO					
Alimentazione	gas	gas	gas	gas	gas
N° zone	5	5	4	5	4
Doppia corona	-	•	•	•	•
Dual	•	-	•	-	-
Comandi multistep	-	-	-	-	-
Valvole di sicurezza	•	•	•	•	•
Accensione elettronica sottomanopola	•	•	•	•	•
Posizione comandi	frontali	frontali	frontali	frontali	frontali
Griglie piano	ghisa	ghisa	ghisa	ghisa	ghisa
DOTAZIONI					
Coperchio in cristallo	-	-	-	-	-
Griglia riduzione	•	-	•	-	-
Kit ricambi conversione gas	•	•	•	•	•
SPECIFICHE TECNICHE					
Installazione filo top	-	-	-	-	-
Dimensioni (lxp) mm	900x510	900x510	750x510	750x510	600x510
Dimensioni vano incasso standard (lxpxh) mm	840x480x49	840x480x49	560x480x49	560x480x49	560x480x49
Dimensioni vano incasso filotop (lxpxh) mm	-	-	-	-	-
Potenza elettrica totale (W)	1,1	1,1	1,1	1,1	1,1
Collegamenti elettrici possibili	220-240 V ac	220-240 V ac	220-240 V ac	220-240 V ac	220-240 V ac
Cavo	•	•	•	•	•

MODELLO	NKL 590D NCM FG	NKL 575D NCM FG	NKL 460 NCM	NSL 590 NC
Linea	Life gas on glass	Life gas on glass	Life gas on glass	Life gas on glass
Colore	vetroceramica nero	vetroceramica nero	vetroceramica nero	vetroceramica nero
PIANO				
Alimentazione	gas	gas	gas	gas
N° zone	5	5	4	5
Doppia corona	•	•	•	•
Dual	-	-	-	-
Comandi precision control	•	•	•	-
Valvole di sicurezza	•	•	•	•
Accensione elettronica sottomanopola	•	•	•	•
Posizione comandi	frontali	frontali	frontali	frontali
Griglie piano	ghisa	ghisa	ghisa	ghisa
DOTAZIONI				
Coperchio in cristallo	-	-	-	-
Griglia riduzione	-	-	-	-
Kit ricambi conversione gas	•	•	•	•
SPECIFICHE TECNICHE				
Installazione filo top	•	•	•	-
Dimensioni (lxp) mm	900x520	750x520	600x520	900x520
Dimensioni vano incasso standard (lxpxh) mm	840x480x54	560x480x54	560x480x54	840x480x54
Dimensioni vano incasso filotop (lxpxh) mm	905x525x60	755x525x60	605x525x60	905x525x60
Potenza elettrica totale (W)	1,1	1,1	1,1	1,1
Collegamenti elettrici possibili	220-240 V ac	220-240 V ac	220-240 V ac	220-240 V ac
Cavo	•	•	•	•

SPECIFICHE TECNICHE | PIANI COTTURA

MODELLO	NSL 590D NCM	NSL 575D NCM	NSL 575 NC	NSL 460 NCM	NSL 460 B
Linea	Life gas on glass	Life gas on glass	Life gas on glass	Life gas on glass	Life gas on glass
Colore	vetroceramica nero	vetroceramica nero	vetroceramica nero	vetroceramica nero	vetro bianco
PIANO					
Alimentazione	gas	gas	gas	gas	gas
N° zone	5	5	5	4	4
Doppia corona	•	•	•	•	•
Dual	-	-	-	-	-
Comandi precision control	•	•	-	•	-
Valvole di sicurezza	•	•	•	•	•
Accensione elettronica sottomanopola	•	•	•	•	•
Posizione comandi	frontali	frontali	frontali	frontali	frontali
Griglie piano	ghisa	ghisa	ghisa	ghisa	ghisa
DOTAZIONI					
Coperchio in cristallo	-	-	-	-	-
Griglia riduzione	-	-	-	-	-
Kit ricambi conversione gas	•	•	•	•	•
SPECIFICHE TECNICHE					
Installazione filo top	•	•	-	•	-
Dimensioni (lxp) mm	900x520	750x520	750x520	600x520	600x510
Dimensioni vano incasso standard (lxpxh) mm	840x480x54	560x480x54	560x480x54	560x480x54	560x480x49
Dimensioni vano incasso filotop (lxpxh) mm	905x525x60	755x525x60	755x525x60	605x525x60	-
Potenza elettrica totale (W)	1,1	1,1	1,1	1,1	1,1
Collegamenti elettrici possibili	220-240 V ac	220-240 V ac	220-240 V ac	220-240 V ac	220-240 V ac
Cavo	•	•	•	•	•

SPECIFICHE TECNICHE | PIANI COTTURA

MODELLO	NSL 460 T	NSL 460 N	PLI 59 GHD	PLI 59D GHD	PLI 69 GHD
Linea	Life gas on glass	Life gas on glass	Professional	Professional	Professional
Colore	vetro tortora	nero	acciaio inox	acciaio inox	acciaio inox
PIANO					
Alimentazione	gas	gas	gas	gas	gas
N° zone	4	4	5	5	6
Doppia corona	•	•	•	-	•
Dual	-	-	-	•	-
Comandi multistep	-	-			
Valvole di sicurezza	•	•	•	•	•
Accensione elettronica sottomanopola	•	•	•	•	•
Posizione comandi	frontali	frontali	laterali	laterali	laterali
Griglie piano	ghisa	ghisa	ghisa	ghisa	ghisa
DOTAZIONI					
Coperchio in cristallo	-	-	optional	optional	optional
Griglia riduzione	-	-	-	-	-
Riduttore wok			-	-	-
Kit ricambi conversione gas	•	•	•	•	•
SPECIFICHE TECNICHE					
Installazione filo top	-	-	-	-	-
Dimensioni (lxp) mm	600x510	600x510	860x500	860x500	860x500
Dimensioni vano incasso standard (lxpxh) mm	560x480x49	560x480x49	840x480x40	840x480x40	840x480x40
Dimensioni vano incasso filotop (lxpxh) mm	-	-	-	-	-
Potenza elettrica totale (W)	1,1	1,1	1,1	1,1	1,1
Collegamenti elettrici possibili	220-240 V ac	220-240 V ac	220-240 V ac	220-240 V ac	220-240 V ac
Cavo	•	•	•	•	•

MODELLO	PFI 57 GH	PFA 57 GH	PFI 46 GH	PFA 46 GH	DLI 59 DD
Linea	Professional	Professional	Professional	Professional	Design
Colore	acciaio inox	antracite	acciaio inox	antracite	acciaio inox
PIANO					
Alimentazione	gas	gas	gas	gas	gas
N° zone	5	5	4	4	5
Doppia corona	•	•	•	•	•
Dual	-	-	-	-	-
Comandi multistep					
Valvole di sicurezza	•	•	•	•	•
Accensione elettronica sottomanopola	•	•	•	•	•
Posizione comandi	frontali	frontali	frontali	frontali	laterali
Griglie piano	ghisa	ghisa	ghisa	ghisa	piattina larga
DOTAZIONI					
Coperchio in cristallo	optional	optional	optional	optional	optional
Griglia riduzione	-	-	-	-	•
Riduttore wok	-	-	-	-	-
Kit ricambi conversione gas	•	•	•	•	•
SPECIFICHE TECNICHE					
Installazione filotop	-	-	-	-	860x500
Dimensioni (lxp) mm	680x500	680x500	580x500	580x500	840x480x40
Dimensioni vano incasso standard (lxpxh) mm	560x480x40	560x480x40	550x470x45	550x470x45	-
Dimensioni vano incasso filotop (lxpxh) mm	-	-	-	-	1,1
Potenza elettrica totale (W)	1,1	1,1	1,1	1,1	220-240 V ac
Collegamenti elettrici possibili	220-240 V ac	220-240 V ac	220-240 V ac	220-240 V ac	•
Cavo	•	•	•	•	•

SPECIFICHE TECNICHE | PIANI COTTURA

MODELLO	DLI 59 DD	DFI 57 ASV	DLI 46 ASDV	DFI 46 ASDV	DFI 46 ASV
Linea	Design	Design	Design	Design	Design
Colore	acciaio inox	acciaio inox	acciaio inox	acciaio inox	acciaio inox
PIANO					
Alimentazione	gas	gas	gas	gas	gas
N° zone	5	5	4	4	4
Doppia corona	•	•	•	•	-
Dual	-	-	-	-	-
					•
Valvole di sicurezza	•	•	•	•	•
Accensione elettronica sottomanopola	•	•	•	•	frontali
Posizione comandi	laterali	frontali	laterali	frontali	piattina larga
Griglie piano	piattina larga	piattina	piattina larga	piattina larga	
DOTAZIONI					optional
Coperchio in cristallo	optional	optional	optional	optional	•
Griglia riduzione	•	•	•	•	-
Riduttore wok	-	-	-	-	•
Kit ricambi conversione gas	•	•	•	•	
SPECIFICHE TECNICHE					580x500
Installazione filotop	860x500	680x500	580x500	580x500	550x480x45
Dimensioni (lxp) mm	840x480x40	560x480x40	560x480x40	550x480x45	-
Dimensioni vano incasso standard (lxpxh) mm	-	-	-	-	1,1
Dimensioni vano incasso filotop (lxpxh) mm	1,1	1,1	1,1	1,1	220-240 V ac
Potenza elettrica totale (W)	220-240 V ac	220-240 V ac	220-240 V ac	220-240 V ac	•
Collegamenti elettrici possibili	•	•	•	•	
Cavo	•	•	•	•	

SPECIFICHE TECNICHE | PIANI COTTURA

MODELLO	ANL 59 PRO	AVL 59 PRO	ANF 57 PRO	ROF 57 PRO	AVF 57 PRO
Linea	Country	Country	Country	Country	Country
Colore	antracite	avena	antracite	ramato	avena
PIANO					
Alimentazione	gas	gas	gas	gas	gas
N° zone	5	5	5	5	5
Doppia corona	•	•	•	•	•
Dual	-	-	-	-	-
Comandi multistep	-	-	-	-	-
Valvole di sicurezza	•	•	•	•	•
Accensione elettronica sottomanopola	•	•	•	•	•
Posizione comandi	laterali	laterali	frontali	frontali	frontali
Griglie piano	ghisa	ghisa	ghisa	ghisa	ghisa
DOTAZIONI					
Coperchio in cristallo	-	-	-	-	-
Griglia riduzione	-	-	-	-	-
Riduttore wok	-	-	-	-	-
Kit ricambi conversione gas	•	•	•	•	•
SPECIFICHE TECNICHE					
Installazione filo top	-	-	-	-	-
Dimensioni (lxp) mm	860x500	860x500	680x500	680x500	680x500
Dimensioni vano incasso standard (lxpxh) mm	860x480x40	860x480x40	560x480x40	560x480x40	560x480x40
Dimensioni vano incasso filotop (lxpxh) mm	-	-	-	-	-
Potenza elettrica totale (W)	1,1	1,1	1,1	1,1	1,1
Collegamenti elettrici possibili	220-240 V ac	220-240 V ac	220-240 V ac	220-240 V ac	220-240 V ac
Cavo	•	•	•	•	•

MODELLO	BF 57 PRO	AVF 46 PRO	ANF 46 PRO	ROF 46 PRO	BF 46 PRO
Linea	Country	Country	Country	Country	Country
Colore	bianco	avena	antracite	ramato	bianco
PIANO					
Alimentazione	gas	gas	gas	gas	gas
N° zone	5	4	4	4	4
Doppia corona	•	•	•	•	•
Dual	-	-	-	-	-
Comandi multistep	-				
Valvole di sicurezza	•	•	•	•	•
Accensione elettronica sottomanopola	•	•	•	•	•
Posizione comandi	frontali	frontali	frontali	frontali	frontali
Griglie piano	ghisa	ghisa	ghisa	ghisa	ghisa
DOTAZIONI					
Coperchio in cristallo	-	optional	optional	optional	optional
Griglia riduzione	-	-	-	-	-
Riduttore wok	-	-	-	-	-
Kit ricambi conversione gas	•	•	•	•	•
SPECIFICHE TECNICHE					
Installazione filotop	-	-	-	-	-
Dimensioni (lxp) mm	680x500	580x500	580x500	580x500	580x500
Dimensioni vano incasso standard (lxpxh) mm	560x480x40	550x470x45	550x470x45	550x470x45	550x470x45
Dimensioni vano incasso filotop (lxpxh) mm	-	-	-	-	-
Potenza elettrica totale (W)	1,1	1,1	1,1	1,1	1,1
Collegamenti elettrici possibili	220-240 V ac	220-240 V ac	220-240 V ac	220-240 V ac	220-240 V ac
Cavo	•	•	•	•	•

MODELLO	FLA 59 DD	FLN 59 DD	FLB 59 DD	FLT 59 DD	FLS 59 DD
Linea	Family	Family	Family	Family	Family
Colore	inox	nero	bianco	terre de france	avena
PIANO					
Alimentazione	gas	gas	gas	gas	gas
N° zone	5	5	5	5	5
Doppia corona	•	•	•	•	•
Dual	-	-	-	-	-
Valvole di sicurezza	•	•	•	•	•
Accensione elettronica sottomanopola	•	•	•	•	•
Posizione comandi	laterali	laterali	laterali	laterali	laterali
Griglie piano	piattina	piattina	piattina	piattina	piattina larga
DOTAZIONI					
Coperchio in cristallo	-	-	-	-	-
Griglia riduzione	•	•	•	•	•
Riduttore wok	-	-	-	-	-
Kit ricambi conversione gas	•	•	•	•	•
SPECIFICHE TECNICHE					
Dimensioni (lxp) mm	860x500	860x500	860x500	860x500	860x500
Dimensioni vano incasso standard (lxpxh) mm	840x480x40	840x480x40	840x480x40	840x480x40	840x480x40
Dimensioni vano incasso filotop (lxpxh) mm	-	-	-	-	-
Potenza elettrica totale (W)	1,1	1,1	1,1	1,1	1,1
Collegamenti elettrici possibili	220-240 V ac	220-240 V ac	220-240 V ac	220-240 V ac	220-240 V ac
Cavo	•	•	•	•	•

MODELLO	FLA 49 RD	FFA 57 ASV	FFN 57 ASV	FFS 57 ASV	FFB 57 ASV
Linea	Family	Family	Family	Family	Family
Colore	inox	acciaio inox	nero	avena	bianco
PIANO					
Alimentazione	gas/elettrico	gas	gas	gas	gas
N° zone	5	5	5	5	5
Doppia corona	•	•	•	•	•
Dual	-	-	-	-	-
Valvole di sicurezza	•	•	•	•	•
Accensione elettronica sottomanopola	•	•	•	•	•
Posizione comandi	laterali	frontali	frontali	frontali	frontali
Griglie piano	piattina	piattina	piattina	piattina	piattina
DOTAZIONI					
Coperchio in cristallo	-	optional	optional	optional	optional
Griglia riduzione	•	-	-	-	-
Riduttore wok	-	-	-	-	-
Kit ricambi conversione gas	•	•	•	•	•
SPECIFICHE TECNICHE					
Installazione filotop	860x500	-	-	-	-
Dimensioni (lxp) mm	840x480x40	680x500	680x500	680x500	680x500
Dimensioni vano incasso standard (lxpxh) mm	-	560x480x40	560x480x40	560x480x40	560x480x40
Dimensioni vano incasso filotop (lxpxh) mm	1,1	-	-	-	-
Potenza elettrica totale (W)	220-240 V ac	1,1	1,1	1,1	1,1
Collegamenti elettrici possibili	•	220-240 V ac	220-240 V ac	220-240 V ac	220-240 V ac
Cavo		•	•	•	•

MODELLO	FFT 57 ASV	FFA 46 ASV	FFA 46 ASDV	FFN 46 ASV
Linea	Family	Family	Family	Family
Colore	terre de france	acciaio inox	acciaio inox	nero
PIANO				
Alimentazione	gas	gas	gas	gas
N° zone	5	4	4	4
Doppia corona	•	-	•	-
Dual	-	-	-	-
Valvole di sicurezza	•	•	•	•
Accensione elettronica sottomanopola	•	•	•	•
Posizione comandi	frontali	frontali	frontali	frontali
Griglie piano	piattina	piattina	piattina	piattina
DOTAZIONI				
Coperchio in cristallo	optional	optional	optional	optional
Griglia riduzione	-	-	-	-
Riduttore wok	-	-	-	-
Kit ricambi conversione gas	•	•	•	•
SPECIFICHE TECNICHE				
Dimensioni (lxp) mm	680x500	580x500	580x500	580x500
Dimensioni vano incasso standard (lxpxh) mm	560x480x40	550x480x45	550x480x45	550x480x45
Dimensioni vano incasso filotop (lxpxh) mm	-	-	-	-
Potenza elettrica totale (W)	1,1	1,1	1,1	1,1
Collegamenti elettrici possibili	220-240 V ac	220-240 V ac	220-240 V ac	220-240 V ac
Cavo	•	•	•	•

MODELLO	FFB 46 ASV	FFT 46 ASV	FFI 46 ER	FFS 46 ASV	FFI 36 ER
Linea	Family	Family	Family	Family	Family
Colore	bianco	terre de france	acciaio inox	avena	acciaio inox
PIANO					
Alimentazione	gas	gas	elettrico	gas	gas - elettrico
N° zone	4	4	4	4	3 gas - 1 elettrica
Doppia corona	-	-	-	-	-
Dual	-	-	-	-	-
Valvole di sicurezza	•	•	-	•	•
Accensione elettronica sottomanopola	•	•	•	•	•
Posizione comandi	frontali	frontali	frontali	frontali	frontali
Griglie piano	piattina	piattina	-	piattina larga	piattina
DOTAZIONI					
Coperchio in cristallo	optional	optional	optional	optional	optional
Griglia riduzione	-	-	-	-	-
Riduttore wok	-	-	-	-	-
Kit ricambi conversione gas	•	•	-	•	•
SPECIFICHE TECNICHE					
Dimensioni (lxp) mm	580x500	580x500	580x500	580x500	580x500
Dimensioni vano incasso standard (lxpxh) mm	560x480x45	550x480x45	550x480x45	550x480x45	550x480x45
Dimensioni vano incasso filotop (lxpxh) mm	-	-	-	-	-
Potenza elettrica totale (W)	1,1	1,1	7.000	1,1	1.500
Collegamenti elettrici possibili	220-240 V ac	220-240 V ac	220-240 V ac; 380-415 V 3N ac; 380-415 V 2N ac	220-240 V ac	220-240 V ac
Cavo	•	•	-	•	•

MODELLO	FFS 32 DD	PIN 32	PVC 31 N	NSL 230 NC	AVI 23-2
Linea	Family	Domino	Domino	Domino	Domino
Colore	avena	nero	nero	nero	acciaio inox
PIANO					
Alimentazione	gas	induzione	vetroceramica	vetroceramica	vetroceramica
N° zone	2	2	2	2	2
Doppia corona	-	-	-	-	-
Dual	-	-	-	-	-
Valvole di sicurezza	•	-	-	•	-
Accensione elettronica sottomanopola	•	-	-	•	-
Posizione comandi	frontali	frontali	frontali	frontali	frontali
Griglie piano	piattina	-	-	ghisa	-
DOTAZIONI					
Coperchio in cristallo	optional	-	-	-	-
Griglia riduzione	•	-	-	-	-
Riduttore wok	-	-	-	-	-
Kit ricambi conversione gas	•	-	-	•	-
SPECIFICHE TECNICHE					
Installazione filo top	-	•	•	•	-
Dimensioni (lxp) mm	288x510	300x520	300x520	300x520	288x510
Dimensioni vano incasso standard (lxpxh) mm	270x490x30	270x480x54	270x480x54	270x480x54	270x490x30
Dimensioni vano incasso filotop (lxpxh) mm	-	305x525x60	305x525x60	305x525x60	-
Potenza elettrica totale (W)	1,1	3600	2900	1,1	2900
Collegamenti elettrici possibili	220-240 V ac	220-240 V ac	220-240 V ac	220-240 V ac	220-240 V ac
Cavo	•	•	•	•	•

MODELLO	GVI 13-2	I 23-2 ER	I 13 D	I 23 D	FRI 13-2	BQI 13-2
Linea	Domino	Domino	Domino	Domino	Domino	Domino
Colore	acciaio inox	acciaio inox	acciaio inox	acciaio inox	acciaio inox	acciaio inox
PIANO						
Alimentazione	vetroceramica	elettrico	gas	gas	elettrico	elettrico
N° zone	1	2	1	2	1	1
Doppia corona	-	-	•	-	-	-
Dual	-	-	-	-	-	-
Valvole di sicurezza	-	-	•	•	-	-
Accensione elettronica sottomanopola	-	-	•	•	-	-
Posizione comandi	frontali	frontali	frontali	frontali	frontali	frontali
Griglie piano	-	-	piattina	piattina	-	-
DOTAZIONI						
Coperchio in cristallo	-	optional	optional	optional	-	-
Griglia riduzione	-	-	-	•	-	-
Riduttore wok	-	-	-	-	-	-
Kit ricambi conversione gas	-	-	•	•	-	-
SPECIFICHE TECNICHE						
Installazione filo top	-	-	-	-	-	-
Dimensioni (lxp) mm	288x510	288x510	288x510	288x510	288x510	288x510
Dimensioni vano incasso standard (lxpxh) mm	270x490x45	270x490x30	270x490x30	270x490x30	270x490x150	270x490x70
Dimensioni vano incasso filotop (lxpxh) mm	-	-	-	-	-	-
Potenza elettrica totale (W)	1300	3500	1,1	1,1	1600	2400
Collegamenti elettrici possibili	220-240 V ac	220-240 V ac	220-240 V ac	220-240 V ac	220-240 V ac	220-240 V ac
Cavo	•	•	•	•	•	•

MODELLO	BS 965T MNN	BS 965T MAC	BS 965T MXS	BS 965T MXN	BS 965T MXC
Linea	Bassano 1950	Bassano 1950	Bassano 1950	Bassano 1950	Bassano 1950
Colore	nero	crema	grigio	nero	crema
PIANO					
Alimentazione	gas	gas	gas	gas	gas
N° zone	5	5	5	5	5
Doppia corona	•	•	•	•	•
Dual	-	-	-	-	-
Accensione elettronica sottomanopola	•	•	•	•	•
Griglie piano	ghisa	ghisa	ghisa	ghisa	ghisa
FORNO					
Tipo forno	elettrico multifunzione	elettrico multifunzione	elettrico multifunzione	elettrico multifunzione	elettrico multifunzione
Num. funzioni	11	11	11	11	11
Funzione termoventilata 3D	•	•	•	•	•
Grill elettrico	•	•	•	•	•
Termostato	•	•	•	•	•
Valvole di sicurezza	-	-	-	-	-
Accensione elettronica sottomanopola	-	-	-	-	-
Volume utile della cavità lit.	76	76	76	76	76
Ventilazione tangenziale	•	•	•	•	•
Luci interne	1	1	1	1	1
Numero vetri porta forno	3	3	2	2	2
Vetro interno estraibile	•	•	•	•	•
Griglie	1	1	1	1	1
Leccarda	1	1	1	1	1
Girarrosto	-	-	-	-	-
Dimensioni interne forno (LxHxP) mm	480x386x408	480x386x408	480x386x408	480x386x408	480x386x408
FORNO AUSILIARIO					
Tipo forno	elettrico statico	elettrico statico	elettrico statico	elettrico statico	elettrico statico
Num. funzioni	6	6	6	6	6
Grill elettrico	•	•	•	•	•
Termostato	•	•	•	•	•
Valvole di sicurezza	-	-	-	-	-
Accensione elettronica sottomanopola	-	-	-	-	-
Volume utile della cavità lit.	47	47	47	47	47
Ventilazione tangenziale	•	•	•	•	•
Luci interne	1	1	1	1	1
Numero vetri porta forno	2	2	2	2	2
Vetro interno estraibile	•	•	•	•	•
Griglie	-	-	-	-	-
Leccarde	1	1	1	1	1
Girarrosto	•	•	•	•	•
Griglia scaldapiatti	1	1	1	1	1
Dimensioni interne forno (LxHxP) mm	265x380x465	265x380x465	265x380x465	265x380x465	265x380x465
DOTAZIONI					
Alzatina	•	•	•	•	•
Coperchio in cristallo	-	-	-	•	•
Riduttore wok in ghisa	-	-	-	-	-
Griglia riduzione	•	•	•	•	•
Filtro grassi	-	-	-	-	-
Guide telescopiche	•	•	•	•	•
Pizza stone	•	•	-	-	-
Programmatore touch controla	•	•	•	•	•
Contaminuti 60' con segnale acustico	-	-	-	-	-
Contaminuti 120' con segnale acustico	-	-	-	-	-
Programmatore fine cottura 120'	-	-	-	-	-
Cassetto/vano scaldavivande	•	•	•	•	•
Kit ricambi conversione gas	•	•	•	•	•
Piedoni regolabili in altezza	•	•	•	•	•
SPECIFICHE TECNICHE					
Dimensioni (lxpxh) cm	90x60x87,7/92,8	90x60x87,7/92,8	90x60x88,1/93,2	90x60x88,1/93,2	90x60x88,1/93,2
Classe di efficienza energetica forno principale/ausiliario (*)	A/A	A/A	A/A	A/A	A/A
Indice di efficienza energetica (EEI cavity) %	94,3	94,3	94,3	94,3	94,3
Consumo di energia per ciclo in convezione forzata (forno principale)[2] kW/h	0,82	0,82	0,82	0,82	0,82
Consumo di energia per ciclo in convezione naturale (forno principale)[2] kW/h	0,92	0,92	0,92	0,92	0,92
Consumo di energia per ciclo in convezione forzata (forno ausiliario)[2] kW/h			-	-	-
Consumo di energia per ciclo in convezione naturale (forno ausiliario)[2] kW/h	0,68	0,68	0,68	0,68	0,68
Consumo di energia per ciclo in convezione forzata M J	-	-	-	-	-
Consumo di energia per ciclo in convezione naturale M J	-	-	-	-	-
Potenza elettrica totale W	4850	4850	4850	4850	4850
Collegamenti elettrici possibili	220-240 V ac	220-240 V ac	220-240 V ac	220-240 V ac	220-240 V ac
Cordoniera	•	•	•	•	•

MODELLO		BS 965T IMNN	BS 965T IMAC	BS 965 MNN	BS 965 MAC	BS 965 MAR
Linea		Bassano 1950	Bassano 1950	Bassano 1950	Bassano 1950	Bassano 1950
Colore		nero	crema	nero	crema	bordeaux
PIANO						
Alimentazione		induzione	induzione	gas	gas	gas
N° zone		5	5	5	5	5
Doppia corona		-	-	•	•	•
Dual		-	-	-	-	-
Accensione elettronica sottomanopola		-	-	•	•	•
Griglie piano		-	-	ghisa	ghisa	ghisa
FORNO						
Tipo forno		elettrico multifunzione	elettrico multifunzione	elettrico multifunzione	elettrico multifunzione	elettrico multifunzione
Num. funzioni		12	12	9	9	9
Funzione termoventilata 3D		•	•	•	•	-
Grill elettrico		•	•	•	•	•
Termostato		•	•	•	•	•
Valvole di sicurezza		-	-	-	-	-
Accensione elettronica sottomanopola		-	-	-	-	-
Volume utile della cavità lit.		76	76	87	87	87
Ventilazione tangenziale		•	•	•	•	•
Luci interne		1	1	2	2	2
Numero vetri porta forno		3	3	2	2	2
Vetro interno estraibile		•	•	•	•	•
Griglie		1	1	2	2	2
Leccarda		1	1	1	1	1
Girarrosto		-	-	-	-	-
Dimensioni interne forno (LxHxP) mm		480x386x408	480x386x408	651x331x405	651x331x405	651x331x405
FORNO AUSILIARIO						
Tipo forno		elettrico statico	elettrico statico	-	-	-
Num. funzioni		6	6	-	-	-
Grill elettrico		•	•	-	-	-
Termostato		•	•	-	-	-
Valvole di sicurezza		-	-	-	-	-
Accensione elettronica sottomanopola		-	-	-	-	-
Volume utile della cavità lit.		47	47	-	-	-
Ventilazione tangenziale		•	•	-	-	-
Luci interne		1	1	-	-	-
Numero vetri porta forno		2	2	-	-	-
Vetro interno estraibile		•	•	-	-	-
Griglie		-	-	-	-	-
Leccarde		1	1	-	-	-
Girarrosto		•	•	-	-	-
Griglia scaldapiatti		1	1	-	-	-
Dimensioni interne forno (LxHxP) mm		265x380x465	265x380x465	-	-	-
DOTAZIONI						
Alzatina		•	•	•	•	•
Coperchio in cristallo		-	-	-	-	-
Riduttore wok in ghisa		-	-	-	-	-
Griglia riduzione		-	-	•	•	•
Filtro grassi		-	-	-	-	-
Guide telescopiche		•	•	•	•	•
Pizza stone		•	•	-	-	-
Programmatore touch control		•	•	•	•	•
Contaminuti 60' con segnale acustico		-	-	-	-	-
Contaminuti 120' con segnale acustico		-	-	-	-	-
Cassetto/vano scaldavivande		•	•	•	•	•
Kit ricambi conversione gas		-	-	•	•	•
Piedoni regolabili in altezza		•	•	•	•	•
SPECIFICHE TECNICHE						
Dimensioni (lxpxh) cm		90x60x87,7/92,8	90x60x87,7/92,8	90x60x88,2/91,6	60x60x88,2/91,6	90x60x88,2/91,6
Classe di efficienza energetica forno principale/ausiliario (*)		A/A	A/A	A	A	A
Indice di efficienza energetica (EEI cavity)	%	94,3	94,3	94,6	94,6	94,6
Consumo di energia per ciclo in convezione forzata (forno principale)[2]	kW/h	0,82	0,82	0,87	0,87	0,87
Consumo di energia per ciclo in convezione naturale (forno principale)[2]	kW/h	0,92	0,92	1,09	1,09	1,09
Consumo di energia per ciclo in convezione forzata (forno ausiliario)[2]	kW/h	-	-	-	-	-
Consumo di energia per ciclo in convezione naturale (forno ausiliario)[2]	kW/h	0,68	0,68	-	-	-
Consumo di energia per ciclo in convezione forzata	M J	-	-	-	-	-
Consumo di energia per ciclo in convezione naturale	M J	-	-	-	-	-
Potenza elettrica totale W		12150	12150	3050	3050	3050
Collegamenti elettrici possibili		220-240 V ac	220-240 V ac	220-240 V ac	220-240 V ac	220-240 V ac
Cordoniera		•	•	•	•	•

MODELLO	BS 965 MXX	BS 965 MXN	BS 965 MXR	BS 965 MXC	BS 965 GXX
Linea	Bassano 1950	Bassano 1950	Bassano 1950	Bassano 1950	Bassano 1950
Colore	acciaio inox	nero	boreaux	crema	acciaio inox
PIANO					
Alimentazione	gas	gas	gas	gas	gas
N° zone	5	5	5	5	5
Doppia corona	•	•	•	•	•
Dual	-	-	-	-	-
Accensione elettronica sottomanopola	•	•	•	•	•
Griglie piano	ghisa	ghisa	ghisa	ghisa	ghisa
FORNO					
Tipo forno	elettrico multifunzione	elettrico multifunzione	elettrico multifunzione	elettrico multifunzione	gas ventilato
Num. funzioni	9	9	9	9	6
Funzione termoventilata 3D	•	•	•	•	-
Grill elettrico	•	•	•	•	•
Termostato	•	•	•	•	•
Valvole di sicurezza	-	-	-	-	•
Accensione elettronica sottomanopola	-	-	-	-	•
Volume utile della cavità lit.	87	87	87	87	115
Ventilazione tangenziale	•	•	•	•	•
Luci interne	2	2	2	2	1
Numero vetri porta forno	2	2	2	2	2
Vetro interno estraibile	•	•	•	•	•
Griglie	2	2	2	2	1
Leccarda	1	1	1	1	1
Girarrosto	-	-	-	-	-
Dimensioni interne forno (LxHxP) mm	651x331x405	651x331x405	651x331x405	651x331x405	735x345x420
FORNO AUSILIARIO					
Tipo forno	-	-	-	-	-
Num. funzioni	-	-	-	-	-
Grill elettrico	-	-	-	-	-
Termostato	-	-	-	-	-
Valvole di sicurezza	-	-	-	-	-
Accensione elettronica sottomanopola	-	-	-	-	-
Volume utile della cavità lit.	-	-	-	-	-
Ventilazione tangenziale	-	-	-	-	-
Luci interne	-	-	-	-	-
Numero vetri porta forno	-	-	-	-	-
Vetro interno estraibile	-	-	-	-	-
Griglie	-	-	-	-	-
Leccarde	-	-	-	-	-
Girarrosto	-	-	-	-	-
Griglia scaldapiatti	-	-	-	-	-
Dimensioni interne forno (LxHxP) mm	-	-	-	-	-
DOTAZIONI					
Alzatina	•	•	•	•	•
Coperchio in cristallo	-	-	-	-	-
Riduttore wok in ghisa	-	-	-	-	-
Griglia riduzione	•	•	•	•	-
Filtro grassi	•	•	•	•	-
Guide telescopiche	•	•	•	•	-
Pizza stone	-	-	-	-	-
Programmatore touch control	•	•	•	•	-
Contaminuti 60' con segnale acustico	-	-	-	-	-
Contaminuti 120' con segnale acustico	-	-	-	-	•
Cassetto/vano scaldavivande	•	•	•	•	•
Kit ricambi conversione gas	•	•	•	•	•
Piedoni regolabili in altezza	•	•	•	•	•
SPECIFICHE TECNICHE					
Dimensioni (lxpxh) cm	90x60x84/90,6	90x60x84/90,6	90x60x84/90,6	90x60x84/90,6	90x60x84/90,6
Classe di efficienza energetica forno principale/ausiliario (*)	A	A	A	A	A
Indice di efficienza energetica (EEI cavity) %	94,6	94,6	94,6	94,6	95,2
Consumo di energia per ciclo in convezione forzata (forno principale)[2] kW/h	0,87	0,87	0,87	0,87	-
Consumo di energia per ciclo in convezione naturale (forno principale)[2] kW/h	1,09	1,09	1,09	1,09	-
Consumo di energia per ciclo in convezione forzata (forno ausiliario)[2] kW/h	-	-	-	-	-
Consumo di energia per ciclo in convezione naturale (forno ausiliario)[2] kW/h	-	-	-	-	-
Consumo di energia per ciclo in convezione forzata M J	-	-	-	-	8,18
Consumo di energia per ciclo in convezione naturale M J	-	-	-	-	9,24
Potenza elettrica totale W	3050	3050	3050	3050	2260
Collegamenti elettrici possibili	220-240 V ac	220-240 V ac	220-240 V ac	220-240 V ac	220-240 V ac
Cordoniera	•	•	•	•	•

MODELLO		PRO 965T IMXX	PRO 965T MXX	PRO 96 MX IN ED	PRO 96 MX ED	PRO 96 MC ED
Linea		Professional	Professional	Professional	Professional	Professional
Colore		acciaio inox	acciaio inox	acciaio inox	acciaio inox	crema
PIANO						
Alimentazione		induzione	gas	induzione	gas	gas
N° zone		5	5	4	5	4
Doppia corona		-	•	-	•	•
Dual		-	-	-	-	-
Accensione elettronica sottomanopola		-	•	-	•	•
Griglie piano		-	ghisa	-	ghisa	ghisa
FORNO						
Tipo forno		elettrico multifunzione	elettrico multifunzione	elettrico multifunzione	elettrico multifunzione	elettrico multifunzione
Num. funzioni		12	11	9	9	9
Funzione termoventilata 3D		•	•	•	•	•
Grill elettrico		•	•	•	•	•
Termostato		•	•	•	•	•
Valvole di sicurezza		-	-	-	-	-
Accensione elettronica sottomanopola		-	-	-	-	-
Volume utile della cavità lit.		76	76	87	87	87
Ventilazione tangenziale		•	•	•	•	•
Luci interne		1	1	2	2	2
Numero vetri porta forno		3	3	2	2	2
Vetro interno estraibile		•	•	•	•	•
Griglie		1	1	2	2	2
Leccarda		1	1	1	1	1
Girarrosto		-	-	-	-	-
Dimensioni interne forno (LxHxP) mm		480x386x408	480x386x408	651x331x405	651x331x405	651x331x405
FORNO AUSILIARIO						
Tipo forno		elettrico multifunzione	elettrico multifunzione	-	-	-
Num. funzioni		6	6	-	-	-
Grill elettrico		•	•	-	-	-
Termostato		•	•	-	-	-
Valvole di sicurezza		-	-	-	-	-
Accensione elettronica sottomanopola		-	-	-	-	-
Volume utile della cavità lit.		47	47	-	-	-
Ventilazione tangenziale		-	-	-	-	-
Luci interne		1	1	-	-	-
Numero vetri porta forno		2	2	-	-	-
Vetro interno estraibile		•	•	-	-	-
Griglie		-	-	-	-	-
Leccarde		1	1	-	-	-
Girarrosto		•	•	-	-	-
Griglia scaldapiatti		1	1	-	-	-
Dimensioni interne forno (LxHxP) mm		265x380x465	265x380x465	-	-	-
DOTAZIONI						
Alzatina		•	•	•	•	•
Coperchio in cristallo		-	-	-	-	-
Riduttore wok in ghisa		-	•	-	-	-
Griglia riduzione		-	-	-	-	-
Filtro grassi		-	-	•	-	-
Guide telescopiche		•	•	-	-	-
Pizza stone		•	•	•	•	•
Programmatore touch control		•	•	•	•	•
Contaminuti 60' con segnale acustico		-	-	-	-	-
Contaminuti 120' con segnale acustico		-	-	-	-	-
Cassetto/vano scaldavivande		•	•	•	•	•
Kit ricambi conversione gas		-	•	-	•	•
Piedoni regolabili in altezza		•	•	•	•	•
SPECIFICHE TECNICHE						
Dimensioni (lxpxh) cm		90x60x89,1/94,2	90x60x89,1/94,2	90x60x85/91,6	90x60x85/91,6	90x60x85/91,6
Classe di efficienza energetica forno principale/ausiliario (*)		A/A	A/A	A	A	A
Indice di efficienza energetica (EEI cavity)	%	94,3	94,3	95,0	94,6	94,6
Consumo di energia per ciclo in convezione forzata (forno principale)[2]	kW/h	0,82	0,82	0,87	0,87	0,87
Consumo di energia per ciclo in convezione naturale (forno principale)[2]	kW/h	0,92	0,92	1,09	1,09	1,09
Consumo di energia per ciclo in convezione forzata (forno ausiliario)[2]	kW/h	-	-	-	-	-
Consumo di energia per ciclo in convezione naturale (forno ausiliario)[2]	kW/h	0,68	0,68	-	-	-
Consumo di energia per ciclo in convezione forzata	M J	-	-	-	-	-
Consumo di energia per ciclo in convezione naturale	M J	-	-	-	-	-
Potenza elettrica totale W		12150	4850	10450	3050	3050
Collegamenti elettrici possibili		220-240 V ac	220-240 V ac	220-240 V ac	220-240 V ac	220-240 V ac
Cordoniera		-	•	-	•	•

MODELLO		PRO 96 MR ED	PRO 96 MAA ED	PRO 96 GVX ED2	PRO 66 MXL IN	PRO 66 MAL IN
Linea		Professional	Professional	Professional	Professional	Professional
Colore		bordeaux	antracite	acciaio inox	acciaio inox	antracite
PIANO						
Alimentazione		gas	gas	gas	induzione	induzione
N° zone		5	5	5	4	4
Doppia corona		•	•	•	•	•
Dual		-	-	-	-	-
Accensione elettronica sottomanopola		•	•	-	-	-
Griglie piano		ghisa	ghisa	ghisa	ghisa	ghisa
FORNO						
Tipo forno		elettrico multifunzione	elettrico multifunzione	gas ventilato	elettrico multifunzione	elettrico multifunzione
Num. funzioni		9	9	6	11	11
Funzione termoventilata 3D		•	•	-	•	•
Grill elettrico		•	•	•	•	•
Termostato		•	•	•	•	•
Valvole di sicurezza		-	-	•	-	-
Accensione elettronica sottomanopola		-	-	•	•	•
Volume utile della cavità lit.		87	87	115	74	74
Ventilazione tangenziale		•	•	•	•	•
Luci interne		2	2	1	1	1
Numero vetri porta forno		2	2	2	2	2
Vetro interno estraibile		•	•	•	•	•
Griglie		2	1	1	2	2
Leccarda		1	1	1	1	1
Girarrosto		•	•	-	-	-
Dimensioni interne forno (LxHxP) mm		651x331x405	651x331x405	735x345x420	475x385x407	475x385x407
FORNO AUSILIARIO						
Tipo forno		-	-	-	-	-
Num. funzioni		-	-	-	-	-
Grill elettrico		-	-	-	-	-
Termostato		-	-	-	-	-
Valvole di sicurezza		-	-	-	-	-
Accensione elettronica sottomanopola		-	-	-	-	-
Volume utile della cavità lit.		-	-	-	-	-
Ventilazione tangenziale		-	-	-	-	-
Luci interne		-	-	-	-	-
Numero vetri porta forno		-	-	-	-	-
Vetro interno estraibile		-	-	-	-	-
Griglie		-	-	-	-	-
Leccarde		-	-	-	-	-
Girarrosto		-	-	-	-	-
Griglia scaldapiatti		-	-	-	-	-
Dimensioni interne forno (LxHxP) mm		-	-	-	-	-
DOTAZIONI						
Alzatina		•	•	•	•	•
Coperchio in cristallo		-	-	-	-	-
Riduttore wok in ghisa		-	-	-	-	-
Griglia riduzione		-	•	-	-	-
Filtro grassi		-	-	-	-	-
Guide telescopiche		-	-	-	•	•
Pizza stone		•	-	•	-	-
Programmatore touch control		•	•	-	•	•
Contaminuti 60' con segnale acustico		-	-	-	-	-
Contaminuti 120' con segnale acustico		-	-	•	-	-
Cassetto/vano scaldavivande		•	•	•	•	•
Kit ricambi conversione gas		•	•	•	-	-
Piedoni regolabili in altezza		•	•	•	•	•
SPECIFICHE TECNICHE						
Dimensioni (lxpxh) cm		90x60x85/91,6	90x60x85,4/90,6	60x60x86/91,6	90x60x86/91	90x60x86/91
Classe di efficienza energetica forno principale/ausiliario (*)		A	A	A	A	A
Indice di efficienza energetica (EEI cavity)	%	94,6	94,6	95,2	95,3	95,3
Consumo di energia per ciclo in convezione forzata (forno principale)[2]	kW/h	0,87	0,87	-	0,82	0,82
Consumo di energia per ciclo in convezione naturale (forno principale)[2]	kW/h	1,09	1,09	-	0,92	0,92
Consumo di energia per ciclo in convezione forzata (forno ausiliario)[2]	kW/h	-	-	-	-	-
Consumo di energia per ciclo in convezione naturale (forno ausiliario)[2]	kW/h	-	-	-	-	-
Consumo di energia per ciclo in convezione forzata	M J	-	-	9,24	-	-
Consumo di energia per ciclo in convezione naturale	M J	-	-	8,18	-	-
Potenza elettrica totale W		3050	3050	2260	9200	9200
Collegamenti elettrici possibili		220-240 V ac	220-240 V ac	220-240 V ac	220-240 V ac	220-240 V ac
Cordoniera		•	•	•	•	•

MODELLO	PRO 66 MAL PZ	PRO 66 MXL PZ	GEMMA 96 M ED	GEMMA 66 ML	GEMMA 66 GVL
Linea	Professional	Professional	Gemma	Gemma	Gemma
Colore	antracite	acciaio inox	acciaio lucido	acciaio lucido	acciaio lucido
PIANO					
Alimentazione	gas	gas	gas	gas	gas
N° zone	4	4	5	4	4
Doppia corona	•	•	•	•	•
Dual	-	-	-	-	-
Accensione elettronica sottomanopola	•	•	•	•	•
Griglie piano	ghisa	ghisa	ghisa	ghisa	ghisa
FORNO					
Tipo forno	elettrico multifunzione	elettrico multifunzione	elettrico multifunzione	elettrico multifunzione	gas ventilato
Num. funzioni	11	11	9	9	6
Funzione termoventilata 3D	•	•	•	•	-
Grill elettrico	•	•	•	•	•
Termostato	•	•	•	•	•
Valvole di sicurezza	-	-	-	-	•
Accensione elettronica sottomanopola	-	-	-	-	•
Volume utile della cavità lit.	74	74	87	74	70
Ventilazione tangenziale	•	•	•	•	•
Luci interne	1	1	2	1	1
Numero vetri porta forno	3	3	2	2	2
Vetro interno estraibile	•	•	•	•	•
Griglie	2	2	2	2	1
Leccarda	1	1	1	1	1
Girarrosto	-	-	-	-	-
Dimensioni interne forno (LxHxP) mm	475x395x407	475x395x407	654x331x405	475x385x407	474x356x414
FORNO AUSILIARIO					
Tipo forno	-	-	-	-	-
Num. funzioni	-	-	-	-	-
Grill elettrico	-	-	-	-	-
Termostato	-	-	-	-	-
Valvole di sicurezza	-	-	-	-	-
Accensione elettronica sottomanopola	-	-	-	-	-
Volume utile della cavità lit.	-	-	-	-	-
Ventilazione tangenziale	-	-	-	-	-
Luci interne	-	-	-	-	-
Numero vetri porta forno	-	-	-	-	-
Vetro interno estraibile	-	-	-	-	-
Griglie	-	-	-	-	-
Leccarde	-	-	-	-	-
Girarrosto	-	-	-	-	-
Griglia scaldapiatti	-	-	-	-	-
Dimensioni interne forno (LxHxP) mm	-	-	-	-	-
DOTAZIONI					
Alzatina	•	•	•	•	•
Coperchio in cristallo	-	-	-	-	-
Riduttore wok in ghisa	-	-	-	-	-
Griglia riduzione	-	-	-	-	-
Filtro grassi	-	-	-	-	-
Guide telescopiche	•	•	•	-	-
Pizza stone	•	•	•	•	•
Programmatore touch control	•	•	-	-	-
Contaminuti 60' con segnale acustico	-	-	-	-	•
Contaminuti 120' con segnale acustico	-	-	-	-	-
Programmatore fine cottura 120'	-	-	•	•	-
Cassetto/vano scaldavivande	•	•	•	•	•
Kit ricambi conversione gas	•	•	•	•	•
Piedoni regolabili in altezza	•	•	•	•	•
SPECIFICHE TECNICHE					
Dimensioni (lxpxh) cm	60x60x86/91	60x60x86/91	90x60x85/91,6	60x60x86/91	60x60x86/91
Classe di efficienza energetica forno principale/ausiliario (*)	A	A	A	A	A
Indice di efficienza energetica (EEI cavity) %	95,3	95,3	94,6	95,3	87
Consumo di energia per ciclo in convezione forzata (forno principale)[2] kW/h	0,82	0,82	0,87	0,82	-
Consumo di energia per ciclo in convezione naturale (forno principale)[2] kW/h	0,92	0,92	1,09	0,92	-
Consumo di energia per ciclo in convezione forzata (forno ausiliario)[2] kW/h	-	-	-	-	-
Consumo di energia per ciclo in convezione naturale (forno ausiliario)[2] kW/h	-	-	-	-	-
Consumo di energia per ciclo in convezione forzata M J	-	-	-	-	6,64
Consumo di energia per ciclo in convezione naturale M J	-	-	-	-	5,75
Potenza elettrica totale W	2900	2900	3050	2900	1900
Collegamenti elettrici possibili	220-240 V ac	220-240 V ac	220-240 V ac	220-240 V ac	220-240 V ac
Cordoniera	•	•	•	•	•

MODELLO		PEMA 965 CSG	PEMA 664 CLSG	PEMB 664 CLSG	PEMX 96 SG	PEMA 96 SG
Linea		Country	Country	Country	Premium	Premium
Colore		antracite	antracite	crema	acciaio inox	antracite
PIANO						
Alimentazione		gas	gas	gas	gas	gas
N° zone		5	4	4	5	5
Doppia corona		•	•	•	•	•
Dual		-	-	-	-	-
Accensione elettronica sottomanopola		•	•	•	•	•
Griglie piano		ghisa	ghisa	ghisa	piattina larga	piattina larga
FORNO						
Tipo forno		elettrico multifunzione	elettrico multifunzione	elettrico multifunzione	elettrico multifunzione	elettrico multifunzione
Num. funzioni		9	9	9	9	9
Funzione termoventilata 3D		•	•	•	-	-
Grill elettrico		•	•	•	•	•
Termostato		•	•	•	•	•
Valvole di sicurezza		-	-	-	-	-
Accensione elettronica sottomanopola		-	-	-	-	-
Volume utile della cavità lit.		83	74	74	87	87
Ventilazione tangenziale		•	•	•	•	•
Luci interne		2	1	1	2	2
Numero vetri porta forno		2	2	2	2	2
Vetro interno estraibile		•	•	•	•	•
Griglie		1	2	2	1	1
Leccarda		1	1	1	1	1
Girarrosto		-	-	-	-	-
Dimensioni interne forno (LxHxP) mm		625x331x402	475x385x407	475x385x407	651x331x405	651x331x405
FORNO AUSILIARIO						
Tipo forno		-	-	-	-	-
Num. funzioni		-	-	-	-	-
Grill elettrico		-	-	-	-	-
Termostato		-	-	-	-	-
Valvole di sicurezza		-	-	-	-	-
Accensione elettronica sottomanopola		-	-	-	-	-
Volume utile della cavità lit.		-	-	-	-	-
Ventilazione tangenziale		-	-	-	-	-
Luci interne		-	-	-	-	-
Numero vetri porta forno		-	-	-	-	-
Vetro interno estraibile		-	-	-	-	-
Griglie		-	-	-	-	-
Leccarde		-	-	-	-	-
Girarrosto		-	-	-	-	-
Griglia scaldapiatti		-	-	-	-	-
Dimensioni interne forno (LxHxP) mm		-	-	-	-	-
DOTAZIONI						
Alzatina		-	-	-	-	-
Coperchio in cristallo		•	•	•	•	•
Riduttore wok in ghisa		-	-	-	-	-
Griglia riduzione		-	•	•	•	•
Filtro grassi		-	-	-	-	-
Guide telescopiche		-	-	-	-	-
Pizza stone		-	-	-	-	-
Programmatore touch control		-	-	-	-	-
Contaminuti 60' con segnale acustico		-	-	-	•	•
Contaminuti 120' con segnale acustico		-	-	-	-	-
Programmatore analogico		•	•	•	-	-
Cassetto/vano scaldavivande		•	•	•	•	•
Kit ricambi conversione gas		•	•	•	•	•
Piedoni regolabili in altezza		•	•	•	•	•
SPECIFICHE TECNICHE						
Dimensioni (lxpxh) cm		90x60x84/90,6	60x60x85/90	60x60x85/90	90x60x84/90,6	90x60x84/90,6
Classe di efficienza energetica forno principale/ausiliario (*)		A	A	A	A	A
Indice di efficienza energetica (EEI cavity)	%	95,6	95,3	95,3	94,6	94,6
Consumo di energia per ciclo in convezione forzata (forno principale)[2]	kW/h	0,86	0,82	0,82	0,87	0,87
Consumo di energia per ciclo in convezione naturale (forno principale)[2]	kW/h	1,09	0,92	0,92	1,09	1,09
Consumo di energia per ciclo in convezione forzata (forno ausiliario)[2]	kW/h	-	-	-	-	-
Consumo di energia per ciclo in convezione naturale (forno ausiliario)[2]	kW/h	-	-	-	-	-
Consumo di energia per ciclo in convezione forzata	M J	-	-	-	-	-
Consumo di energia per ciclo in convezione naturale	M J	-	-	-	-	-
Potenza elettrica totale W		3050	2200	2200	3050	3050
Collegamenti elettrici possibili		220-240 V ac	220-240 V ac	220-240 V ac	220-240 V ac	220-240 V ac
Cordoniera		•	•	•	•	•

MODELLO		PEMC 96 SG	PEMX 64 LSG	PEMA 64 LSG	PGVX 64 LSG	DEMX 96 IN
Linea		Premium	Premium	Premium	Premium	Design
Colore		crema	acciao inox	antracite	acciaio inox	acciaio inox
PIANO						
Alimentazione		gas	gas	gas	gas	induzione
N° zone		5	4	4	4	4
Doppia corona		•	•	•	•	-
Dual		-	-	-	-	-
Accensione elettronica sottomanopola		•	•	•	•	-
Griglie piano		piattina larga	piattina larga	piattina larga	piattina larga	ghisa
FORNO						
Tipo forno		elettrico multifunzione	elettrico multifunzione	elettrico multifunzione	gas ventilato	elettrico multifunzione
Num. funzioni		9	9	9	6	9
Funzione termoventilata 3D		-	-	-	-	-
Grill elettrico		•	•	•	•	•
Termostato		•	•	•	•	•
Valvole di sicurezza		-	-	-	•	-
Accensione elettronica sottomanopola		-	-	-	•	-
Volume utile della cavità lit.		87	74	74	70	83
Ventilazione tangenziale		•	•	•	•	•
Luci interne		2	1	1	1	2
Numero vetri porta forno		2	2	2	2	2
Vetro interno estraibile		•	•	•	•	•
Griglie		1	2	2	1	1
Leccarda		1	1	1	1	1
Girarrosto		-	-	-	-	-
Dimensioni interne forno (LxHxP) mm		651x331x405	475x385x407	475x385x407	474x356x414	625x331x402
FORNO AUSILIARIO						
Tipo forno		-	-	-	-	-
Num. funzioni		-	-	-	-	-
Grill elettrico		-	-	-	-	-
Termostato		-	-	-	-	-
Valvole di sicurezza		-	-	-	-	-
Accensione elettronica sottomanopola		-	-	-	-	-
Volume utile della cavità lit.		-	-	-	-	-
Ventilazione tangenziale		-	-	-	-	-
Luci interne		-	-	-	-	-
Numero vetri porta forno		-	-	-	-	-
Vetro interno estraibile		-	-	-	-	-
Griglie		-	-	-	-	-
Leccarde		-	-	-	-	-
Girarrosto		-	-	-	-	-
Griglia scaldapiatti		-	-	-	-	-
Dimensioni interne forno (LxHxP) mm		-	-	-	-	-
DOTAZIONI						
Alzatina		-	-	-	-	•
Coperchio in cristallo		•	•	•	•	-
Riduttore wok in ghisa		-		-	-	-
Griglia riduzione		•	•	•	-	-
Filtro grassi		-	-	-	-	-
Guide telescopiche		-	-	-	-	-
Pizza stone		-	-	-	-	-
Programmatore touch control		-	-	-	-	•
Contaminuti 60' con segnale acustico		-	-	-	-	-
Contaminuti 120' con segnale acustico		•	-	-	•	•
Programmatore fine cottura 120'		-	•	•	-	-
Cassetto/vano scaldavivande		•	•	•	•	•
Kit ricambi conversione gas		•	•	•	•	•
Piedoni regolabili in altezza		•	•	•	•	•
SPECIFICHE TECNICHE						
Dimensioni (lxpxh) cm		90x60x84/90,6	60x60x85/90	60x60x85/90	60x60x85/90	90x60x89,2/92,6
Classe di efficienza energetica forno principale/ausiliario (*)		A	A	A	A	A
Indice di efficienza energetica (EEI cavity)	%	94,6	95,3	95,3	87	95,6
Consumo di energia per ciclo in convezione forzata (forno principale)[2]	kW/h	0,87	0,82	0,82	-	0,86
Consumo di energia per ciclo in convezione naturale (forno principale)[2]	kW/h	1,09	0,92	0,92	-	1,09
Consumo di energia per ciclo in convezione forzata (forno ausiliario)[2]	kW/h	-	-	-	-	-
Consumo di energia per ciclo in convezione naturale (forno ausiliario)[2]	kW/h	-	-	-	-	-
Consumo di energia per ciclo in convezione forzata	M J	-	-	-	6,64	-
Consumo di energia per ciclo in convezione naturale	M J	-	-	-	5,75	-
Potenza elettrica totale W		3050	2200	2200	1900	9150
Collegamenti elettrici possibili		220-240 V ac	220-240 V ac	220-240 V ac	220-240 V ac	220-240 V ac
Cordoniera		•	•	•	•	•

MODELLO	DEMX 96 SG	DEMN 96 SG	DGVX 96 SG	DMX 64 INL	DMX 64 INL TC2
Linea	Design	Design	Design	Design	Design
Colore	acciaio inox	nero	acciaio inox	acciaio inox	acciaio inox
PIANO					
Alimentazione	gas	gas	gas	induzione	induzione
N° zone	5	5	5	4	4
Doppia corona	•	•	•	-	-
Dual	-	-	-	-	-
Accensione elettronica sottomanopola	•	•	•	-	-
Griglie piano	piattina larga	piattina larga	piattina larga	-	-
FORNO					
Tipo forno	elettrico multifunzione	elettrico multifunzione	gas ventilato	elettrico multifunzione	elettrico multifunzione
Num. funzioni	9	9	6	9	9
Funzione termoventilata 3D	-	-	•	-	-
Grill elettrico	•	•	•	•	•
Termostato	•	•	•	•	•
Valvole di sicurezza	-	-	•	-	-
Accensione elettronica sottomanopola	-	-	•	-	-
Volume utile della cavità lit.	83	83	115	69	69
Ventilazione tangenziale	•	•	•	•	•
Luci interne	2	2	1	1	1
Numero vetri porta forno	2	2	2	2	2
Vetro interno estraibile	•	•	•	•	•
Griglie	1	1	1	1	1
Leccarda	1	1	1	1	1
Girarrosto	-	-	-	-	-
Dimensioni interne forno (LxHxP) mm	625x331x402	625x331x402	735x345x420	440x378x414	440x378x414
FORNO AUSILIARIO					
Tipo forno	-	-	-	-	-
Num. funzioni	-	-	-	-	-
Grill elettrico	-	-	-	-	-
Termostato	-	-	-	-	-
Valvole di sicurezza	-	-	-	-	-
Accensione elettronica sottomanopola	-	-	-	-	-
Volume utile della cavità lit.	-	-	-	-	-
Ventilazione tangenziale	-	-	-	-	-
Luci interne	-	-	-	-	-
Numero vetri porta forno	-	-	-	-	-
Vetro interno estraibile	-	-	-	-	-
Griglie	-	-	-	-	-
Leccarde	-	-	-	-	-
Girarrosto	-	-	-	-	-
Griglia scaldapiatti	-	-	-	-	-
Dimensioni interne forno (LxHxP) mm	-	-	-	-	-
DOTAZIONI					
Alzatina	-	-	-	-	-
Coperchio in cristallo	•	•	•	-	-
Riduttore wok in ghisa	-	-	-	-	-
Griglia riduzione	•	•	•	-	-
Filtro grassi	-	-	-	-	-
Guide telescopiche	-	-	-	-	-
Pizza stone	-	-	-	-	-
Programmatore touch control	-	-	-	-	•
Contaminuti 60' con segnale acustico	-	-	-	-	-
Contaminuti 120' con segnale acustico	•	•	•	•	-
Cassetto/vano scaldavivande	•	•	•	•	•
Kit ricambi conversione gas	•	•	•	-	-
Piedoni regolabili in altezza	•	•	•	•	•
SPECIFICHE TECNICHE					
Dimensioni (lxpxh) cm	90x60x88,2/91,6	90x60x88,2/91,6	90x60x88,2/91,6	60x60x87,3/92,5	60x60x87,3/92,5
Classe di efficienza energetica forno principale/ausiliario (*)	A	A	A	A	A
Indice di efficienza energetica (EEI cavity) %	95,6	95,6	95,2	95,2	85,2
Consumo di energia per ciclo in convezione forzata (forno principale)[2] kW/h	0,86	0,86	-	0,80	0,80
Consumo di energia per ciclo in convezione naturale (forno principale)[2] kW/h	1,09	1,09	-	0,92	0,92
Consumo di energia per ciclo in convezione forzata (forno ausiliario)[2] kW/h	-	-	-	-	-
Consumo di energia per ciclo in convezione naturale (forno ausiliario)[2] kW/h	-	-	-	-	-
Consumo di energia per ciclo in convezione forzata M J	-	-	9,24	-	-
Consumo di energia per ciclo in convezione naturale M J	-	-	8,18	-	-
Potenza elettrica totale W	3050	3050	2260	8500	8500
Collegamenti elettrici possibili	220-240 V ac	220-240 V ac	220-240 V ac	220-240 V ac	220-240 V ac
Cordoniera	•	•	•	•	•

MODELLO	DMX 64 VL	DMX 64 LSG	DMN 64 LSG	DMW 64 LSG	DGX 64 LSG
Linea	Design	Design	Design	Design	Design
Colore	acciaio inox	acciaio inox	nero	bianco	acciaio inox
PIANO					
Alimentazione	vetroceramica	gas	gas	gas	gas
N° zone	4	4	4	4	5
Doppia corona	-	-	-	-	-
Dual	-	-	-	-	-
Accensione elettronica sottomanopola	-	•	•	•	•
Griglie piano	-	piattina larga	piattina larga	piattina larga	piattina larga
FORNO					
Tipo forno	elettrico multifunzione	elettrico multifunzione	elettrico multifunzione	elettrico multifunzione	gas
Num. funzioni	9	9	9	9	3
Funzione termoventilata 3D	-	-	-	-	-
Grill elettrico	•	•	•	•	•
Termostato	•	•	•	•	•
Valvole di sicurezza	-	-	-	-	•
Accensione elettronica sottomanopola	-	-	-	-	•
Volume utile della cavità lit.	69	69	69	69	71
Ventilazione tangenziale	•	•	•	•	•
Luci interne	1	1	1	1	1
Numero vetri porta forno	2	2	2	2	2
Vetro interno estraibile	•	•	•	•	•
Griglie	1	1	1	1	1
Leccarda	1	1	1	1	1
Girarrosto	-	-	-	-	-
Dimensioni interne forno (LxHxP) mm	440x378x414	440x378x414	440x378x414	440x378x414	441x356x452
FORNO AUSILIARIO					
Tipo forno	-	-	-	-	-
Num. funzioni	-	-	-	-	-
Grill elettrico	-	-	-	-	-
Termostato	-	-	-	-	-
Valvole di sicurezza	-	-	-	-	-
Accensione elettronica sottomanopola	-	-	-	-	-
Volume utile della cavità lit.	-	-	-	-	-
Ventilazione tangenziale	-	-	-	-	-
Luci interne	-	-	-	-	-
Numero vetri porta forno	-	-	-	-	-
Vetro interno estraibile	-	-	-	-	-
Griglie	-	-	-	-	-
Leccarde	-	-	-	-	-
Girarrosto	-	-	-	-	-
Griglia scaldapiatti	-	-	-	-	-
Dimensioni interne forno (LxHxP) mm	-	-	-	-	-
DOTAZIONI					
Alzatina	-	-	-	-	-
Coperchio in cristallo	-	•	•	•	•
Riduttore wok in ghisa	-	-	-	-	-
Griglia riduzione	-	•	•	•	-
Filtro grassi	-	-	-	-	-
Guide telescopiche	-	-	-	-	-
Pizza stone	-	-	-	-	-
Programmatore touch control	-	-	-	-	-
Contaminuti 60' con segnale acustico	-	-	-	-	-
Contaminuti 120' con segnale acustico	•	•	•	•	•
Cassetto/vano scaldavivande	•	•	•	•	•
Kit ricambi conversione gas	-	•	•	•	•
Piedoni regolabili in altezza	•	•	•	•	•
SPECIFICHE TECNICHE					
Dimensioni (lxpxh) cm	60x60x87,3/92,5	60x60x87,3/92,5	60x60x87,3/92,5	60x60x87,3/92,5	60x60x87,3/92,5
Classe di efficienza energetica forno principale/ausiliario (*)	A	A	A	A	A
Indice di efficienza energetica (EEI cavity) %	95,2	95,2	95,2	95,2	86,5
Consumo di energia per ciclo in convezione forzata (forno principale)[2] kW/h	0,80	0,80	0,80	0,80	-
Consumo di energia per ciclo in convezione naturale (forno principale)[2] kW/h	0,92	0,92	0,92	0,92	-
Consumo di energia per ciclo in convezione forzata (forno ausiliario)[2] kW/h	-	-	-	-	-
Consumo di energia per ciclo in convezione naturale (forno ausiliario)[2] kW/h	-	-	-	-	-
Consumo di energia per ciclo in convezione forzata M J	-	-	-	-	-
Consumo di energia per ciclo in convezione naturale M J	-	-	-	-	5,75
Potenza elettrica totale W	8600	2200	2200	2200	1900
Collegamenti elettrici possibili	220-240 V ac	220-240 V ac	220-240 V ac	220-240 V ac	220-240 V ac
Cordoniera	•	•	•	•	•

MODELLO	SLCV 90 EC	DCH 9066 X EC	DL CIV 72.9 EC	DL C I 88.10 EC	DL C I 88.9 EC	DL C I 88.6 EC
TIPOLOGIA						
Decorativa a parete	•	•	•	•	•	•
Decorativa sottopensile	-	-	-	-	-	-
Larghezza (cm)	90	90	90	100	90	60
COLORE						
Acciaio inox	-	•	•	•	•	•
Bianco	-	-	-	-	-	-
Nero	•	-	-	-	-	-
CARATTERISTICHE						
Classe di efficienza energetica	C	D	C	D	D	D
Indice di efficienza energetica (EEI cavity) %	88,7	89,2	89,2	89,9	86,1	86,1
Tipo comandi	Touch	Pulsanti	Elettronici	Pulsanti	Pulsanti	Pulsanti
N° velocità	3+1	3	3+1	3	3	3
Tipo illuminazione	Led 2x1W	Led 2x1W	Led 2x1W	Led 2x2,5W	Led 2x2,5W	Led 2x2,5W
Capacità di aspirazione (m^3/h)	736	608	608	625	595	595
Pressione (Pa)	264	347	347	340	392	392
Rumorosità max (db A)	64	66	66	65	60	60
Doppio funzionamento (aspirante/filtrante)	•	•	•	•	•	•
Filtri in alluminio lavabili in lavastoviglie	•	•	•	•	•	•
Filtri carboni attivi (optional)	•	•	•	•	•	•
Diametro condotto d'uscita aria (mm)	150	150	150	150	150	150
Voltaggio 230V - 50/60Hz	•	•	•	•	•	•
Cavo di alimentazione	•	•	•	•	•	•
Camino regolabile	•	•	•	•	•	•
Dimensioni LxPxH (mm)	900x379x1515	900x480x1155	900x500x1125	1000x495x1100	900x495x1100	600x495x1100

MODELLO	DCH 6 X EC	DCH 6 W EC	DCH 6 B EC	DCH 602 X
TIPOLOGIA				
Decorativa a parete	-	-	-	-
Decorativa sottopensile	•	•	•	•
Larghezza (cm)	60	60	60	60
COLORE				
Acciaio inox	•	-	-	•
Bianco	-	•	-	-
Nero			•	-
CARATTERISTICHE				
Classe di efficienza energetica	D	D	D	D
Indice di efficienza energetica (EEI cavity) %	89,3	89,3	89,3	89,3
Tipo comandi	Electromeccanici	Electromeccanici	Electromeccanici	Slider
N° velocità	3	3	3	3
Tipo illuminazione	Led 1x4W	Led 1x4W	Led 1x4W	Led 2x40W
Capacità di aspirazione (m^3/h)	295	295	295	440
Pressione (Pa)	320	320	320	240
Rumorosità min. (db A)	55	55	55	69
Doppio funzionamento (aspirante/filtrante)	•	•	•	•
Filtri in alluminio lavabili in lavastoviglie	•	•	•	•
Filtri carboni attivi (optional)	•	•	•	•
Diametro condotto d'uscita aria (mm)	100/120	100/120	100/120	151
Voltaggio 230V - 50Hz	•	•	•	•
Cavo di alimentazione	•	•	•	•
Dimensioni LxPxH (mm)	598x487x150	598x487x150	598x487x150	598x280x175

MODELLO	F7CTNF364E	F6CTNF281E	F6CTNF244E	F6CTNF341XD	F6CTNF244XE
Classe climatica	N - ST (16°C - 38°C)	N - ST (16°C - 38°C)	N - ST (16°C - 38°C)	N - ST (16°C - 38°C)	ST (18°C - 38°C)
Classe energetica	E	E	E	D	E
Volume totale netto (Litri)	364	281	244	341	244
Volume frigorifero netto (Litri)	281	219	177	257	177
Volume freezer netto (Litri)	83	62	67	84	67
Prestazioni (stelle)	****	****	****	****	****
Consumo energetico 24h (kWh)	0,66	0,59	0,611	0,548	0,64
Consumo energetico annuo (kWh)	239	215	223	200	234
Capacità congelamento	4 kg / 24 h	3 kg / 24 h	3,2 kg / 24 h	3,8 kg / 24 h	3,5 kg / 24 h
Emissione acustica (db A)	33	33	41	37	41
Frigorifero	total no frost	total no frost	total no frost	total no frost	total no frost
Congelatore	total no frost	total no frost	total no frost	total no frost	total no frost
Dimensioni prodotto mm (LxPxH)	690x545x1935	540x545x1935	540x550x1769	690x550x1937	540x550x1769
Gas refrigerante	R600a	R600a	R600a	R600a	R600a

MODELLO	F6CTNF244D	F6CTNF244XD	F6CLF264E	F6CSF250E
Classe climatica	ST (18°C - 38°C)	ST (18°C - 38°C)	N - ST (16°C - 38°C)	N - ST (16°C - 38°C)
Classe energetica	D	D	E	E
Volume totale netto (Litri)	244	244	264	250
Volume frigorifero netto (Litri)	177	177	191	190
Volume freezer netto (Litri)	67	67	73	60
Prestazioni (stelle)	****	****	****	****
Consumo energetico 24h (kWh)	0,64	0,64	0,75	0,56
Consumo energetico annuo (kWh)	234	234	275	205
Capacità congelamento	3,5 kg / 24 h	3,5 kg / 24 h	3,3 kg / 24 h	32,8 kg / 24 h
Emissione acustica (db A)	41	41	38	39
Frigorifero	total no frost	total no frost	low frost	statico
Congelatore	total no frost	total no frost	low frost	statico
Dimensioni prodotto mm (LxPxH)	540x550x1769	540x550x1769	540x545x1772	560x550x1774
Gas refrigerante	R600a	R600a	R600a	R600a

MODELLO	F6MP179E	F6DP242E	F6DP220EH	F6DP220D	F6ST111E
Classe climatica	ST (16°C - 38°C)	ST (16°C - 38°C)	N - ST (16°C - 38°C)	N - ST (16°C - 38°C)	ST (16°C - 38°C)
Classe energetica	E	E	E	D	F
Volume totale netto (Litri)	179	242	220	220	111
Volume frigorifero netto (Litri)	163	201	183	183	95
Volume freezer netto (Litri)	16	41	37	37	16
Prestazioni (stelle)	****	****	****	****	****
Consumo energetico 24h (kWh)	0,50	0,62	0,60	0,38	0,50
Consumo energetico annuo (kWh)	185	228	221	140	183
Capacità congelamento	2,6 kg / 24 h	2,6 kg / 24 h	2,6 kg / 24 h	2,4 kg / 24 h	2,6 kg / 24 h
Emissione acustica (db A)	39	39	39	37	40
Frigorifero	statico	statico	statico	statico	statico
Congelatore	statico	statico	statico	statico	statico
Dimensioni prodotto mm (LxPxH)	540x545x1211	540x545x575	540x545x1446	540x545x1446	596x550x825-870
Gas refrigerante	R600a	R600a	R600a	R600a	R600a

SPECIFICHE TECNICHE | CANTINETTA

MODELLO	CA6DZ134G	CA6DZ65F
Classe climatica	N - ST (16°C - 38°C)	N - ST (16°C - 38°C)
Classe energetica	G	F
Volume totale netto	134 l	65 l
Volume frigorifero netto	-	-
Volume freezer netto	-	-
Prestazioni (stelle)	-	-
Consumo energetico 24h	-	-
Consumo energetico annuo	145 kWh	101 kWh
Capacità congelamento	-	-
Emissione acustica	39 dB(A)	36 dB(A)
Frigorifero	-	-
Congelatore	-	-
Dimensioni prodotto mm (LxPxH)	595x562x865	595x559x590
Gas refrigerante	R600a	R600a

SPECIFICHE TECNICHE | LAVATRICE

MODELLO	LT6GDC9G1600A
Tipologia	Lavatrice carica frontale
Motore	Speed drive inverter
Display	Touch
Tipologia pulsanti	Touch
CARATTERISTICHE PRINCIPALI	
Cesto acciaio inox	•
Teramostato regolabile	•
Piedini regolabili	•
SISTEMI DI SICUREZZA	•
Sicurezza porta	•
Protezione ant trabocco	•
PROGRAMMI SPECIALI	
N° Programmi	16
Programma lana	•
Lavaggio a mano	•
Programma rapido (minuti)	14’ 30’ 44’
Partenza ritardata	Si (fino a 24h)
ETICHETTA ENERGETICA	
Classe di efficienza energetica (NEL 2020)	A
Consumo acqua (NEL 2020)	46
Classe di efficienza di lavaggio	A
Classe di efficienza di centrifuga (NEL 2020)	B
Capacità di carico (kg)	9
Velocità centrifuga (giri/min.)	1600
Silenziosità db in lavaggio	48
Silenziosità db in centrifuga	76
Consumo energetico (100 cicli, eco 40-60) (NEL 2020)	49
DIMENSIONI	
Larghezza vano (mm)	600
Profondità vano (mm)	600
Altezza vano (mm)	825
Larghezza prodotto (mm)	596
Profondità prodotto (mm)	540
Altezza prodotto (mm)	820-840

MODELLO	L6NP83C-SH	L6NP82C	L6NP83D-SH	L6OP83B	L6NP52E-SH	L6NP52EQD	L45P113E
Coperti	15	14	15	16	13	13	11
Programmi	8	8	8	8	5	5	8
Temperatura	45 - 50 - 55 - 60 - 75 °C	45 - 60 - 70 - 78 °C	45 - 50 - 55 - 60 - 75 °C	45 - 60 - 70 - 78 °C	45 - 50 - 60 - 75 °C	45 - 50 - 60 - 70 °C	45 - 50 - 60 - 70 °C
Tipo di controllo	pulsanti	touch	pulsanti	touch	pulsanti	touch	touch
Elemento riscaldante	•	•	•	•	•	•	•
Tipo filtro	metallico	metallico	metallico	metallico	metallico	metallico	metallico
Materiale vasca	acciaio	acciaio	acciaio	acciaio	acciaio	acciaio	acciaio
3° cestello	•	-	•	•	-	-	•
Acquastop	•	•	•	•	-	-	•
Protezione sovraccarico	•	•	•	•	•	•	•
Protezione surriscaldamento	•	•	•	•	•	•	•
Eco 45 °C	•	•	•	•	•	•	•
Intensivo 75 °C	•		•		•	-	-
Intensivo 70 °C	-	•	-	•	-	•	•
Intensivo 78 °C	-	•	-	•	-	-	-
Notte 55 °C	•	-	•	-	-	-	-
Universale 60 °C	•	•	•	•	•	•	•
Auto 55-65 °C	•	-	•	-	-	-	-
Delicato 45 °C	•	-	•	-	-	-	-
Rapido 39'	•	-	•	-	-	-	-
Rapido 24'	•	-	•	-	-	-	-
Rapido 29'	-	-	-	-	•	-	-
Rapido 30'	-	•	-	•	-	•	•
Prelavaggio	•	•	•	•	•	•	•
Display	•	•	•	•	•	•	•
Pulsanti selezione programmi	•	-	•	-	•	-	-
Opzioni timer ritardo	si (1-2-3-...-19 ore)	si (1-2-3-...-24 ore)	si (1-2-3-...-19 ore)	si (1-2-3-...-24 ore)	si (3-6-9 ore)	si (1-24 ore)	si (1-24 ore)
Indicatore sale	•	•	•	•	•	•	•
Indicatore fine ciclo	•	•	•	•	•	•	•
Dimensioni (LxPxA) mm (altezza regolabile +5 cm)	598x550x818-898	596x572x818-878	598x550x818-898	596x572x818-878	598x550x818-898	598x550x818-898	448x559x816-876
Rumorosità (DBI)	44	47	44	44	47	44	45
Effcienza energetica	C	C	C	B	C	C	E
Consumo acqua per lavaggio (L)	10	9,5	10	9,5	10.4	10	9
Consumo di energia (kWh per ciclo)	66		66		93	66	80

ETICHETTATURA ENERGETICA - PROGETTAZIONE ECOCOMPATIBILE

• Regolamento delegato (UE) No.65/2014 della commissione (che integra la direttiva 2010/30/UE del Parlamento europeo e del Consiglio).
• Regolamento (UE) No.66/2014 della commissione (recante misure di esecuzione della direttiva 2009/125/CE del Parlamento europeo e del Consiglio). Riferimento ai metodi di misurazione e di calcolo utilizzati per stabilire la conformità alle specifiche di cui sopra:
• Norma EN 60350-1 (forni elettrici).
• Norma EN 15181 (forni a gas).
• Norma EN 60350-2 (piani cottura: zone e/o aree di cottura elettriche).
• Norma EN30-2-1 (piani cottura: bruciatori a gas).

CONSIGLI PER UN RISPARMIO ENERGETICO DURANTE L'USO DELL'APPARECCHIO

FORNO

• Controllare che la porta forno si chiuda sempre in modo corretto e che la guarnizione sia pulita ed in ordine. Durante la cottura aprire la porta del forno solo quando strettamente necessario per evitare dispersioni di calore (per certe funzioni potrebbe essere necessario utilizzare il forno con la porta semiaperta, verificare le istruzioni per il funzionamento del forno).
• Spegnere il forno 5-10 minuti prima del tempo teorico di cottura per recuperare il calore immagazzinato.
• Si raccomanda di utilizzare tegami idonei per cotture al forno e di modificare all'occorrenza la temperatura del forno durante la cottura.

PIANO DI COTTURA

Bruciatori a gas
• É importante che il diametro della pentola sia adeguato alla potenzialità del bruciatore per non compromettere l'alto rendimento dei bruciatori e di conseguenza avere uno spreco di combustibile. Una pentola piccola su un grande bruciatore non consente di ottenere l'ebollizione in un tempo più breve, in quanto la capacità di assorbimento di calore della massa liquida dipende dal fondo e dalla superficie della pentola.
• Evitare assolutamente il funzionamento a vuoto (senza recipienti).

Zone e/o aree di cottura elettriche
• Fare il possibile per non versare liquidi sopra le zone/aree di cottura elettriche quando queste sono calde.
• Adoperare esclusivamente pentole con fondo piatto (tipo elettrico).
• Utilizzare sempre recipienti che ricoprano interamente la superficie della zona/aree di cottura elettrica.
• Cuocere possibilmente con coperchio per risparmiare energia elettrica.
• Una volta raggiunta l'ebollizione ridurre la potenza secondo l'intensità di riscaldamento desiderata, tenendo presente che la zona/area di cottura continuerà ad emanare il suo calore ancora per 5 minuti dopo averla spenta.

Zone e/o aree di cottura ad induzione
• Cuocere possibilmente con coperchio per risparmiare energia elettrica.
• Una volta raggiunta l'ebollizione ridurre la potenza secondo l'intensità di riscaldamento desiderata.
• Si prega di utilizzare apposite pentole contrassegnate per la cottura ad induzione. Sono presenti sul mercato pentole con un'effettiva area ferromagnetica di molto inferiore rispetto al diametro della pentola. Evitare l'uso di tali pentole in quanto il piano cottura potrebbe non funzionare correttamente oppure potrebbe danneggiarsi.
• Usare pentole/moke con fondo spesso e completamente piatto. Non utilizzare pentole/moke con fondo concavo o convesso, queste potrebbero causare un surriscaldamento della zona di cottura.
• Importante: Non utilizzare adattatori per pentole/moke.

Servizio Clienti De'Longhi Cookers
Assistenza tecnica e acquisto accessori e ricambi originali:
www.delonghi-cookers.it/assistenza/assistenza-autorizzata

SCANSIONA IL QR CODE
per avere tutte le informazioni sulla nostra assistenza.

Important Notice of Disclaimer
Questo catalogo contiene un'ampia presentazione dei prodotti che Elba Italy S.p.a. vende sia in Italia che all'estero. Alcuni dei prodotti in questo catalogo potrebbero non essere venduti o commercializzati nella vostra area o nel vostro Paese. Qualora i prodotti fossero disponibili nel proprio territorio o Paese, potrebbero comunque variare o avere differenti opzioni rispetto a quelle rappresentate nel presente catalogo. Prima di acquistare un qualsiasi prodotto presente in questo catalogo accertarsi assieme al venditore che il prodotto da comprare corrisponda esattamente a quanto descritto.

Copyright © Elba Italy SpA.
Tutti i diritti riservati.

De'Longhi è un marchio registrato dal Gruppo De'Longhi, concesso in licenza d'uso a Elba Italy S.p.A.

Le dimensioni e le specifiche dei prodotti presenti in questo catalogo sono da intendersi valide dalla data del rilascio delle stesse. Vista la nostra politica aziendale di continua implementazione e miglioramento dei nostri prodotti, le dimensioni e le caratteristiche tecniche degli stessi, potrebbero variare in qualunque momento, secondo le esigenze tecniche e commerciali, e ciò senza l'obbligo di preavviso e senza possibilità di rivendicazione da parte dell'acquirente, negoziante o privato. Le illustrazioni, i dati e le descrizioni contenuti in questo catalogo non sono quindi impegnativi ed hanno solo valore indicativo.

cod. 582514

Elba Italy SpA
Via Fabbian Matteo, 7 31030 Borso del Grappa (TV) Italy
Tel: +39 0423 9121 Fax: +39 0423 912441
info@elba-cookers.it

DēLonghi

www.delonghi-cookers.it